三菱配電・制御機器
セールスとサービス

機種	電子式電力量計

表面形電子式電力量計（Ｍ８Ｕシリーズ）生産中止のお知らせ

ご愛用いただいております表面形電子式電力量計（Ｍ８Ｕシリーズ）を、下記のとおり生産中止いたしますのでお知らせします。
今後とも倍旧のご愛顧の程お願いいたします。

１.対象機種

表面形電子式電力量計　Ｍ８Ｕシリーズ

２．生産中止機種と代替機種

	生産中止機種	代替機種（新形）
形名	Ｍ７Ｕ－Ｋ３２Ｒ（ﾊﾟﾙｽ出力） Ｍ８Ｕ－Ｋ３２Ｒ（ﾊﾟﾙｽ出力） Ｍ８Ｕ－Ｓ３２Ｒ（ﾊﾟﾙｽ出力） Ｍ７Ｕ－ＳＮ１Ｒ（B/NET 伝送付） Ｍ８Ｕ－ＳＮ１Ｒ（B/NET 伝送付） Ｍ７Ｕ－ＳＮ２Ｒ（LON 通信付） Ｍ８Ｕ－ＳＮ２Ｒ（LON 通信付）	Ｍ７ＵＭ－Ｓ３３Ｒ（ﾊﾟﾙｽ出力） Ｍ８ＵＭ－Ｓ３３Ｒ（ﾊﾟﾙｽ出力） Ｍ７ＵＭ－ＳＮ１Ｒ（B/NET 伝送付） Ｍ８ＵＭ－ＳＮ１Ｒ（B/NET 伝送付） Ｍ７ＵＭ－ＳＮ２Ｒ（LON 通信付） Ｍ８ＵＭ－ＳＮ２Ｒ（LON 通信付）
概観		

※詳細は 2/2 の新旧比較表をご参照願います。
※別売部品である小形端子ｶﾊﾞｰ（TCS-M8U）、大形端子ｶﾊﾞｰ（TCL-M8U）、取付ｱﾀﾞﾌﾟﾀ（DIN-M8U）も対象になります。

３．生産中止理由

新形機種発売に伴い旧形機種を生産中止にします。

４．生産中止時期

受注停止　2010 年 4 月 30 日
生産中止　2010 年 5 月 31 日

扱	Ａ	日付	平成２１年１２月	件名	表面形電子式電力量計 Ｍ８Ｕシリーズ 生産中止のお知らせ
整理番号	山－９０８	三菱電機㈱福山製作所			

＜表面形電子式電力量計　新旧比較表＞

		Ｍ８Ｕシリーズ（旧仕様）						Ｍ８ＵＭシリーズ（新仕様）					
計器の種類		普通						普通					
相線式		単相２線		単相３線		三相３線		単相２線		単相３線		三相３線	
形名	発信付	M7U-K32R		M8U-K32R		M8U-K32R		M7UM-S33R		M8UM-S33R		M8UM-S33R	
	伝送付	M7U-SN1R：B/NET、M7U-SN2R：LON		M8U-SN1R：B/NET、M8U-SN2R：LON		M8U-SN1R：B/NET、M8U-SN2R：LON		M7UM-SN1R（B/NET）、M7UM-SN2R（LON）		M8UM-SN1R（B/NET）、M8UM-SN2R（LON）		M8UM-SN1R（B/NET）、M8UM-SN2R（LON）	
定格	電圧[V]	100、/110、200	100、200	100	100	/110、200、(100)	200、(100)	100、/110、200	100、200、240	100	100	100、/110、200	100、200
	電流[A] /5	○	－	○	－	○	－	○	－	○	－	○	－
	電流[A] 30	－	○	－	○	－	○	－	○	－	○	－	○
	電流[A] 120	－	○	－	○	－	○	－	○	－	○	－	○
	電流[A] 250	－	－	－	○	－	○	－	－	－	○	－	○
	周波数[Hz]	50・60						50・60					
乗率		10の整数べき倍						10の整数べき倍					
設定	合成変成比	合成変成比を整数部３桁＋指数部１桁をﾛｰﾀﾘｰｽｲｯﾁで選択（検定封印内）：乗率自動計算						合成変成比を整数部３桁＋指数部１桁をﾛｰﾀﾘｰｽｲｯﾁで選択（停電時・通電時）（検定封印内）：乗率自動計算					
	パルス定数	乗率×（10/1、1/1、1/10、1/100）をﾛｰﾀﾘｰｽｲｯﾁで選択（停電時・通電時）（検定封印外）						乗率×（10/1、1/1、1/10、1/100）をﾛｰﾀﾘｰｽｲｯﾁで選択（停電時・通電時）（検定封印外）					
	出力ﾊﾟﾙｽ	べき倍ﾊﾟﾙｽ固定						べき倍ﾊﾟﾙｽ固定					
	パルス幅	125ms 固定						125ms 固定					
発信装置	出力ﾊﾟﾙｽ	無電圧接点（半導体ﾘﾚｰ）：べき倍ﾊﾟﾙｽ固定						無電圧接点（半導体ﾘﾚｰ）：べき倍ﾊﾟﾙｽ固定					
	パルス幅	125ms 固定（62.5ms、500ms、1000ms も対応）						125ms 固定（62.5ms、500ms、1000ms も対応）					
伝送対応		外付け伝送モジュール（25mm 幅）						外付け伝送モジュール（25mm 幅）					
	B/NET	○	○	○	○	○	○	○	○	○	○	○	○
	LON	○	○	○	○	○	○	○	○	○	○	○	○
	RS-485	－	－	－	－	－	－	－	－	－	－	－	－
	伝送項目	電力量・実効値電圧・実効値電流・電力・力率						電力量・実効値電圧・実効値電流・電力・力率					
本体表示	計量値	６桁表示						６桁表示					
	その他	動作、無負荷、逆電流、停電						動作、無負荷、逆電流、各相逆電流、停電					

構造

外形図

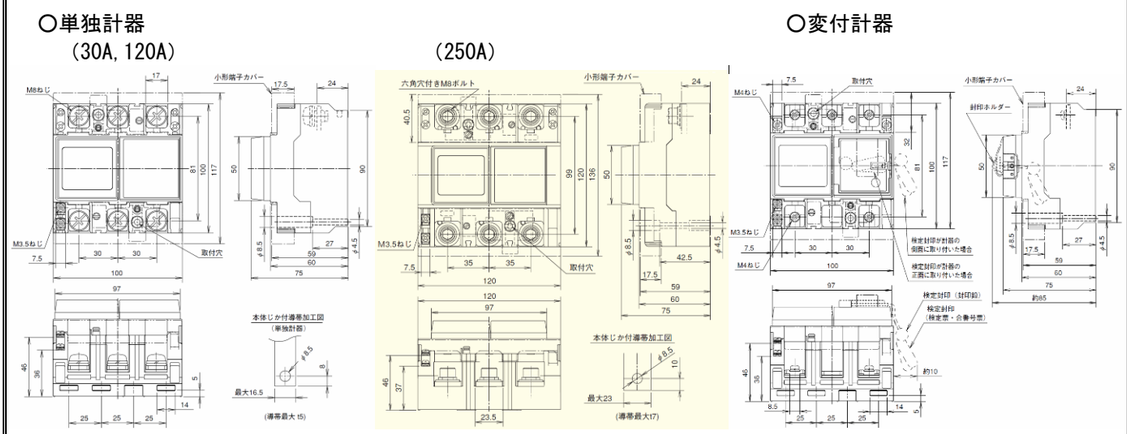

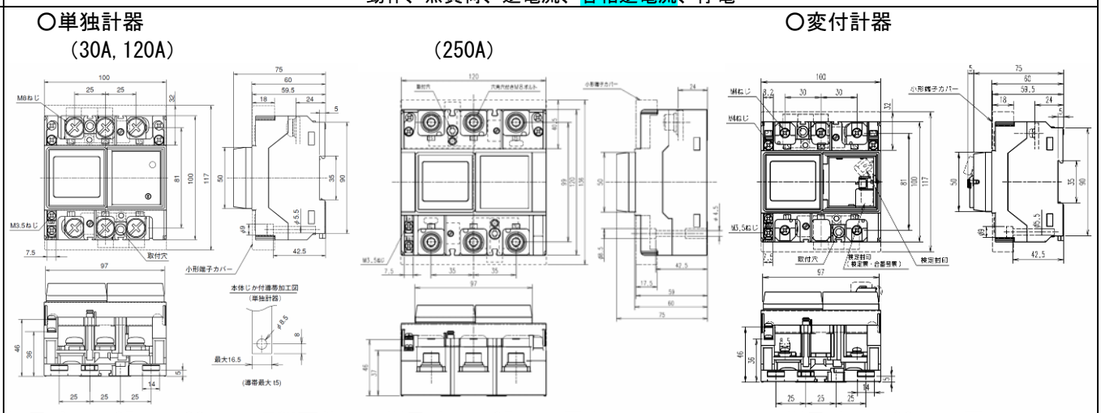

端子ﾋﾟｯﾁ：25 mm⇔30 mmへ切替可能　　端子ﾋﾟｯﾁ：35 mmで固定　　端子ﾋﾟｯﾁ：30 mmで固定
取付穴のﾋﾟｯﾁも合わせて変わる

		単独	変付	伝送	単独	変付	伝送
外形寸法	30 120	外形寸法：W100×H100×D75(M8 ねじ) 端子ﾋﾟｯﾁ：30、端子台高さ：24 端子幅　：17、取付け導体最大：16.5	外形寸法：W100×H100×D75(M4 ねじ) 端子ﾋﾟｯﾁ：30 端子台高さ：24 取付け端子：M4	外形寸法：W125×H100×D75 (外形寸法以外単独計器、変付計器と同一)	30 120 外形寸法：W100×H100×D75(M8 ねじ) 端子ﾋﾟｯﾁ：25-30 切替、端子台高さ：24 端子幅　：17、取付け導体最大：16.5	外形寸法:W100×H100×D75(M4 ねじ) 端子ﾋﾟｯﾁ：30 端子台高さ：24 取付け端子：M4	外形寸法：W125×H100×D75 (外形寸法以外単独計器、変付計器と同一)
	250	外形寸法:W120×H120×D75(M8 六角ﾎﾞﾙﾄ) 端子ﾋﾟｯﾁ：35　、端子台高さ：24 端子幅　：23.5、取付け導体最大：23			250 外形寸法：W120×H120×D75(M8 六角ﾎﾞﾙﾄ) 端子ﾋﾟｯﾁ：35　、端子台高さ：24 端子幅　：23.5、取付け導体最大：23		
発信装置		下部左側２段	下部左側２段	下部左側２段	下部左側２段	下部左側２段	下部左側２段
単２端子		１側－３側	１側－２側	１側－３側	１側－３側	１側－２側	１側－３側
取付方向		正面、右向き、左向き、逆向きを１台で対応（表示部回転）			正面、右向き、左向き、逆向きを１台で対応（表示部回転）		
取付ﾋﾟｯﾁ		5A、30A、120A：30×83　　250A：35×85　（全て M4 ﾈｼﾞ）			5A：30×83－84　30A、120A：25×83-84（端子ﾋﾟｯﾁ 25mm）or 30×83－84（端子ﾋﾟｯﾁ 30mm）　250A：35×85　（全て M4 ﾈｼﾞ）		
ﾚｰﾙ取付		5A、30A、120A：外付け DIN アダプタにて対応　　250A：取付け不可			5A、30A、120A：DIN 取付け一体構造　　250A：取付け不可		
取付金具		5A、30A、120A：取付け可　　250A：取付け不可			5A、30A、120A：取付け可　　250A：取付け不可		
端子ｶﾊﾞｰ		ショートタイプ（検定品は標準装備）、ロングタイプ（5A、30A、120A）			ショートタイプ（検定品は標準装備）、ロングタイプ（5A、30A、120A）		
絶縁ﾊﾞﾘｱ		取付け可（5A、30A、120A、250A）			取付け可（5A、30A、120A、250A）		

外観

（単独：30A、120A）

（単独：250A）

（変付）

（伝送付）

（単独：30A、120A）

（単独：250A）

（変付）

（伝送付）

停電補償	１０分間	なし
使用環境	-10℃～＋40℃・90%RH 以下　結露しないこと	-10℃～＋40℃・90%RH 以下　結露しないこと