三菱シーケンサ
テクニカルニュース

No.PLC-D-506-0 1/80
2005年 2月発行
（2013年5月改訂0版）

表　　題	MELSEC-A/QnA（大形）等シリーズの生産中止のお知らせ
適用機種	AnNCPU，AnACPU，AnUCPU，QnACPU，Q4ARCPU，A2C(J)CPU　他

平素は，三菱シーケンサMELSEC-A/QnAシリーズに格別のご愛顧を賜り厚くお礼申し上げます。

1985年発売以来，約20年余りご愛顧いただきましたMELSEC-AシリーズおよびQnAシリーズの大形タイプにおきましては，日本の製造業の隆盛と共に，多くの生産現場にご使用いただき，今日まで至ってまいりました。これも一重に皆様方のお陰であり，あらためてお礼を申し上げる次第です。しかしながら発売以来約20年間という中で，生産継続が困難な状況となっており，誠に遺憾ながら今般MELSEC-A/QnA（大形）シリーズの生産中止をお知らせすることと相成りました。

つきましては，本テクニカルニュースにてご案内申し上げますので，ご了承いただきますようお願い申し上げます。

目　次

１．生産中止機種 ･･･ 2
２．生産中止時期 ･･･ 2
３．生産中止理由 ･･･ 2
４．修理対応 ･･･ 2
５．予備品への対応（補用品の生産） ･･･ 2
６．電源ユニット／バッテリの継続生産 ･･･ 3
７．改造工事への対応 ･･･ 3
８．AシリーズからQシリーズ（Qモード）への段階的な置換えの対応 ･･･ 3
９．お客様へのお願い ･･･ 4
10．改造工事と予備品に関する考え方 ･･･ 5
10.1 ユニット故障への対応 ･･･ 5
10.2 改造工事への対応 ･･･ 5
10.3 補用品の保管について ･･･ 6
11．Qシリーズ（Qモード），Lシリーズへの置換えポイント ･･･ 7
12．置換え機種一覧 ･･･ 10
12.1 AシリーズからQシリーズ（Qモード）への置換え ･･･ 10
12.2 QnAシリーズからQシリーズ（Qモード）への置換え ･･･ 39
12.3 Q4AR二重化システムからQシリーズ（Qモード）への置換え ･･･ 43
13．MELSEC-A/QnA（大形）シリーズ　補用品リスト（2008年9月末日まで生産） ･･･ 44
13.1 Aシリーズの補用品リスト ･･･ 44
13.2 QnAシリーズの補用品リスト ･･･ 48
13.3 Q4AR二重化システムの補用品リスト ･･･ 48
14．A-A1Sユニット変換アダプタ(A1ADP) ･･･ 49
14.1 A-A1Sユニット変換アダプタの仕様 ･･･ 49
14.2 対応機種一覧 ･･･ 52
14.3 AシリーズユニットからAnSシリーズユニットへの置換え ･･･ 56

三菱電機株式会社　名古屋製作所　　〒461-8670　名古屋市東区矢田南 5-1-14

１．生産中止機種

A/QnAシリーズのうち，大形タイプ（中・大規模対応形）のCPUユニット(AnNCPU, AnACPU, AnUCPU, QnACPU, Q4ARCPU, A2C(J)CPU, A273UHCPU)，電源ユニットの一部機種，ベースユニット，入出力ユニット，特殊機能ユニット，ネットワークユニット他，関連する製品（生産中止対象となるAシリーズ大形タイプを母体とする受注生産品）を生産中止させていただきます。

シーケンサの生産中止機種の詳細は，10ページ目以降を参照してください。また，モーションコントローラA273UHCPUおよびその他関連機種の生産中止の詳細は，モーションコントローラの「セールスとサービス」（2005年5月発行）を参照してください。

２．生産中止時期

・受注生産移行　　2005年10月1日
・受注締め切り　　2006年8月末日
・最終生産日　　2006年9月末日

ポイント

(1) 小形タイプ（小・中規模対応形）であるAnS/Q2ASシリーズは，2014年9月末日生産中止予定です。詳細は，「MELSEC-AnS/QnAS（小形）シリーズ，MELSEC-I/OLINK生産中止のお知らせ(FA-D-0142)」のテクニカルニュースを参照してください。
(2) 大形タイプのMELSECNET/10ネットワークユニットは，2014年9月末日生産中止予定です。詳細は，「MELSEC-A/QnA（大形）シリーズMELSECNET/10ネットワークユニット生産中止のお知らせ(FA-D-0141)」のテクニカルニュースを参照してください。

３．生産中止理由

シーケンサを構成する主な電子部品である半導体部品（マイコン，メモリ，ASICなど）は，近年，プロセスルールの微細化が進み，さらに，鉛フリー化・RoHS指令への適合等，環境対応の流れの中で，旧来の部品を継続的に入手することが困難な状況になっております。A/QnAシリーズにおいては，これまで生産中止部品の在庫を確保するなど対策を講じて生産を継続してまいりましたが，在庫保有数が残り少なくなってきており，今後の生産体制ならびに品質体制の維持が困難となってまいりましたので，生産を中止するに至りました。

４．修理対応

・修理対応期間　　2013年9月末日（生産中止後，7年間）

５．予備品への対応（補用品の生産）

2項のとおり生産中止を行いますが，13項の補用品リストに記載した機種については，生産中止後2年間受注生産にて生産を継続させていただきます。(2008年8月末日受注分をもって最終締め切りとさせていただきます。)

補用品を受注生産させていただく期間は，下記のとおりです。

・受注開始日　　2006年9月1日
・受注締め切り　　2008年8月末日
・最終生産日　　2008年9月末日

なお，補用品にて継続生産する機種の修理は，2015年9月末日まで対応をさせていただきます。

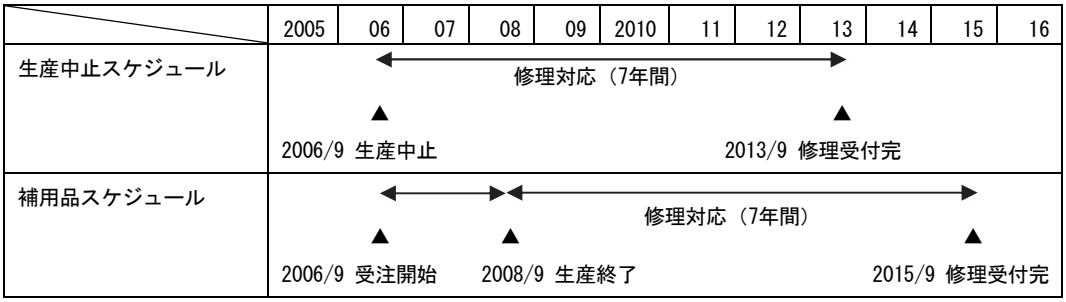

６．電源ユニット／バッテリの継続生産

電源ユニットにつきましては，A61PN，A61RPの2機種を継続生産しております。（A61Pは2008年9月，A63Pは2012年10月で生産中止とさせていただきました。詳細については，テクニカルニュース(FA-D-0034，FA-D-0108)を参照してください。）

それ以外の電源ユニットをお使いの場合は，上記2機種へ置き換えることをご検討ください。

バッテリにつきましては，A6BATを継続生産いたします。

７．改造工事への対応

主に改造工事時の適用を目的として，A-A1Sユニット変換アダプタとA1Sユニットの組合せ活用をご提案させていただきます。

A-A1Sユニット変換アダプタは下記2種類があります。

- A1ADP-XY：入出力ユニット用
- A1ADP-SP：特殊機能ユニット用

A-A1Sユニット変換アダプタの機種選定は，14項を参照してください。

(1) A1Sユニットごとに，使用できるA-A1Sユニット変換アダプタは決まっております。
I/O割付けユニット種類（入力，出力，特殊）と，A-A1Sユニット変換アダプタのタイプが異なる場合があります。たとえばA1SI61のI/O割付けは「特殊」ですが，A1ADP-XYが適合します。

(2) 一部のA1Sユニットには，A-A1Sユニット変換アダプタが使用できません。

A-A1Sユニット変換アダプタを使った改造工事については，10項を参照してください。

なお，A-A1Sユニット変換アダプタは2006年8月に発売開始しております。

８．AシリーズからQシリーズ（Qモード）への段階的な置換えの対応

QA6□B形増設ベースユニットを利用することで，A（大形）シリーズの資産を活用しながら段階的にQシリーズ（Qモード）へ置き換えることを提案いたします。（QA6□B形増設ベースユニットを使用できるのは，ハイパフォーマンスモデルQCPUと，シリアルNo.の上5桁が“13102”以降のユニバーサルモデルQCPUのみです。ベーシックモデルQCPU，プロセスCPU，二重化CPUでは使用できません。）

既存システムのA大形ベース上のユニットをQA6□B形増設ベースユニットに装着することで，既存のA（大形）シリーズユニットをそのまま流用し，新設のQシリーズCPU（Qモード）で制御するシステム構成が可能となります。さらに，次ステップ以降から順次Qシリーズ（Qモード）ユニットに置き換えていくことで，最終的にQシリーズ（Qモード）の構成となります。

QA6□B形増設ベースユニットに装着可能なユニットは，QA65B/QA68B形増設ベースユニットユーザーズマニュアル(IB-0800157)を参照してください。

なお，8スロット用のQA68Bは2006年5月に発売開始しております。

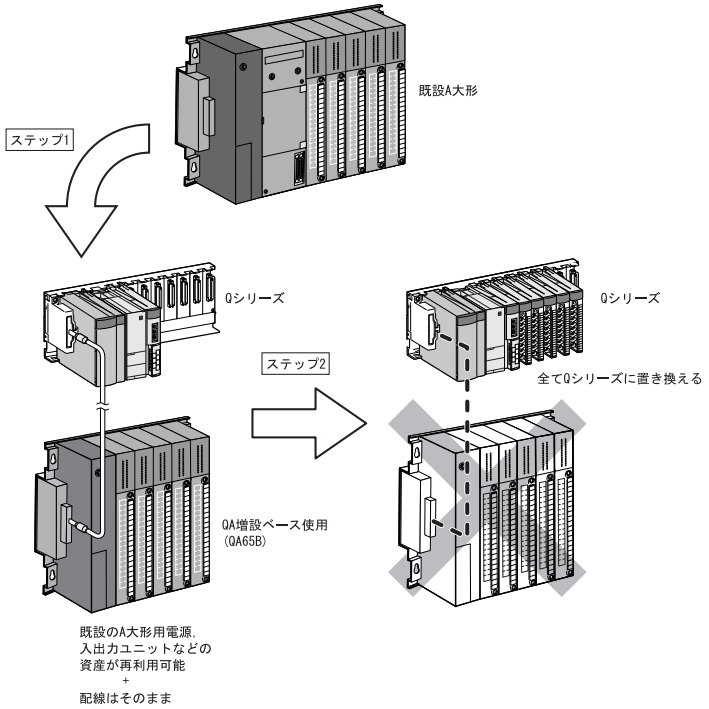

９．お客様へのお願い

A/QnA（大形）シリーズの生産中止にあたり，以下のご対応をお願いします。

(1) 2項および5項に記載の受注締め切り日までに，該当機種の予備品のご購入をお願いします。

(2) Qシリーズ（Qモード）またはLシリーズへの置換えをご検討ください。
MELSECの最新シリーズであるQシリーズ（Qモード）またはLシリーズへの置換えをご検討ください。
ただし，既存システムでQシリーズ（Qモード）またはLシリーズへ代替できないユニット，機能を使用している場合は，十分な数量の予備品を確保いただくようお願いいたします。

置換えに対応する機種は，12項の置換え機種一覧でご確認ください。
なお，置換え機種一覧では，A/QnA（大形）シリーズからの置換え時に，仕様上の制約が少ない機種を紹介しております。お客様のシステムでのご使用状況によっては，仕様を落とした機種の選択も可能となる場合もありますので，既存システムの仕様の範囲をご確認いただいた上で機種選択いただくようお願いいたします。

(3) 置換え検討時，下記内容に該当する場合は，Qシリーズへの置換えをご検討ください。
・MELSECNET(Ⅱ)データリンクシステムを含むシステムの置換えで既設通信ケーブルの流用時や段階的な置換え時。
・CPUユニットのみを置換え，ユニットは既設A/QnAシリーズユニットを継続使用する場合。
・変換アダプタ活用により，端子台タイプ各ユニットの配線を流用する場合。
・インテリジェントコミュニケーションユニット“AD51H-S3”などLシリーズへ置換え困難なユニットが含まれている場合。

(4) 置換え検討時，下記内容に該当する場合は，Lシリーズへの置換えをご検討ください。
・既設A/QnAシリーズのユニットが全てLシリーズで代替可能な場合。
・段階的な置換えを実施せず，全てのユニットを一斉に置き換える場合。
・既設A/QnAシリーズ各ユニットの配線を流用しない場合。
・CC-Linkまたはスタンドアロンでの使用の場合。

参考資料

Qシリーズ（Qモード）へ置換えを検討されるとき，下記の資料を参考にしてください。
・MELSEC-A/QnA（大形）シリーズからQシリーズへの置換えの手引き（基本編）･･･ L(名)08042
・MELSEC-A/QnA（大形）シリーズからQシリーズへの置換えの手引き
（インテリジェント機能ユニット編）･････････････････････････････････････ L(名)08045
・MELSEC-A/QnA（大形）シリーズからQシリーズへの置換えの手引き
（ネットワークユニット編）･･ L(名)08047
・MELSEC-A/QnA（大形）シリーズからQシリーズへの置換えの手引き（通信編）･･･ L(名)08049

また，本テクニカルニュースに記載されていないリニューアルするための便利なツールは，下記の資料を参考にしてください。
・MELSEC-A/QnA（大形）リニューアルカタログ･･････････････････････････････ L(名)08075

A/QnA（大形）シリーズからの置換えについてのお問い合わせは，下記までご連絡ください。

【 FAX番号 】　052-719-6762　**【 受付時間 *1 】**　9:00 ～ 16:00（受信は常時 *2）
*1：土・日・祝日，春季・夏季・年末年始を除く通常業務日
*2：春季・夏季・年末年始を除く

10. 改造工事と予備品に関する考え方

A/QnA（大形）シリーズの生産中止に伴い，改造工事と故障時の予備品に関して以下のとおりご提案をいたします。

10.1 ユニット故障への対応

ユニット故障時の交換用として，十分な数量の保守用予備品を保有いただくことをご提案します。

生産中止後に,お客様が予備品準備の期間を確保いただくために,13項の補用品リストに記載した機種を,生産中止後 2年間継続生産をさせていただきます。

また，電源ユニットのA61PN，A61RPの2機種は，2012年10月以降も継続生産させていただきますので，継続生産する機種に置換えをご検討ください。

10.2 改造工事への対応

追加工事に必要な機能があるユニットを，CC-Link製品の中から選定してください。

Qシリーズベースユニットの空きスロットに，CC-Linkシステムマスタ・ローカルユニットを装着して，CC-Linkシステムによりユニットの追加を行います。

または，A大形ベースユニットの空きスロットに，A-A1Sユニット変換アダプタを用いてAnSシリーズのCC-Linkシステムマスタ・ローカル局ユニットを装着して，CC-Linkシステムによりユニットの追加を行います。

“既存システムに空きスロットがない”または“入出力点数に余りがない”場合,CC-Linkシステムマスタ・ローカル局ユニットを装着するために,既存システムの一部のユニットを取りはずします。取り外したユニットの機能は，CC-Linkリモートのユニットを追加して対応します。

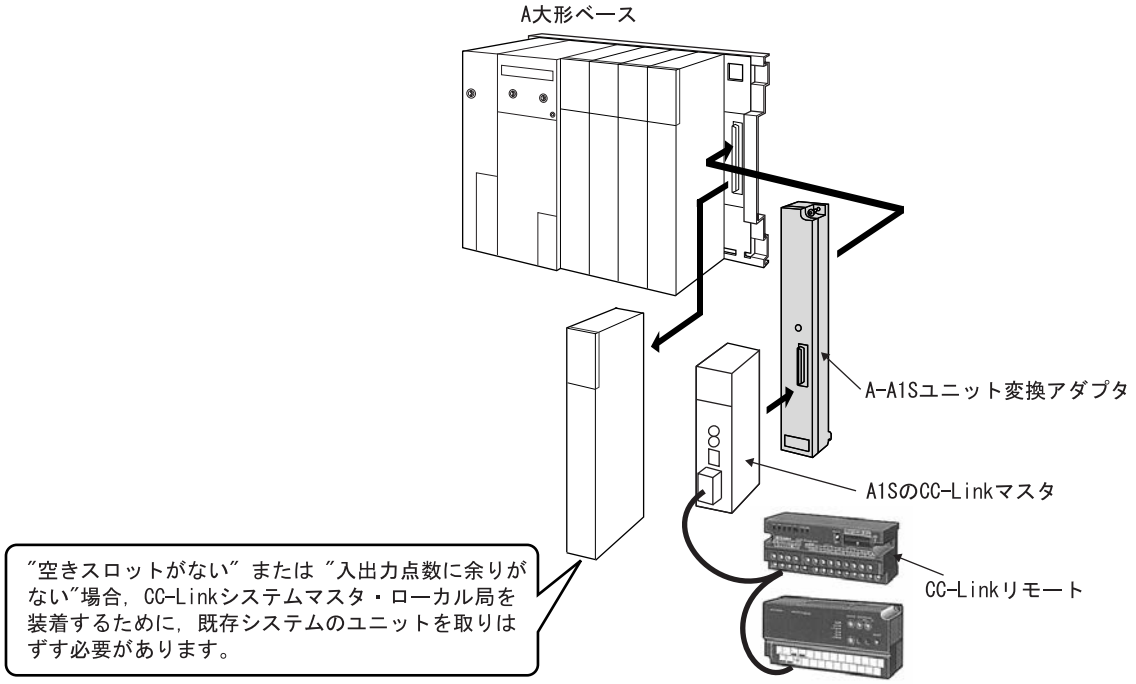

10.3 補用品の保管について

(1) シーケンサの一般仕様は以下のとおりですが，仕様保証範囲内であっても高温，高湿での保管を避けてください。

保存周囲温度	－20～75℃
保存周囲湿度	10～90%，結露無きこと

(2) 直射日光が当たらない場所に保管してください。
(3) 粉塵・腐食性ガスのない環境下に保管してください。
(4) バッテリ(A6BAT)やメモリカード用リチウムコイン電池（市販品）は，未使用時でも自己放電により電池容量が低下します。5年を目安に新品に入れ替えてください。
(5) アルミ電解コンデンサを使用する電源ユニットや，電源内蔵CPUユニット，アナログユニットの中で，下表の製品は寿命劣化によって基本機能に影響が出ますので，補用品の確保を行ってください。
また，(*)を除く製品につきましては無通電のまま長時間放置しますと，アルミ電解コンデンサの特性が劣化しますので，以下の対策を実施してください。

品名	形名
CPUユニット (電源内蔵タイプ)	A1NCPU，A1NCPUP21，A1NCPUR21，A1NCPUP21-S3 A2CCPU，A2CCPUP21，A2CCPUR21，A2CCPUC24 A2CCPUC24-PRF，A2CJCPU-S3(*)
電源ユニット	A61P，A61PN，A61PEU，A61P-UL，A62P，A62PEU，A63P(*)，A68P A61RP，A67RP，A2CJ66P
アナログユニット	A62DA(*)，A62DA-S1(*)

【アルミ電解コンデンサの特性劣化を防止する対策】
アルミ電解コンデンサを使用し，AC/DC100V以上の定格電圧仕様の電源ユニットや，電源内蔵タイプのCPUユニットは，無通電のまま長時間放置しますと特性が劣化しますので，定期点検時(1～2年ごと)に製品をローテーションしてお使いください。
または，2～3年間に1回，0Vから定格電圧になるまで10分以上かけて徐々に電圧を上げた後，数時間保持することで活性化を図ってください。

【参考】
アルミ電解コンデンサは無通電のまま放置した場合，常温でも通電時の1/4程度の進行速度で劣化します。たとえば，常温で10年間保管すると，2.5年程度寿命が短くなります。
高温，高湿の場所では，さらに劣化の進行が速くなりますので，補用品は高温，高湿での保管を避けてください。

11. Qシリーズ（Qモード），Lシリーズへの置換えポイント

Qシリーズ（Qモード），Lシリーズへ置き換える場合に，ご確認いただきたいポイントを以下に記載しています。

(1) CPUユニット

現在使用しているプログラム容量，入出力点数，デバイス点数から置換えが可能なCPUユニットを選択してください。

(2) 電源ユニット

装着する各ユニットの消費電流に注意して電源ユニットを選択してください。

置換え時には，以下の注意が必要です。

■ 特に電源不要タイプの増設ベースユニットを使用する場合は，電源ユニットの容量選定に注意が必要です。

■ Qシリーズの場合，電源ユニットの容量選定時に，ベースユニットの消費電流を加味いただく必要がありますので，ご注意ください。

(3) ベースユニット

使用するスロット数，電源ユニットのタイプによりベースユニットを選択してください。

置換え時には，以下の注意が必要です。

■ 制御盤等へ固定する際の取り付け穴寸法が異なりますので，取り付け穴を開け直す必要があります。

*三菱電機エンジニアリング株式会社製のリニューアルツール（カタログ番号 産C044・068）のベースアダプタを使用することで，制御盤等へ固定する際の追加穴加工が不要になります。

■ Lシリーズの場合，制御盤等への固定は必ずDINレールに取り付けてください。

■ Lシリーズの場合，CPUユニットにより構成が可能な増設ブロック数，装着可能ユニット数，システム全体の最大構成が異なりますので，ご注意ください。

(4) 入出力ユニット

入出力点数，入出力電圧／電流などの仕様を満足する機種を選択してください。

置換え時には，以下の注意が必要です。

■ 端子台／コネクタ形状，信号配列，コモン方式が異なりますので，マニュアルを参照し，配線を変更してください。

*Qシリーズの場合，三菱電機エンジニアリング株式会社製のリニューアルツール（カタログ番号 産C044・068）の変換アダプタを使用することで，既存の端子台／コネクタの並び替え作業が不要になります。

*三菱電機エンジニアリング株式会社製のFAグッズ（カタログ番号 産C015/019）の変換ユニット，インタフェースユニットを使用することで，入出力インタフェースの異なる外部接器との接続が可能になります。

(5) 特殊機能ユニット（インテリジェント機能ユニット）

対応する機能ユニットの中から，仕様，機能を満足する機種を選択してください。

置換え時には，以下の注意が必要です。

■ 入出力占有点数が異なる機種を選択した場合は，X/Yデバイスのデバイス番号を変更する必要があります。

■ 端子台／コネクタ形状，信号配列が異なりますので，製品マニュアルを参照し，配線を変更してください。

(6) ネットワークユニット

対応するネットワークユニットに置き換えてください。

置換え時には，以下の注意が必要です。

■ 既存のケーブルがそのまま使用できない場合がありますので，製品マニュアルで仕様を確認してください。

■ 対応するネットワークユニットがない場合は，他のネットワークシステムによる代替も検討ください。

■ CC-Link，Ethernetネットワークは，シーケンスプログラムで設定している初期設定を，ネットワークパラメータにより設定してください。

(7) プログラミング

GX Developer（GX Works2にも同梱）でPCタイプを変更することで，既存のプログラム／パラメータを自動的に新しいCPUに対応したプログラム／パラメータに変換します。ただし，以下の注意が必要です。

■ 使用するCPUに対応したバージョンのGX Developer，およびGX Developerとシーケンサを接続するためのケーブルが必要です。使用可能なケーブルについては，GX Developerのマニュアルを参照してください。

■ ネットワークパラメータの中には，変換できないため削除されるものがあります。
変換後にパラメータを設定してください。

ネットワークパラメータ	A→Q(Qモード)/L	QnA→Q(Qモード)/L
MELSECNET(Ⅱ)	MELSECNET(Ⅱ)パラメータを削除	
MELSECNET/10(H)	MELSECNET/10パラメータをMELSECNET/10モードへ変換する。 ただし，Lシリーズの場合はMELSECNET/10パラメータを削除する。	
MELSECNET/MINI	MELSECNET/MINIパラメータを削除。	
CC-Link	—	CC-Linkパラメータを5枚以上設定時，5枚目以降を削除。
Ethernet	—	“Ethernet動作設定”の“KeepAliveを使用”が設定される。 ただし，Lシリーズの場合はEthernetパラメータを削除する。

■ そのまま使用できない命令，デバイスがある場合は， SM1255かSD1255（*1）に変換されます。
PCタイプ変更後にSM1255，SD1255がある箇所を探してプログラム修正してください。
*1：ベーシックモデルQCPUの場合は，SM999かSD999に変換されます。

■ 選択したCPUユニットタイプのプログラム容量が不足している場合は，プログラムが途中で削除されます。（END命令は付加されます。）
PCタイプ変更後に，プログラムが最後まであることを確認してください。

■ 特殊機能ユニット（インテリジェント機能ユニット），ネットワークユニットのバッファメモリの内容，アドレスが異なります。
バッファメモリへの書込み／読出しを行っているプログラムを修正してください。
【参考】Qシリーズ，Lシリーズでは，GX Works2が使用可能です。GX Works2を使用することでインテリジェント機能ユニット，ネットワークユニット用のプログラムが簡素化できます。

■ アキュムレータ（A），インデックスレジスタ（V，Z），ファイルレジスタ（R）の扱いが異なるため，プログラム修正が必要になる場合があります。

■ マイコンプログラムは作成できません。

■ メイン，サブプログラム，SFCプログラムは，それぞれ1本のプログラムファイルに変換されます。
サブプログラム，SFCプログラムを使用している場合は，変換後にPCパラメータ（プログラム設定）で複数プログラムを有効にしてください。また，プログラムの起動を行っている箇所の修正が必要になります。

「リニューアルツール」のご紹介

三菱電機エンジニアリング株式会社製のリニューアルツール，FAグッズに関するお問い合わせは下記までご連絡ください。

【問合せ先】

東日本営業所 03-3288-1743　中日本営業所 052-565-3435　西日本営業所 06-6347-2985
中国営業G　082-248-5390　九州支店　092-721-2202

【技術サポート】　名古屋事業所　0568-36-2068　(受付/9:00～17:00　月～金曜)

「MELSEC-Aシリーズの切換えとシステムリニューアル」のご紹介

「MELSEC-Aシリーズの切換えとシステムリニューアル」を，三菱電機システムサービス株式会社がシステム検討からソフトウェア変換，現地工事および設備立上げまで実施致します。

【問合せ先】

三菱電機システムサービス株式会社 産業システムセンター
TEL　052-722-7658　FAX　052-719-6893

12. 置換え機種一覧

12.1 AシリーズからQシリーズ（Qモード）への置換え

生産中止		Qシリーズ（Qモード）への置換え	
品　　名	形　　名	形　　名	備考（制約事項）
CPUユニット	A1NCPU A1NCPUP21 *1 A1NCPUR21 *1 A1NCPUP21-S3 *1	Q02CPU	①入出力制御：リフレッシュ／ダイレクト切換え→リフレッシュのみ ②処理速度（LD命令）：リフレッシュ時　1.0μs→0.079μs ③ PC MIX 値：0.2→4.4 ④入出力点数：256点→4096点 ⑤入出力デバイス点数：256点→8192点 ⑥プログラム容量：6kステップ→28kステップ ⑦ファイルレジスタ点数：0点→32k点（メモリカード使用時：最大1018k点） ⑧増設段数：1段→7段(QA増設ベース接続可) ⑨使用メモリ：4KRAM（別売）／4KROM（別売）／ 4KEROM（別売）→内蔵RAM／内蔵フラッシュROM／ メモリカードQ2MEM- **（別売） ⑩マイコンプログラム：使用可→使用不可
		Q00UCPU	①入出力制御：リフレッシュ／ダイレクト切換え→リフレッシュのみ ②処理速度（LD命令）：リフレッシュ時　1.0μs→0.08μs ③ PC MIX 値：0.2→7.36 ④入出力点数：256点→1024点 ⑤入出力デバイス点数：256点→8192 点 ⑥プログラム容量：6k ステップ→10kステップ ⑦ファイルレジスタ点数：0k点→64k点 ⑧増設段数：1段→4段 ⑨使用メモリ：4KRAM（別売）／4KROM（別売）／ 4KEROM（別売）→プログラムメモリ／標準RAM／標準ROM ⑩マイコンプログラム：使用可→使用不可
	A2NCPU A2NCPUP21 *1 A2NCPUR21 *1 A2NCPUP21-S3 *1	Q02CPU	①入出力制御：リフレッシュ／ダイレクト切換え→リフレッシュのみ ②処理速度（LD命令）：リフレッシュ時　1.0μs→0.079μs ③ PC MIX 値：0.2→4.4 ④入出力点数：512点→4096点 ⑤入出力デバイス点数：512点→8192点 ⑥プログラム容量：14kステップ→28kステップ ⑦ファイルレジスタ点数：4k点→32k点 （メモリカード使用時：最大1018k点） ⑧増設段数：3 段→7段(QA 増設ベース接続可) ⑨使用メモリ：メモリカセットによる→内蔵RAM ／内蔵フラッシュROM ／ メモリカードQ2MEM- **（別売） ⑩マイコンプログラム：使用可→使用不可
		Q01UCPU	①入出力制御：リフレッシュ／ダイレクト切換え→リフレッシュのみ ②処理速度（LD命令）：リフレッシュ時　1.0μs→0.06μs ③ PC MIX 値：0.2→9.79 ④入出力点数：512点→1024点 ⑤入出力デバイス点数：512点→8192点 ⑥プログラム容量：14kステップ→15kステップ ⑦ファイルレジスタ点数：4k点→64k 点 ⑧増設段数：3段→4段 ⑨使用メモリ：メモリカセットによる→プログラムメモリ／標準RAM／ 標準ROM ⑩マイコンプログラム：使用可→使用不可
		Q02UCPU	①入出力制御：リフレッシュ／ダイレクト切換え→リフレッシュのみ ②処理速度（LD命令）：リフレッシュ時　1.0μs→0.04μs ③ PC MIX 値：0.2→14 ④入出力点数：512点→2048点 ⑤入出力デバイス点数：512点→8192点 ⑥プログラム容量：14kステップ→20k ステップ ⑦ファイルレジスタ点数：4k点→64k 点 （メモリカード使用時：最大4086k点） ⑧増設段数：3段→4段 ⑨使用メモリ：メモリカセットによる→プログラムメモリ／標準RAM／ 標準ROM／メモリカード（別売） ⑩マイコンプログラム：使用可→使用不可

生産中止		Qシリーズ（Qモード）への置換え	
品　　名	形　　名	形　　名	備考（制約事項）
CPUユニット	A2NCPU-S1 A2NCPUP21-S1 *1 A2NCPUR21-S1 *1 A2NCPUP21-S4 *1	Q02CPU	①入出力制御：リフレッシュ／ダイレクト切換え→リフレッシュのみ ②処理速度（LD命令）：リフレッシュ時　1.0μs→0.079μs ③ PC MIX値：0.2→4.4 ④入出力点数：1024点→4096点 ⑤入出力デバイス点数：1024点→8192点 ⑥プログラム容量：14kステップ→28kステップ ⑦ファイルレジスタ点数：4k点→32k 点 （メモリカード使用時：最大1018k点） ⑧増設段数：7段→7段(QA増設ベース接続可) ⑨使用メモリ：メモリカセットによる→内蔵RAM／内蔵フラッシュROM／ メモリカードQ2MEM-** (別売) ⑩マイコンプログラム：使用可→使用不可
		Q01UCPU	①入出力制御：リフレッシュ／ダイレクト切換え→リフレッシュのみ ②処理速度（LD命令）：リフレッシュ時　1.0μs→0.06μs ③ PC MIX 値：0.2→9.79 ④入出力点数：1024点→1024 点 ⑤入出力デバイス点数：1024点→8192 点 ⑥プログラム容量：14kステップ→15kステップ ⑦ファイルレジスタ点数：4k点→64k点 ⑧増設段数：7段→4段 ⑨使用メモリ：メモリカセットによる→プログラムメモリ／標準RAM／ 標準ROM ⑩マイコンプログラム：使用可→使用不可
		Q03UD(E)CPU/ Q03UDVCPU	①入出力制御：リフレッシュ／ダイレクト切換え→リフレッシュのみ ②処理速度（LD命令）：リフレッシュ時　1.0μs→0.0095μs(Q03UD(E)CPU) 1.0μs→0.0019μs(Q03UDVCPU) ③ PC MIX 値：0.2→28(Q03UD(E)CPU)/227(Q03UDVCPU) ④入出力点数：1024点→4096点 ⑤入出力デバイス点数：1024点→8192点 ⑥プログラム容量：14kステップ→30kステップ ⑦ファイルレジスタ点数：4k点→96k 点 （メモリカード使用時(Q03UD(E)CPU)： 最大4086k点 拡張SRAMカセット使用時(Q03UDVCPU)： 最大4192k点） ⑧増設段数：7段→7段 ⑨使用メモリ：メモリカセットによる→プログラムメモリ／標準RAM／ 標準ROM ／メモリカード *2 (別売) ⑩マイコンプログラム：使用可→使用不可

生産中止		Qシリーズ（Qモード）への置換え	
品　　名	形　　名	形　　名	備考（制約事項）
CPUユニット	A3NCPU A3NCPUP21 *1 A3NCPUR21 *1 A3NCPUP21-S3 *1	Q06HCPU	①入出力制御：リフレッシュ／ダイレクト切換え→リフレッシュのみ ②処理速度（LD命令）：リフレッシュ時　1.0μs→0.034μs ③ PC MIX 値：0.2→10.3 ④入出力点数：2048点→4096 点 ⑤入出力デバイス点数：2048点→8192 点 ⑥プログラム容量：30k×2ステップ→60kステップ ⑦ファイルレジスタ点数：8k点→64k点 （メモリカード使用時：最大1018k点） ⑧増設段数：7段→7段(QA増設ベース接続可) ⑨使用メモリ：メモリカセットによる→内蔵RAM／内蔵フラッシュROM／ メモリカードQ2MEM- **（別売） ⑩マイコンプログラム：使用可→使用不可
		Q02UCPU	①入出力制御：リフレッシュ／ダイレクト切換え→リフレッシュのみ ②処理速度（LD命令）：リフレッシュ時　1.0μs→0.04μs ③ PC MIX 値：0.2→14 ④入出力点数：2048点→2048 点 ⑤入出力デバイス点数：2048点→8192 点 ⑥プログラム容量：30k×2ステップ→20kステップ ⑦ファイルレジスタ点数：8k点→64k点 （メモリカード使用時：最大4086k点） ⑧増設段数：7段→4段 ⑨使用メモリ：メモリカセットによる→プログラムメモリ／標準RAM／ 標準ROM／メモリカード（別売） ⑩マイコンプログラム：使用可→使用不可
		Q06UD(E)HCPU /Q06UDVCPU	①入出力制御：リフレッシュ／ダイレクト切換え→リフレッシュのみ ②処理速度（LD命令）：リフレッシュ時　1.0μs→ 0.0095μs(Q06UD(E)HCPU) 1.0μs→0.0019μs(Q06UDVCPU) ③ PC MIX 値：0.2→60(Q06UD(E)HCPU)/227(Q06UDVCPU) ④入出力点数：2048点→4096 点 ⑤入出力デバイス点数：2048点→8192 点 ⑥プログラム容量：30k×2 ステップ→60kステップ ⑦ファイルレジスタ点数：8k点→384k点 （メモリカード使用時(Q06UD(E)HCPU)： 最大4086k点 拡張SRAMカセット使用時(Q06UDVCPU)： 最大4480k点） ⑧増設段数：7段→7段 ⑨使用メモリ：メモリカセットによる→プログラムメモリ／標準RAM／ 標準ROM/メモリカード *2（別売） ⑩マイコンプログラム：使用可→使用不可

生産中止		Qシリーズ（Qモード）への置換え	
品　　名	形　　名	形　　名	備考（制約事項）
CPUユニット	A2ACPU A2ACPUP21 *1 A2ACPUR21 *1 A2ACPUP21-S3 *1	Q02CPU	①入出力制御：リフレッシュのみ ②処理速度（LD命令）：0.2μs→0.079μs ③ PC MIX 値：0.9→4.4 ④入出力点数：512点→4096 点 ⑤入出力デバイス点数：512点→8192点 ⑥プログラム容量：14kステップ→28kステップ ⑦ファイルレジスタ点数：8k点→32k点 （メモリカード使用時：最大1018k点） ⑧増設段数：3段→7段(QA 増設ベース接続可) ⑨使用メモリ：メモリカセットによる→内蔵RAM／内蔵フラッシュROM／メモリカードQ2MEM-** （別売）
		Q01UCPU	①入出力制御：リフレッシュのみ ②処理速度（LD命令）：0.2μs→0.06μs ③ PC MIX 値：0.9→9.79 ④入出力点数：512点→1024点 ⑤入出力デバイス点数：512点→8192点 ⑥プログラム容量：14kステップ→15kステップ ⑦ファイルレジスタ点数：8k点→64k点 ⑧増設段数：3段→4段 ⑨使用メモリ：メモリカセットによる→プログラムメモリ／標準RAM／標準ROM
		Q02UCPU	①入出力制御：リフレッシュのみ ②処理速度（LD命令）：0.2μs→0.04μs ③ PC MIX 値：0.9→14 ④入出力点数：512点→2048点 ⑤入出力デバイス点数：512点→8192 点 ⑥プログラム容量：14kステップ→20kステップ ⑦ファイルレジスタ点数：8k点→64k点 （メモリカード使用時：最大4086k点） ⑧増設段数：3段→4段 ⑨使用メモリ：メモリカセットによる→プログラムメモリ／標準RAM／標準ROM/メモリカード（別売）

生産中止		Qシリーズ（Qモード）への置換え	
品　　名	形　　名	形　　名	備考（制約事項）
CPUユニット	A2ACPU-S1 A2ACPUP21-S1 *1 A2ACPUR21-S1 *1 A2ACPUP21-S4 *1	Q02CPU	①入出力制御：リフレッシュのみ ②処理速度（LD命令）：0.2μs→0.079μs ③ PC MIX 値：0.9→4.4 ④入出力点数：1024点→4096点 ⑤入出力デバイス点数：1024点→8192点 ⑥プログラム容量：14kステップ→28kステップ ⑦ファイルレジスタ点数：8k点→32k点 （メモリカード使用時：最大1018k点） ⑧増設段数：7段→7段(QA増設ベース接続可) ⑨使用メモリ：メモリカセットによる→内蔵RAM／内蔵フラッシュROM／メモリカードQ2MEM-** (別売)
		Q01UCPU	①入出力制御：リフレッシュのみ ②処理速度（LD命令）：0.2μs→0.06μs ③ PC MIX 値：0.9→9.79 ④入出力点数：1024点→1024点 ⑤入出力デバイス点数：1024点→8192点 ⑥プログラム容量：14kステップ→15kステップ ⑦ファイルレジスタ点数：8k点→64k点 ⑧増設段数：7 段→4段 ⑨使用メモリ：メモリカセットによる→プログラムメモリ／標準RAM／標準ROM
		Q03UD(E)CPU/ Q03UDVCPU	①入出力制御：リフレッシュのみ ②処理速度（LD命令）：0.2μs→0.0095μs(Q03UD(E)CPU) 0.2μs→0.0019μs(Q03UDVCPU) ③ PC MIX 値：0.9→28(Q03UD(E)CPU)/227(Q03UDVCPU) ④入出力点数：1024点→4096 点 ⑤入出力デバイス点数：1024点→8192点 ⑥プログラム容量：14kステップ→30kステップ ⑦ファイルレジスタ点数：8k点→96k点 （メモリカード使用時(Q03UD(E)CPU)：最大4086k点 拡張SRAMカセット使用時(Q03UDVCPU)：最大4192k点） ⑧増設段数：7段→7段 ⑨使用メモリ：メモリカセットによる→プログラムメモリ／標準RAM／標準ROM／メモリカード* 2 (別売)

生産中止		Qシリーズ（Qモード）への置換え	
品　　名	形　　名	形　　名	備考（制約事項）
CPUユニット	A3ACPU A3ACPUP21 *1 A3ACPUR21 *1 A3ACPUP21-S3 *1	Q06HCPU	①入出力制御：リフレッシュのみ ②処理速度（LD命令）：0.15μs→0.034μs ③ PC MIX 値：1.2→ 10.3 ④入出力点数：2048点→4096点 ⑤入出力デバイス点数：2048点→8192点 ⑥プログラム容量：30k×2ステップ→60kステップ ⑦ファイルレジスタ点数：8k点→64k点 （メモリカード使用時：最大1018k点） ⑧増設段数：7 段→7段(QA増設ベース接続可) ⑨使用メモリ：メモリカセットによる→内蔵RAM／内蔵フラッシュROM／ メモリカードQ2MEM-** （別売）
		Q02UCPU	①入出力制御：リフレッシュのみ ②処理速度（LD命令）：0.15μs→0.04μs ③ PC MIX 値：0.2→14 ④入出力点数：2048点→2048点 ⑤入出力デバイス点数：2048点→8192点 ⑥プログラム容量：30k×2ステップ→20kステップ ⑦ファイルレジスタ点数：8k点→64k点 （メモリカード使用時：最大4086k点） ⑧増設段数：7段→4段 ⑨使用メモリ：メモリカセットによる→プログラムメモリ／標準RAM／ 標準ROM/メモリカード（別売）
		Q06UD(E)HCPU /Q06UDVCPU	①入出力制御：リフレッシュのみ ②処理速度（LD命令）：0.15μs→0.0095μs(Q06UD(E)HCPU) 0.15μs→0.0019μs(Q06UDVCPU) ③ PC MIX 値：0.2→60(Q06UD(E)HCPU)/227(Q06UDVCPU) ④入出力点数：2048点→4096 点 ⑤入出力デバイス点数：2048点→8192点 ⑥プログラム容量：30k×2ステップ→60kステップ ⑦ファイルレジスタ点数：8k点→384k点 （メモリカード使用時(Q06UD(E)HCPU)： 最大4086k点 拡張SRAMカセット使用時(Q06UDVCPU)： 最大4480k点） ⑧増設段数：7段→7段 ⑨使用メモリ：メモリカセットによる→プログラムメモリ／標準RAM／ 標準ROM/メモリカード* 2（別売）

生産中止		Qシリーズ（Qモード）への置換え	
品　　名	形　　名	形　　名	備考（制約事項）
CPUユニット	A2UCPU	Q02CPU	①入出力制御：リフレッシュのみ ②処理速度（LD命令）：0.2μs→0.079μs ③ PC MIX 値：0.9→4.4 ④入出力点数：512点→4096点 ⑤入出力デバイス点数：8192点→8192点 ⑥プログラム容量：14kステップ→28kステップ ⑦ファイルレジスタ点数：8k点→32k点 （メモリカード使用時：最大1018k点） ⑧増設段数：3段→7段(QA増設ベース接続可) ⑨使用メモリ：メモリカセットによる→内蔵RAM／内蔵フラッシュROM／メモリカードQ2MEM-**（別売）
		Q01UCPU	①入出力制御：リフレッシュのみ ②処理速度（LD命令）：0.2μs→0.06μs ③ PC MIX 値：0.9→9.79 ④入出力点数：512点→1024点 ⑤入出力デバイス点数：8192点→8192点 ⑥プログラム容量：14kステップ→15kステップ ⑦ファイルレジスタ点数：8k点→64k点 ⑧増設段数：3段→4段 ⑨使用メモリ：メモリカセットによる→プログラムメモリ／標準RAM／標準ROM
		Q02UCPU	①入出力制御：リフレッシュのみ ②処理速度（LD命令）：0.2μs→0.04μs ③ PC MIX 値：0.9→14 ④入出力点数：512点→2048点 ⑤入出力デバイス点数：8192点→8192点 ⑥プログラム容量：14kステップ→20kステップ ⑦ファイルレジスタ点数：8k点→64k点 （メモリカード使用時：最大4086k点） ⑧増設段数：3段→4段 ⑨使用メモリ：メモリカセットによる→プログラムメモリ／標準RAM／標準ROM／メモリカード（別売）

生産中止		Qシリーズ（Qモード）への置換え	
品　　名	形　　名	形　　名	備考（制約事項）
CPUユニット	A2UCPU-S1	Q02CPU	①入出力制御：リフレッシュのみ ②処理速度（LD命令）：0.2μs→0.079μs ③ PC MIX 値：0.9→4.4 ④入出力点数：1024点→4096 点 ⑤入出力デバイス点数：8192点→8192 点 ⑥プログラム容量：14kステップ→28kステップ ⑦ファイルレジスタ点数：8k 点→32k点 （メモリカード使用時：最大1018k点） ⑧増設段数：3段→7段(QA 増設ベース接続可) ⑨使用メモリ：メモリカセットによる→内蔵RAM／内蔵フラッシュROM／メモリカードQ2MEM-** (別売)
		Q01UCPU	①入出力制御：リフレッシュのみ ②処理速度（LD命令）：0.2μs→0.06μs ③ PC MIX 値：0.9→9.79 ④入出力点数：1024点→1024点 ⑤入出力デバイス点数：8192点→8192 点 ⑥プログラム容量：14kステップ→15kステップ ⑦ファイルレジスタ点数：8k点→64k点 ⑧増設段数：3段→4段 ⑨使用メモリ：メモリカセットによる→プログラムメモリ／標準RAM／標準ROM
		Q02UCPU	①入出力制御：リフレッシュのみ ②処理速度（LD命令）：0.2μs → 0.04μs ③ PC MIX 値：0.9 → 14 ④入出力点数：1024 点→ 2048 点 ⑤入出力デバイス点数：8192 点→ 8192 点 ⑥プログラム容量：14k ステップ→ 20k ステップ ⑦ファイルレジスタ点数：8k 点→ 64k 点 （メモリカード使用時：最大4086k 点） ⑧増設段数：3 段→ 4 段 ⑨使用メモリ：メモリカセットによる→内蔵RAM ／内蔵フラッシュROM ／メモリカード（別売）

生産中止		Qシリーズ（Qモード）への置換え	
品　　名	形　　名	形　　名	備考（制約事項）
CPUユニット	A3UCPU	Q06HCPU	①入出力制御：リフレッシュのみ ②処理速度（LD命令）：0.15μs→0.034μs ③ PC MIX 値：1.2→10.3 ④入出力点数：2048点→ 4096点 ⑤入出力デバイス点数：8192点→8192点 ⑥プログラム容量：30k×2ステップ→60kステップ ⑦ファイルレジスタ点数：8k点→64k点 （メモリカード使用時：最大1018k点） ⑧増設段数：7段→7段(QA増設ベース接続可) ⑨使用メモリ：メモリカセットによる→内蔵RAM／内蔵フラッシュROM／メモリカードQ2MEM-** （別売）
		Q03UD(E)CPU/ Q03UDVCPU	①入出力制御：リフレッシュのみ ②処理速度（LD 命令）：0.15μs→0.0095μs(Q03UD(E)CPU) 0.2μs →0.0019μs(Q03UDVCPU) ③ PC MIX 値：1.2→28(Q03UD(E)CPU)/227(Q03UDVCPU) ④入出力点数：2048点→4096 点 ⑤入出力デバイス点数：8192点→8192点 ⑥プログラム容量：30k×2ステップ→30kステップ ⑦ファイルレジスタ点数：8k点→96k点 （メモリカード使用時(Q03UD(E)CPU)： 最大4086k点 拡張SRAMカセット使用時(Q03UDVCPU)： 最大4192k点） ⑧増設段数：7段→7段 ⑨使用メモリ：メモリカセットによる→プログラムメモリ／標準RAM／標準ROM／メモリカード *2（別売）
		Q06UD(E)HCPU /Q06UDVCPU	①入出力制御：リフレッシュのみ ②処理速度（LD命令）：0.15μs→0.0095μs(Q06UD(E)HCPU) 0.15μs→0.0019μs(Q06UDVCPU) ③ PC MIX 値：1.2→60(Q06UD(E)HCPU)/227(Q06UDVCPU) ④入出力点数：2048点→4096点 ⑤入出力デバイス点数：8192点→8192点 ⑥プログラム容量：30k×2 ステップ→60kステップ ⑦ファイルレジスタ点数：8k点→384k点 （メモリカード使用時(Q06UD(E)HCPU)： 最大4086k点 拡張SRAMカセット使用時(Q06UDVCPU)： 最大4480k点） ⑧増設段数：7段→7段 ⑨使用メモリ：メモリカセットによる→プログラムメモリ／標準RAM／標準ROM／メモリカード *2（別売）

生産中止		Qシリーズ（Qモード）への置換え	
品　　名	形　　名	形　　名	備考（制約事項）
CPUユニット	A4UCPU	Q12HCPU	①入出力制御：リフレッシュのみ ②処理速度（LD命令）：0.15μs→0.034μs ③ PC MIX 値：1.2→10.3 ④入出力点数：4096点→4096点 ⑤入出力デバイス点数：8192点→8192点 ⑥プログラム容量：30k×4 ステップ→124kステップ ⑦ファイルレジスタ点数：8k点→128k点 （メモリカード使用時：最大1018k点） ⑧増設段数：7段→7段(QA増設ベース接続可) ⑨使用メモリ：メモリカセットによる→内蔵RAM／内蔵フラッシュROM／メモリカードQ2MEM-** （別売）
		Q06UD(E)HCPU /Q06UDVCPU	①入出力制御：リフレッシュのみ ②処理速度（LD命令）：0.15μs→0.0095μs(Q06UD(E)HCPU) 0.15μs→0.0019μs(Q06UDVCPU) ③ PC MIX 値：1.2→60(Q06UD(E)HCPU)/227(Q06UDVCPU) ④入出力点数：4096点→4096点 ⑤入出力デバイス点数：8192点→8192点 ⑥プログラム容量：30k×4ステップ→60kステップ ⑦ファイルレジスタ点数：8k点→384k点 （メモリカード使用時(Q06UD(E)HCPU)： 最大4086k点 拡張SRAMカセット使用時(Q06UDVCPU)： 最大4480k点） ⑧増設段数：7段→7段 ⑨使用メモリ：メモリカセットによる→プログラムメモリ／標準RAM／標準ROM／メモリカード *2（別売）
		Q13UD(E)HCPU /Q13UDVCPU	①入出力制御：リフレッシュのみ ②処理速度（LD命令）：0.15μs→0.0095μs(Q13UD(E)HCPU) 0.15μs→0.0019μs(Q13UDVCPU) ③ PC MIX 値：1.2→60(Q13UD(E)HCPU)/227(Q13UDVCPU) ④入出力点数：4096点→4096点 ⑤入出力デバイス点数：8192点→8192点 ⑥プログラム容量：30k×4ステップ→130kステップ ⑦ファイルレジスタ点数：8k点→512k点 （メモリカード(Q13UD(E)HCPU)使用時： 最大4086k点） 拡張SRAMカセット使用時(Q13UDVCPU)： 最大4608k点） ⑧増設段数：7段→7段 ⑨使用メモリ：メモリカセットによる→プログラムメモリ／標準RAM／標準ROM／メモリカード *2（別売）

生産中止		Qシリーズ（Qモード）への置換え	
品　　名	形　　名	形　　名	備考（制約事項）
CPUユニット	A2CCPU A2CCPUP21 *1 A2CCPUR21 *1 A2CCPUC24-PRF A2CCPUC24 A2CJCPU-S3	Q02CPU	①入出力制御：リフレッシュのみ ②処理速度（LD命令）：1.25μs→0.079μs ③ PC MIX 値：0.1→4.4 ④入出力点数：512点→ 4096点 ⑤入出力デバイス点数：512点→4096 点 ⑥プログラム容量：8kステップ→28k ステップ ⑦ファイルレジスタ点数：4k点→32k 点 （メモリカード使用時：最大1018k点） ⑧リモートI/O：MINI-S3→CC-Link ⑨使用メモリ：内蔵RAM／4KROM／8KROM／16KROM→内蔵RAM／ 内蔵フラッシュROM／メモリカードQ2MEM-** ⑩マイコンプログラム：使用可→使用不可
		Q00UCPU	①入出力制御：リフレッシュのみ ②処理速度（LD命令）：1.25μs→0.08μs ③ PC MIX 値：0.1→7.36 ④入出力点数：512点→1024点 ⑤入出力デバイス点数：512点→8192点 ⑥プログラム容量：8kステップ→10kステップ ⑦ファイルレジスタ点数：0k点→64k点 ⑧リモートI/O：MINI-S3→CC-Link ⑨使用メモリ：内蔵RAM／4KROM／8KROM／16KROM→ プログラムメモリ／標準RAM／標準ROM／メモリカード ⑩マイコンプログラム：使用可→使用不可

*1　MELSECNETリンク機能付きCPU の置換えは下記のようにCPU ユニットとリンクユニットの2 機種の選定となります。

形　　名	置換え機種形名		留意点
	CPU形名	ネットワークユニット形名	
A1NCPUP21 A2NCPUP21 A2NCPUP21-S1 A3NCPUP21 A2ACPUP21 A2ACPUP21-S1 A3ACPUP21 A2CCPUP21	既存制御内容に合わせて選定	QJ71LP21-25	リンク機能CPU 内蔵→ベースユニット上にリンクユニット装着 （1スロット・32点占有）
A1NCPUR21 A2NCPUR21 A2NCPUR21-S1 A3NCPUR21 A2ACPUR21 A2ACPUR21-S1 A3ACPUR21 A2CCPUR21		QJ71BR11	リンク機能CPU 内蔵→ベースユニット上にリンクユニット装着 （1スロット・32点占有） 同軸ループから同軸バスに変更
A1NCPUP21-S3 A2NCPUP21-S3 A2NCPUP21-S4 A3NCPUP21-S3 A2ACPUP21-S3 A2ACPUP21-S4 A3ACPUP21-S3		QJ71LP21G	リンク機能CPU 内蔵→ベースユニット上にリンクユニット装着 （1スロット・32点占有）

*2　ユニバーサルモデル高速タイプQCPU(QnUDVCPU) ではSDメモリカードを使用します。

*3　ユニバーサルモデル高速タイプQCPU(QnUDVCPU) ではSRAMメモリカードを使用できません。

生産中止		Qシリーズ（Qモード）への置換え	
品　　名	形　　名	形　　名	備考（制約事項）
基本ベースユニット	A32B	Q32SB	特に制約なし
	A35B	Q35B	特に制約なし
	A38B	Q38B	特に制約なし
	A32B-UL	Q32SB	特に制約なし
	A35B-UL	Q35B	特に制約なし
	A38B-UL	Q38B	特に制約なし
	A32B-E	Q32SB-E	特に制約なし
	A35B-E	Q35B-E	特に制約なし
	A38B-E	Q38B-E	特に制約なし
	A32B-S1	Q33B	I/Oスロット数：2スロット→3スロット
増設ベースユニット	A52B	Q52B	特に制約なし
	A55B	Q55B	特に制約なし
	A58B	Q55B	Q55B×2台 I/Oスロット数：8スロット→5スロット×2台
	A62B	Q63B	I/Oスロット数：2スロット→3スロット
	A65B	Q65B	特に制約なし
	A68B	Q68B	特に制約なし
	A55B-UL	Q55B	特に制約なし
	A58B-UL	Q55B	Q55B×2台 I/Oスロット数：8スロット→5スロット×2台
	A65B-UL	Q65B	特に制約なし
	A68B-UL	Q68B	特に制約なし
増設ケーブル	AC06B	QC06B	特に制約なし
	AC06B-UL	QC06B	特に制約なし
	AC12B	QC12B	特に制約なし
	AC12B-UL	QC12B	特に制約なし
	AC30B	QC30B	特に制約なし
	AC30B-UL	QC30B	特に制約なし
	AC50B	QC50B	特に制約なし
	A1SC05NB	QC05B	特に制約なし
	A1SC07NB	QC06B	並列取付け不可 ケーブル長：0.7m→0.6m
	A1SC30NB	QC30B	並列取付け不可
	A1SC50NB	QC50B	並列取付け不可
メモリカセット	A3NMCA-0	不要	内蔵RAM/内蔵フラッシュROM
	A3NMCA-2	不要	内蔵RAM/内蔵フラッシュROM
	A3NMCA-4	不要	内蔵RAM/内蔵フラッシュROM
	A3NMCA-8	不要	内蔵RAM/内蔵フラッシュROM
	A3NMCA-16	不要	内蔵RAM/内蔵フラッシュROM
	A3NMCA-24	不要	内蔵RAM/内蔵フラッシュROM
	A3NMCA-40	不要	内蔵RAM/内蔵フラッシュROM
	A3NMCA-56	不要	内蔵RAM/内蔵フラッシュROM
	A3NMCA-2-UL	不要	内蔵RAM/内蔵フラッシュROM
	A3NMCA-4-UL	不要	内蔵RAM/内蔵フラッシュROM
	A3NMCA-8-UL	不要	内蔵RAM/内蔵フラッシュROM
	A3NMCA-16-UL	不要	内蔵RAM/内蔵フラッシュROM
	A3NMCA-24-UL	不要	内蔵RAM/内蔵フラッシュROM
	A3NMCA-40-UL	不要	内蔵RAM/内蔵フラッシュROM
	A3AMCA-96	不要	内蔵RAM/内蔵フラッシュROM
	A4UMCA-128	不要	内蔵RAM/内蔵フラッシュROM
	A4UMCA-8E	不要	内蔵RAM/内蔵フラッシュROM
	A4UMCA-32E	不要	内蔵RAM/内蔵フラッシュROM
	A4UMCA-128E	不要	内蔵RAM/内蔵フラッシュROM
IC-RAMメモリ	4KRAM	不要	内蔵RAM
EP-ROMメモリ	4KEROM	不要	内蔵フラッシュROM
	32KROM	不要	内蔵フラッシュROM
	64KROM	不要	内蔵フラッシュROM

生産中止		Qシリーズ（Qモード）への置換え	
品　　名	形　　名	形　　名	備考（制約事項）
入力ユニット	AX10	QX10	①外部配線の変更：あり ②スロット数の変更：なし ③プログラムの変更 　入出力占有点数の変更：なし ④仕様の変更 　定格入力電圧の変更：なし 　定格入力電流の変更：あり 　ON電圧／ON電流の変更：あり 　OFF電圧／OFF電流の変更：あり 　入力抵抗の変更：あり ⑤機能の変更：なし
	AX10-UL	QX10	①外部配線の変更：あり ②スロット数の変更：なし ③プログラムの変更 　入出力占有点数の変更：なし ④仕様の変更 　定格入力電圧の変更：なし 　定格入力電流の変更：あり 　ON電圧／ON電流の変更：あり 　OFF電圧／OFF電流の変更：あり 　入力抵抗の変更：あり ⑤機能の変更：なし
	AX11	QX10	①外部配線の変更：あり ②スロット数の変更：あり（2台必要） ③プログラムの変更 　入出力占有点数の変更：なし（32=16×2） ④仕様の変更 　定格入力電圧の変更：なし 　定格入力電流の変更：あり 　ON電圧／ON電流の変更：あり 　OFF電圧／OFF電流の変更：あり 　入力抵抗の変更：あり ⑤機能の変更：なし
	AX11EU	QX10	①外部配線の変更：あり ②スロット数の変更：あり（2台必要） ③プログラムの変更 　入出力占有点数の変更：なし（32=16×2） ④仕様の変更 　定格入力電圧の変更：なし 　定格入力電流の変更：あり 　ON電圧／ON電流の変更：あり 　OFF電圧／OFF電流の変更：あり 　入力抵抗の変更：あり ⑤機能の変更：なし
	AX20	QX28	①外部配線の変更：あり ②スロット数の変更：あり（2台必要） ③プログラムの変更 　入出力占有点数の変更：あり ④仕様の変更 　定格入力電圧の変更：なし 　定格入力電流の変更：あり 　ON電圧／ON電流の変更：あり 　OFF電圧／OFF電流の変更：あり 　入力抵抗の変更：あり ⑤機能の変更：なし

生産中止		Qシリーズ（Qモード）への置換え	
品　　名	形　　名	形　　名	備考（制約事項）
入力ユニット	AX20-UL	QX28	①外部配線の変更：あり ②スロット数の変更：あり（2台必要） ③プログラムの変更 　入出力占有点数の変更：あり ④仕様の変更 　定格入力電圧の変更：なし 　定格入力電流の変更：あり 　ON電圧／ON電流の変更：あり 　OFF電圧／OFF電流の変更：あり 　入力抵抗の変更：あり ⑤機能の変更：なし
	AX21	QX28	①外部配線の変更：あり ②スロット数の変更：あり（4台必要） ③プログラムの変更 　入出力占有点数の変更：あり ④仕様の変更 　定格入力電圧の変更：あり 　定格入力電流の変更：あり 　ON電圧／ON電流の変更：あり 　OFF電圧／OFF電流の変更：あり 　入力抵抗の変更：あり ⑤機能の変更：なし
	AX21EU	QX28	①外部配線の変更：あり ②スロット数の変更：あり（4台必要） ③プログラムの変更 　入出力占有点数の変更：あり ④仕様の変更 　定格入力電圧の変更：なし 　定格入力電流の変更：あり 　ON電圧／ON電流の変更：あり 　OFF電圧／OFF電流の変更：あり 　入力抵抗の変更：あり ⑤機能の変更：なし
	AX31	なし	QX41で代用することをご検討ください。 【DC入力で使用時】 　①外部配線の変更：あり（コネクタ端子台変換要） 　②スロット数の変更：なし 　③プログラムの変更 　　入出力占有点数の変更：なし 　④仕様の変更 　　定格入力電圧の変更：あり（DC12V不可）*1 　　定格入力電流の変更：あり 　　ON電圧／ON電流の変更：あり 　　OFF電圧／OFF電流の変更：あり 　　入力抵抗の変更：あり 　⑤機能の変更：なし 　*1：DC12Vが必要な場合は，QX71を使用する。 【AC入力で使用時】 　外部でAC12/24Vを整流・平滑後，QX41に入力してください。
	AX31-S1	QX41	①外部配線の変更：あり（コネクタ端子台変換要） ②スロット数の変更：なし ③プログラムの変更 　入出力占有点数の変更：なし ④仕様の変更 　定格入力電圧の変更：なし 　定格入力電流の変更：あり 　ON電圧／ON電流の変更：あり 　OFF電圧／OFF電流の変更：あり 　入力抵抗の変更：あり ⑤機能の変更：なし

生産中止		Qシリーズ（Qモード）への置換え	
品　　名	形　　名	形　　名	備考（制約事項）
入力ユニット	AX40	QX40	①外部配線の変更：あり ②スロット数の変更：なし ③プログラムの変更 　入出力占有点数の変更：なし ④仕様の変更 　定格入力電圧の変更：あり（DC12V不可）*1 　定格入力電流の変更：あり 　ON電圧／ON電流の変更：あり 　OFF電圧／OFF電流の変更：あり 　入力抵抗の変更：あり ⑤機能の変更：なし *1：DC12Vが必要な場合はQX70を使用する。
	AX40-UL	QX40	①外部配線の変更：あり ②スロット数の変更：なし ③プログラムの変更 　入出力占有点数の変更：なし ④仕様の変更 　定格入力電圧の変更：あり（DC12V不可）*1 　定格入力電流の変更：あり 　ON電圧／ON電流の変更：あり 　OFF電圧／OFF電流の変更：あり 　入力抵抗の変更：あり ⑤機能の変更：なし *1：DC12Vが必要な場合はQX70を使用する。
	AX41	QX41	①外部配線の変更：あり（コネクタ端子台変換要） ②スロット数の変更：なし ③プログラムの変更 　入出力占有点数の変更：なし ④仕様の変更 　定格入力電圧の変更：あり（DC12V不可）*1 　定格入力電流の変更：あり 　ON電圧／ON電流の変更：あり 　OFF電圧／OFF電流の変更：あり 　入力抵抗の変更：あり ⑤機能の変更：なし *1：DC12Vが必要な場合はQX71を使用する。
	AX41-S1	QX41-S1	①外部配線の変更：あり（コネクタ端子台変換要） ②スロット数の変更：なし ③プログラムの変更 　入出力占有点数の変更：なし ④仕様の変更 　定格入力電圧の変更：あり（DC12V不可） 　定格入力電流の変更：あり 　ON電圧／ON電流の変更：あり 　OFF電圧／OFF電流の変更：あり 　入力抵抗の変更：あり ⑤機能の変更：なし
	AX41-UL	QX41	①外部配線の変更：あり（コネクタ端子台変換要） ②スロット数の変更：なし ③プログラムの変更 　入出力占有点数の変更：なし ④仕様の変更 　定格入力電圧の変更：あり（DC12V不可）*1 　定格入力電流の変更：あり 　ON電圧／ON電流の変更：あり 　OFF電圧／OFF電流の変更：あり 　入力抵抗の変更：あり ⑤機能の変更：なし *1：DC12Vが必要な場合はQX71を使用する。

生産中止		Qシリーズ（Qモード）への置換え	
品　　名	形　　名	形　　名	備考（制約事項）
入力ユニット	AX42	QX42	①外部配線の変更：なし ②スロット数の変更：なし ③プログラムの変更 　入出力占有点数の変更：なし ④仕様の変更 　定格入力電圧の変更：あり（DC12V不可）*1 　定格入力電流の変更：あり 　ON電圧／ON電流の変更：あり 　OFF電圧／OFF電流の変更：あり 　入力抵抗の変更：あり ⑤機能の変更：なし *1：DC12Vが必要な場合はQX72を使用する。
	AX42-S1	QX42-S1	①外部配線の変更：なし ②スロット数の変更：なし ③プログラムの変更 　入出力占有点数の変更：なし ④仕様の変更 　定格入力電圧の変更：あり（DC12V不可） 　定格入力電流の変更：あり 　ON電圧／ON電流の変更：あり 　OFF電圧／OFF電流の変更：あり 　入力抵抗の変更：あり ⑤機能の変更：なし
	AX50-S1	なし	QX40で代用することをご検討ください。 ①外部配線の変更：あり 　外部信号線に，5.6kΩ（1/2W以上）を直列に入れて入力する。 ②スロット数の変更：なし ③プログラムの変更 　入出力占有点数の変更：なし ④仕様の変更 　定格入力電圧の変更：あり 　定格入力電流の変更：あり 　ON電圧／ON電流の変更：あり 　OFF電圧／OFF電流の変更：あり 　入力抵抗の変更：あり ⑤機能の変更：なし
	AX60-S1	なし	QX40で代用することをご検討ください。 ①外部配線の変更：あり 　外部信号線に，20kΩ（2W以上）を直列に入れて入力する。 ②スロット数の変更：なし ③プログラムの変更 　入出力占有点数の変更：なし ④仕様の変更 　定格入力電圧の変更：あり 　定格入力電流の変更：あり 　ON電圧／ON電流の変更：あり 　OFF電圧／OFF電流の変更：あり 　入力抵抗の変更：あり ⑤機能の変更：なし
	AX70	QX70	①外部配線の変更：あり ②スロット数の変更：なし ③プログラムの変更 　入出力占有点数の変更：なし ④仕様の変更 　定格入力電圧の変更：あり（DC24V不可） 　定格入力電流の変更：あり 　ON電圧／ON電流の変更：あり 　OFF電圧／OFF電流の変更：あり 　入力抵抗の変更：あり ⑤機能の変更：なし

生産中止		Qシリーズ（Qモード）への置換え	
品　　名	形　　名	形　　名	備考（制約事項）
入力ユニット	AX70-UL	QX70	①外部配線の変更：あり ②スロット数の変更：なし ③プログラムの変更 　入出力占有点数の変更：なし ④仕様の変更 　定格入力電圧の変更：あり（DC24V不可） 　定格入力電流の変更：あり 　ON電圧／ON電流の変更：あり 　OFF電圧／OFF電流の変更：あり 　入力抵抗の変更：あり ⑤機能の変更：なし
	AX71	QX71	①外部配線の変更：あり（コネクタ端子台変換要） ②スロット数の変更：なし ③プログラムの変更 　入出力占有点数の変更：なし ④仕様の変更 　定格入力電圧の変更：あり（DC24V不可） 　定格入力電流の変更：あり 　ON電圧／ON電流の変更：あり 　OFF電圧／OFF電流の変更：あり 　入力抵抗の変更：あり ⑤機能の変更：なし
	AX80	QX80	①外部配線の変更：あり ②スロット数の変更：なし ③プログラムの変更 　入出力占有点数の変更：なし ④仕様の変更 　定格入力電圧の変更：あり（DC12V不可）*1 　定格入力電流の変更：あり 　ON電圧／ON電流の変更：あり 　OFF電圧／OFF電流の変更：あり 　入力抵抗の変更：あり ⑤機能の変更：なし *1：DC12Vが必要な場合はQX70を使用する。
	AX80-UL	QX80	①外部配線の変更：あり ②スロット数の変更：なし ③プログラムの変更 　入出力占有点数の変更：なし ④仕様の変更 　定格入力電圧の変更：あり（DC12V不可）*1 　定格入力電流の変更：あり 　ON電圧／ON電流の変更：あり 　OFF電圧／OFF電流の変更：あり 　入力抵抗の変更：あり ⑤機能の変更：なし *1：DC12Vが必要な場合はQX70を使用する。
	AX80E	QX82-S1	①外部配線の変更：あり（コネクタ端子台変換要） ②スロット数の変更：なし ③プログラムの変更 　入出力占有点数の変更：なし ④仕様の変更 　定格入力電圧の変更：あり（DC12V不可）*1 　定格入力電流の変更：あり 　ON電圧／ON電流の変更：あり 　OFF電圧／OFF電流の変更：あり 　入力抵抗の変更：あり ⑤機能の変更：なし *1：DC12Vが必要な場合はQX70を使用する。

生産中止		Qシリーズ（Qモード）への置換え	
品　　名	形　　名	形　　名	備考（制約事項）
入力ユニット	AX81	QX81	①外部配線の変更：あり（コネクタ端子台変換要） ②スロット数の変更：なし ③プログラムの変更 　入出力占有点数の変更：なし ④仕様の変更 　定格入力電圧の変更：あり（DC12V不可）*1 　定格入力電流の変更：あり 　ON電圧／ON電流の変更：あり 　OFF電圧／OFF電流の変更：あり 　入力抵抗の変更：あり ⑤機能の変更：なし *1：DC12Vが必要な場合はQX71を使用する。
	AX81B	なし	QX81で代用することをご検討ください。 ①外部配線の変更：あり（コネクタ端子台変換要） ②スロット数の変更：なし ③プログラムの変更 　入出力占有点数の変更：あり ④仕様の変更 　定格入力電圧の変更：なし 　定格入力電流の変更：あり 　ON電圧／ON電流の変更：あり 　OFF電圧／OFF電流の変更：あり 　入力抵抗の変更：あり ⑤機能の変更：断線検出機能なし
	AX81-S1	QX81	①外部配線の変更：あり（コネクタ端子台変換要） ②スロット数の変更：なし ③プログラムの変更 　入出力占有点数の変更：なし ④仕様の変更 　定格入力電圧の変更：あり（DC12V不可）*1 　定格入力電流の変更：あり 　ON電圧／ON電流の変更：あり 　OFF電圧／OFF電流の変更：あり 　入力抵抗の変更：あり ⑤機能の変更：なし *1：DC12Vが必要な場合はQX71を使用する。
	AX81-S2	なし	QX81で代用することをご検討ください。 ①外部配線の変更：あり（コネクタ端子台変換要） 　外部信号線に，DC48V時は5.6kΩ（1/2W以上），DC60V使用時は8.2kΩ(1W以上)の抵抗を直列に入れて入力してください。 ②スロット数の変更：なし ③プログラムの変更 　入出力占有点数の変更：なし ④仕様の変更 　定格入力電圧の変更：あり 　定格入力電流の変更：あり 　ON電圧／ON電流の変更：あり 　OFF電圧／OFF電流の変更：あり 　入力抵抗の変更：あり ⑤機能の変更：なし
	AX81-S3	QX82-S1	①外部配線の変更：あり（コネクタ端子台変換要） ②スロット数の変更：なし ③プログラムの変更 　入出力占有点数の変更：あり ④仕様の変更 　定格入力電圧の変更：あり（DC12V不可） 　定格入力電流の変更：あり 　ON電圧／ON電流の変更：あり 　OFF電圧／OFF電流の変更：あり 　入力抵抗の変更：あり ⑤機能の変更：なし

生産中止		Qシリーズ（Qモード）への置換え	
品　　名	形　　名	形　　名	備考（制約事項）
入力ユニット	AX82	QX82	①外部配線の変更：あり（Dサブ→FCNコネクタ） ②スロット数の変更：なし ③プログラムの変更 　入出力占有点数の変更：なし ④仕様の変更 　定格入力電圧の変更：あり（DC12V不可）*1 　定格入力電流の変更：あり 　ON電圧／ON電流の変更：あり 　OFF電圧／OFF電流の変更：あり 　入力抵抗の変更：あり ⑤機能の変更：なし *1：DC12Vが必要な場合はQX72を使用する。
出力ユニット	AY10	QY10	①外部配線の変更：あり ②スロット数の変更：なし ③プログラムの変更 　入出力占有点数の変更：なし ④仕様の変更 　定格出力電圧の変更：なし 　定格出力電流の変更：なし（ただし，接点寿命半分） ⑤機能の変更：なし
	AY10A	QY18A	①外部配線の変更：あり ②スロット数の変更：あり（2台必要） ③プログラムの変更 　入出力占有点数の変更：あり ④仕様の変更 　定格出力電圧の変更：なし 　定格出力電流の変更：なし（ただし，接点寿命半分） ⑤機能の変更：なし
	AY10A-UL	QY18A	①外部配線の変更：あり ②スロット数の変更：あり（2台必要） ③プログラムの変更 　入出力占有点数の変更：あり ④仕様の変更 　定格出力電圧の変更：なし 　定格出力電流の変更：なし（ただし，接点寿命半分） ⑤機能の変更：なし
	AY11	QY10	①外部配線の変更：あり ②スロット数の変更：なし ③プログラムの変更 　入出力占有点数の変更：なし ④仕様の変更 　定格出力電圧の変更：なし 　定格出力電流の変更：なし（ただし，接点寿命半分） ⑤機能の変更：あり（バリスタなし，リレー交換不可）
	AY11-UL	QY10	①外部配線の変更：あり ②スロット数の変更：なし ③プログラムの変更 　入出力占有点数の変更：なし ④仕様の変更 　定格出力電圧の変更：なし 　定格出力電流の変更：なし（ただし，接点寿命半分） ⑤機能の変更：あり（バリスタなし）
	AY11A	QY18A	①外部配線の変更：あり ②スロット数の変更：あり（2台必要） ③プログラムの変更 　入出力占有点数の変更：あり ④仕様の変更 　定格出力電圧の変更：なし 　定格出力電流の変更：なし（ただし，接点寿命半分） ⑤機能の変更：あり（バリスタなし）

生産中止		Qシリーズ（Qモード）への置換え	
品　　名	形　　名	形　　名	備考（制約事項）
出力ユニット	AY11AEU	QY18A	①外部配線の変更：あり ②スロット数の変更：あり(2台必要) ③プログラムの変更 　入出力占有点数の変更：あり ④仕様の変更 　定格出力電圧の変更：なし 　定格出力電流の変更：なし（ただし，接点寿命半分） ⑤機能の変更：あり（バリスタなし）
	AY11E	QY10	①外部配線の変更：あり ②スロット数の変更：なし ③プログラムの変更 　入出力占有点数の変更：なし ④仕様の変更 　定格出力電圧の変更：なし 　定格出力電流の変更：なし（ただし，接点寿命半分） ⑤機能の変更：あり（ヒューズ，バリスタなし）
	AY11EEU	QY10	①外部配線の変更：あり ②スロット数の変更：なし ③プログラムの変更 　入出力占有点数の変更：なし ④仕様の変更 　定格出力電圧の変更：なし 　定格出力電流の変更：なし（ただし，接点寿命半分） ⑤機能の変更：あり（ヒューズ，バリスタなし）
	AY13	QY10	①外部配線の変更：あり ②スロット数の変更：あり（2台必要） ③プログラムの変更 　入出力占有点数の変更：なし（32=16×2） ④仕様の変更 　定格出力電圧の変更：なし 　定格出力電流の変更：なし（ただし，接点寿命半分） ⑤機能の変更：なし
	AY13E	QY10	①外部配線の変更：あり ②スロット数の変更：あり（2台必要） ③プログラムの変更 　入出力占有点数の変更：なし（32=16×2） ④仕様の変更 　定格出力電圧の変更：なし 　定格出力電流の変更：なし（ただし，接点寿命半分） ⑤機能の変更：あり（ヒューズなし）
	AY13EU	QY10	①外部配線の変更：あり ②スロット数の変更：あり（2台必要） ③プログラムの変更 　入出力占有点数の変更：なし（32=16×2） ④仕様の変更 　定格出力電圧の変更：なし 　定格出力電流の変更：なし（ただし，接点寿命半分） ⑤機能の変更：なし
	AY15EU	QY10	①外部配線の変更：あり ②スロット数の変更：あり（2台必要） ③プログラムの変更 　入出力占有点数の変更：なし ④仕様の変更 　定格出力電圧の変更：なし 　定格出力電流の変更：なし（ただし，接点寿命半分） ⑤機能の変更：なし
	AY22	QY22	①外部配線の変更：あり ②スロット数の変更：なし ③プログラムの変更 　入出力占有点数の変更：なし ④仕様の変更 　定格出力電圧の変更：なし 　定格出力電流の変更：あり（出力2A→0.6A） ⑤機能の変更：あり（ヒューズ，バリスタなし）

生産中止		Qシリーズ（Qモード）への置換え	
品　　名	形　　名	形　　名	備考（制約事項）
出力ユニット	AY23	QY22	①外部配線の変更：あり ②スロット数の変更：あり（2台必要） ③プログラムの変更 入出力占有点数の変更：なし（32=16×2） ④仕様の変更 定格出力電圧の変更：なし 定格出力電流の変更：なし ⑤機能の変更：あり（ヒューズなし）
	AY40	QY40P	①外部配線の変更：あり ②スロット数の変更：なし ③プログラムの変更 入出力占有点数の変更：なし ④仕様の変更 定格出力電圧の変更：あり（DC28.8V以上は使用不可） 定格出力電流の変更：なし ⑤機能の変更：なし
	AY40-UL	QY40P	①外部配線の変更：あり ②スロット数の変更：なし ③プログラムの変更 入出力占有点数の変更：なし ④仕様の変更 定格出力電圧の変更：あり（DC28.8V以上は使用不可） 定格出力電流の変更：なし ⑤機能の変更：なし
	AY40A	QY68A	①外部配線の変更：あり ②スロット数の変更：あり（2台必要） ③プログラムの変更 入出力占有点数の変更：あり ④仕様の変更 定格出力電圧の変更：あり（DC28.8V以上は使用不可） 定格出力電流の変更：なし 応答時間遅い ⑤機能の変更：なし
	AY41	QY41P	①外部配線の変更：あり（コネクタ端子台変換要） ②スロット数の変更：なし ③プログラムの変更 入出力占有点数の変更：なし ④仕様の変更 定格出力電圧の変更：あり（DC28.8V以上は使用不可） 定格出力電流の変更：あり ⑤機能の変更：なし
	AY41-UL	QY41P	①外部配線の変更：あり（コネクタ端子台変換要） ②スロット数の変更：なし ③プログラムの変更 入出力占有点数の変更：なし ④仕様の変更 定格出力電圧の変更：あり（DC28.8V以上は使用不可） 定格出力電流の変更：あり ⑤機能の変更：なし
	AY42	QY42P	①外部配線の変更：なし ②スロット数の変更：なし ③プログラムの変更 入出力占有点数の変更：なし ④仕様の変更 定格出力電圧の変更：あり（DC28.8V以上は使用不可） 定格出力電流の変更：なし ⑤機能の変更：なし

生産中止		Qシリーズ（Qモード）への置換え	
品　　名	形　　名	形　　名	備考（制約事項）
出力ユニット	AY42-S1	QY42P	①外部配線の変更：なし ②スロット数の変更：なし ③プログラムの変更 入出力占有点数の変更：なし ④仕様の変更 定格出力電圧の変更：あり（DC28.8V以上は使用不可） 定格出力電流の変更：なし 応答時間：あり（0.3ms以下→1ms以下） ⑤機能の変更：なし
	AY42-S3	QY42P	①外部配線の変更：なし ②スロット数の変更：なし ③プログラムの変更 入出力占有点数の変更：なし ④仕様の変更 定格出力電圧の変更：あり（DC28.8V以上は使用不可） 定格出力電流の変更：なし ⑤機能の変更：あり（ヒューズと同等の機能の短絡保護機能付）
	AY42-S4	QY42P	①外部配線の変更：あり（外部供給要） ②スロット数の変更：なし ③プログラムの変更 入出力占有点数の変更：なし ④仕様の変更 定格出力電圧の変更：あり（DC28.8V以上は使用不可） 定格出力電流の変更：なし ⑤機能の変更：なし
	AY50	QY50	①外部配線の変更：あり ②スロット数の変更：なし ③プログラムの変更 入出力占有点数の変更：なし ④仕様の変更 定格出力電圧の変更：あり（DC28.8V以上は使用不可） 定格出力電流の変更：なし ⑤機能の変更：あり（ヒューズ交換不可）
	AY50-UL	QY50	①外部配線の変更：あり ②スロット数の変更：なし ③プログラムの変更 入出力占有点数の変更：なし ④仕様の変更 定格出力電圧の変更：あり（DC28.8V以上は使用不可） 定格出力電流の変更：なし ⑤機能の変更：あり（ヒューズ交換不可）
	AY51	QY50	①外部配線の変更：あり ②スロット数の変更：あり（2台必要） ③プログラムの変更 入出力占有点数の変更：なし（32=16×2） ④仕様の変更 定格出力電圧の変更：あり（DC28.8V以上は使用不可） 定格出力電流の変更：なし ⑤機能の変更：なし
	AY51-S1	QY50	①外部配線の変更：あり ②スロット数の変更：あり（2台必要） ③プログラムの変更 入出力占有点数の変更：なし（32=16×2） ④仕様の変更 定格出力電圧の変更：あり（DC28.8V以上は使用不可） 定格出力電流の変更：なし ⑤機能の変更：あり（ヒューズ交換不可）
	AY51-UL	QY50	①外部配線の変更：あり ②スロット数の変更：あり（2台必要） ③プログラムの変更 入出力占有点数の変更：なし（32=16×2） ④仕様の変更 定格出力電圧の変更：あり（DC28.8V以上は使用不可） 定格出力電流の変更：なし ⑤機能の変更：なし

生産中止		Qシリーズ（Qモード）への置換え	
品　　名	形　　名	形　　名	備考（制約事項）
出力ユニット	AY60	QY68A	①外部配線の変更：あり ②スロット数の変更：あり（2台必要） ③プログラムの変更 　入出力占有点数の変更：あり ④仕様の変更 　定格出力電圧の変更：あり（DC48V不可） 　定格出力電流の変更：なし ⑤機能の変更：あり（ヒューズなし，独立コモン）
	AY60E	QY68A	①外部配線の変更：あり ②スロット数の変更：あり（2台必要） ③プログラムの変更 　入出力占有点数の変更：あり ④仕様の変更 　定格出力電圧の変更：あり（DC48V不可） 　定格出力電流の変更：なし ⑤機能の変更：あり（ヒューズなし，独立コモン）
	AY60S	QY68A	①外部配線の変更：あり ②スロット数の変更：あり（2台必要） ③プログラムの変更 　入出力占有点数の変更：あり ④仕様の変更 　定格出力電圧の変更：あり（DC48V不可） 　定格出力電流の変更：なし ⑤機能の変更：あり（ヒューズなし，独立コモン）
	AY60S-UL	QY68A	①外部配線の変更：あり ②スロット数の変更：あり（2台必要） ③プログラムの変更 　入出力占有点数の変更：あり ④仕様の変更 　定格出力電圧の変更：あり（DC48V不可） 　定格出力電流の変更：なし ⑤機能の変更：あり（ヒューズなし，独立コモン）
	AY70	QY70	①外部配線の変更：あり ②スロット数の変更：なし ③プログラムの変更 　入出力占有点数の変更：なし ④仕様の変更 　定格出力電圧の変更：あり（DC14.4V以上は使用不可） 　定格出力電流の変更：なし ⑤機能の変更：なし
	AY70-UL	QY70	①外部配線の変更：あり ②スロット数の変更：なし ③プログラムの変更 　入出力占有点数の変更：なし ④仕様の変更 　定格出力電圧の変更：あり（DC14.4V以上は使用不可） 　定格出力電流の変更：なし ⑤機能の変更：なし
	AY71	QY71	①外部配線の変更：あり（コネクタ端子台変換要） ②スロット数の変更：なし ③プログラムの変更 　入出力占有点数の変更：なし ④仕様の変更 　定格出力電圧の変更：なし 　定格出力電流の変更：なし ⑤機能の変更：なし
	AY72	QY71	①外部配線の変更：なし ②スロット数の変更：あり（2台必要） ③プログラムの変更 　入出力占有点数の変更：なし（64=32×2） ④仕様の変更 　定格出力電圧の変更：なし 　定格出力電流の変更：なし ⑤機能の変更：なし

生産中止		Qシリーズ（Qモード）への置換え	
品　　名	形　　名	形　　名	備考（制約事項）
出力ユニット	AY80	QY80	①外部配線の変更：あり ②スロット数の変更：なし ③プログラムの変更 　入出力占有点数の変更：なし ④仕様の変更 　定格出力電圧の変更：あり（DC28.8V以上は使用不可） 　定格出力電流の変更：なし ⑤機能の変更：あり（ヒューズ交換不可）
	AY81	QY81P	①外部配線の変更：あり（コネクタ端子台変換要） ②スロット数の変更：なし ③プログラムの変更 　入出力占有点数の変更：なし ④仕様の変更 　定格出力電圧の変更：あり（DC28.8V以上は使用不可） 　定格出力電流の変更：あり（出力0.5A→0.1A） ⑤機能の変更：なし
	AY82-EP	QY81P	①外部配線の変更：なし ②スロット数の変更：あり（2台必要） ③プログラムの変更 　入出力占有点数の変更：なし（64=32×2） ④仕様の変更 　定格出力電圧の変更：なし 　定格出力電流の変更：なし ⑤機能の変更：なし
入出力ユニット	AH42	QH42P	①外部配線の変更：なし ②スロット数の変更：なし ③プログラムの変更 　入出力占有点数の変更：あり（32点占有） ④仕様の変更 　定格入力電圧の変更：あり（DC12V不可） 　定格入力電流の変更：あり 　ON電圧／ON電流の変更：あり 　OFF電圧／OFF電流の変更：あり 　入力抵抗の変更：あり 　定格出力電圧の変更：あり（DC28.8V以上は使用不可） 　定格出力電流の変更：なし ⑤機能の変更：なし
ダイナミックスキャン入出力ユニット	A42XY	なし	入出力信号をダイナミックからスタティックに置き換えて，QX42，QY42Pで代用することをご検討ください。
ダミーユニット	AG62	なし	【ダミーユニット機能】 　QG60とI/O割付けで代用することをご検討ください。 【シミュレーションスイッチ機能】 　QX40と外部スイッチ代用することをご検討ください。
ブランクカバー	AG60	QG60	特に制約なし
割込みユニット	AI61	QI60	①外部配線の変更：あり ②スロット数の変更：なし ③プログラムの変更 　入出力占有点数の変更：あり（16点占有） ④仕様の変更 　定格入力電圧の変更：あり（DC12V不可） 　定格入力電流の変更：あり 　ON電圧／ON電流の変更：あり 　OFF電圧／OFF電流の変更：あり 　入力抵抗の変更：あり ⑤機能の変更：なし

生産中止		Qシリーズ（Qモード）への置換え	
品　　名	形　　名	形　　名	備考（制約事項）
割込みユニット	AI61-S1	QI60	①外部配線の変更：あり ②スロット数の変更：なし ③プログラムの変更 　入出力占有点数の変更：あり（16点占有） ④仕様の変更 　定格入力電圧の変更：なし 　定格入力電流の変更：あり 　ON電圧／ON電流の変更：あり 　OFF電圧／OFF電流の変更：あり 　入力抵抗の変更：あり ⑤機能の変更：なし ⑥その他：応答時間が異なります。
K/A変換アダプタ	A6KA-CH32	なし	外部配線をやり直してください。
	A6KA-CX42		
	A6KA-CY42		
	A6KA-TX10		
	A6KA-TX11		
	A6KA-TX20		
	A6KA-TX21		
	A6KA-TX40		
	A6KA-TX41		
	A6KA-TY10		
	A6KA-TY11		
	A6KA-TY13		
	A6KA-TY22		
	A6KA-TY23		
	A6KA-TY40		
	A6KA-TY41		
	A6KA-TY51		
シミュレーションスイッチ	A6SW16	なし	外部にスイッチを接続して代用することをご検討ください。
	A6SW32		
電源ユニット	A62P	Q62P	①外部配線の変更あり ②スロットの変更：なし ③仕様の変更：電流容量減少
	A61PEU	Q61P	①外部配線の変更：あり ②スロットの変更：なし ③仕様の変更：電流容量減少
	A62PEU	Q62P	①外部配線の変更：あり ②スロットの変更：なし ③仕様の変更：電流容量減少
	A68P	なし	汎用スイッチング電源(DC±15V用)
	A61P-UL	Q61P	電流容量減少
アナログ入力ユニット	A616AD	Q68ADV Q68ADI	①外部配線の変更：電線サイズの変更 ②スロット数の変更：あり（2台必要） ③プログラムの変更：入出力占有点数の変更，入出力信号の変更，バッファメモリアドレスの変更 ④性能仕様の変更：8CH/ユニット，入力信号（VまたはI入力のみ） ⑤機能仕様の変更：なし
	A68AD	Q68ADV Q68ADI	①外部配線の変更：電線サイズの変更 ②スロット数の変更：なし ③プログラムの変更：入出力占有点数の変更，入出力信号の変更，バッファメモリアドレスの変更 ④性能仕様の変更：入力信号（VまたはI入力のみ），入出力特性 ⑤機能仕様の変更：なし
	A68AD-S2	Q68ADV Q68ADI	①外部配線の変更：電線サイズの変更 ②スロット数の変更：なし ③プログラムの変更：入出力占有点数の変更，入出力信号の変更，バッファメモリアドレスの変更 ④性能仕様の変更：入力信号（VまたはI入力のみ），入出力特性 ⑤機能仕様の変更：なし

生産中止		Qシリーズ（Qモード）への置換え	
品　　名	形　　名	形　　名	備考（制約事項）
アナログ入力ユニット	A68ADN	Q68ADV Q68ADI	①外部配線の変更：電線サイズの変更 ②スロット数の変更：なし ③プログラムの変更：入出力占有点数の変更，入出力信号の変更，バッファメモリアドレスの変更 ④性能仕様の変更：入力信号（VまたはI入力のみ），消費電流の増加 ⑤機能仕様の変更：なし
マルチプレクサ	A60MX	なし	Q68ADV/Q68ADIを複数台使用して置き換えることをご検討ください。
	A60MXRN	なし	Q64AD-GHを複数台使用して置き換えることをご検討ください。
	A60MXR	なし	Q64AD-GHを複数台使用して置き換えることをご検討ください。
	A60MXTN	なし	Q64TDを複数台使用して置き換えることをご検討ください。
	A60MXT	なし	Q64TDを複数台使用して置き換えることをご検討ください。
アナログ出力ユニット	A616DAI	Q68DAIN	①外部配線の変更：電線サイズの変更 ②スロット数の変更：あり（2台必要） ③プログラムの変更：入出力占有点数の変更，入出力信号の変更，バッファメモリアドレスの変更 ④性能仕様の変更：8CH/ユニット ⑤機能仕様の変更：なし
	A616DAV	Q68DAVN	①外部配線の変更：電線サイズの変更 ②スロット数の変更：あり（2台必要） ③プログラムの変更：入出力占有点数の変更，入出力信号の変更，バッファメモリアドレスの変更 ④性能仕様の変更：8CH/ユニット ⑤機能仕様の変更：なし
	A62DA	Q62DAN	①外部配線の変更：電線サイズの変更 ②スロット数の変更：なし ③プログラムの変更：入出力占有点数の変更，入出力信号の変更，バッファメモリアドレスの変更 ④性能仕様の変更：出力電流（マイナス電流不可），入出力特性 ⑤機能仕様の変更：なし
	A62DA-S1	Q62DAN	①外部配線の変更：電線サイズの変更 ②スロット数の変更：なし ③プログラムの変更：入出力占有点数の変更，入出力信号の変更，バッファメモリアドレスの変更 ④性能仕様の変更：出力電流（マイナス電流不可） ⑤機能仕様の変更：なし
	A68DAI-S1	Q68DAIN	①外部配線の変更：電線サイズの変更 ②スロット数の変更：なし ③プログラムの変更：入出力占有点数の変更，入出力信号の変更，バッファメモリアドレスの変更 ④性能仕様の変更：消費電流の増加 ⑤機能仕様の変更：なし
	A68DAV	Q68DAVN	①外部配線の変更：電線サイズの変更 ②スロット数の変更：なし ③プログラムの変更：入出力占有点数の変更，入出力信号の変更，バッファメモリアドレスの変更 ④性能仕様の変更：消費電流の増加 ⑤機能仕様の変更：なし
温度入力ユニット	A616TD	Q64TD	①外部配線の変更：電線サイズの変更 ②スロット数の変更：あり（4台必要） ③プログラムの変更：入出力占有点数の変更，入出力信号の変更，バッファメモリアドレスの変更 ④性能仕様の変更：4CH/ユニット ⑤機能仕様の変更：なし
	A68RD3N	Q64RD	①外部配線の変更：電線サイズの変更 ②スロット数の変更：あり（2台必要） ③プログラムの変更：入出力占有点数の変更，入出力信号の変更，バッファメモリアドレスの変更 ④性能仕様の変更：4CH/ユニット ⑤機能仕様の変更：なし
	A68RD4N	Q64RD	①外部配線の変更：電線サイズの変更 ②スロット数の変更：あり（2台必要） ③プログラムの変更：入出力占有点数の変更，入出力信号の変更，バッファメモリアドレスの変更 ④性能仕様の変更：4CH/ユニット ⑤機能仕様の変更：なし

生産中止		Qシリーズ（Qモード）への置換え	
品　　名	形　　名	形　　名	備考（制約事項）
高速カウンタユニット	AD61	QD62-H01	①外部配線の変更：端子台配線→コネクタ配線，電線サイズの変更 ②スロット数の変更：なし ③計数速度（最高）：50KPPS ④計数範囲：32ビット符号付きバイナリ（-2147483648～2147483647） 計数範囲の見直し ⑤プログラムの変更：入出力占有点数の変更，入出力信号の変更，バッファメモリアドレスの変更 ⑥性能仕様の変更：なし ⑦機能仕様の変更：なし
	AD61-S1	QD62-H02	①外部配線の変更：端子台配線→コネクタ配線，電線サイズの変更 ②スロット数の変更：なし ③計数速度（最高）：1相モード：10KPPS，2相モード：7KPPS ④計数範囲：32ビット符号付きバイナリ（-2147483648～2147483647） 計数範囲の見直し ⑤プログラムの変更：入出力占有点数の変更，入出力信号の変更，バッファメモリアドレスの変更 ⑥性能仕様の変更：なし ⑦機能仕様の変更：なし
位置決めユニット	AD70	なし	QA1S6□B形増設ベースユニットに，A1SD70を装着する。 または，QD75システムに置き換えることをご検討ください。
	AD72	なし	QA65B形増設ベースユニットに，A1SD70を2台装着する。または，QD75システムに置き換えることをご検討ください。
	AD75M1	QD75M1	①外部配線の変更：コネクタの変更，手動パルサ配線の変更 ②スロット数の変更：なし ③プログラムの変更：入出力占有点数の変更，XY割付の変更，バッファメモリの割付変更，異なる機能の変更 ④性能仕様の変更：上位互換 ⑤機能仕様の変更：一部異なる
	AD75M2	QD75M2	①外部配線の変更：コネクタの変更，手動パルサ配線の変更 ②スロット数の変更：なし ③プログラムの変更：入出力占有点数の変更，XY割付の変更，バッファメモリの割付変更，異なる機能の変更 ④性能仕様の変更：上位互換 ⑤機能仕様の変更：一部異なる
	AD75M3	QD75M4	①外部配線の変更：コネクタの変更，手動パルサ配線の変更 ②スロット数の変更：なし ③プログラムの変更：入出力占有点数の変更，XY割付の変更，バッファメモリの割付変更，異なる機能の変更 ④性能仕様の変更：上位互換 ⑤機能仕様の変更：一部異なる
	AD75P1-S3	QD75P1	①外部配線の変更：コネクタの変更，手動パルサ配線の変更 ②スロット数の変更：なし ③プログラムの変更：入出力占有点数の変更，XY割付の変更，バッファメモリの割付変更，異なる機能の変更 ④性能仕様の変更：なし ⑤機能仕様の変更：一部異なる 備考 AD71(S1/S2/S7)は，2004年10月末日に生産中止になっています。詳細は，テクニカルニュース　PLC-D-471を参照してください。
	AD75P2-S3	QD75P2	①外部配線の変更：コネクタの変更，手動パルサ配線の変更 ②スロット数の変更：なし ③プログラムの変更：入出力占有点数の変更，XY割付の変更，バッファメモリの割付変更，異なる機能の変更 ④性能仕様の変更：なし ⑤機能仕様の変更：一部異なる
	AD75P3-S3	QD75P4	①外部配線の変更：コネクタの変更，手動パルサ配線の変更 ②スロット数の変更：なし ③プログラムの変更：入出力占有点数の変更，XY割付の変更，バッファメモリの割付変更，異なる機能の変更 ④性能仕様の変更：なし ⑤機能仕様の変更：一部異なる

生産中止		Qシリーズ（Qモード）への置換え	
品　　名	形　　名	形　　名	備考（制約事項）
位置検出ユニット	A61LS	なし	エヌエスディ株式会社製　VS-Q62に置換えをご検討してください。
	A62LS-S5	なし	
	A63LS	なし	
インテリジェントコミュニケーション	AD51H-S3	QD51 QD51-R24	QD51(R24)はAD51H-S3に比べ以下の仕様が異なります。 AD51H-S3　→　QD51(R24) タスク数：8→2 メモリ：300→60kb パラレル：あり→ない スロット数：2→1 メモリカードI/F：2→0 ・また，AD51H-S3は，RS232×2とRS422×1であるが，QD51は，RS232×2であり，QD51-R24はRS232×1とRS422×1です。
	AD51-S3	QD51 QD51-R24	BASICプログラムを，QD51 (R24)用に置き換えてください。
Ethernetユニット	AJ71E71N-B2	QJ71E71-B2	特に制約なし
	AJ71E71N-B5	QJ71E71-B5	特に制約なし
	AJ71E71N3-T	QJ71E71-100	特に制約なし
MELSECNET/Bデータリンクユニット	AJ71AT21B	なし	MELSECNET(Ⅱ)，/BデータリンクからMELSECNET/Hネットワークシステムへの変更を検討してください。　（テクニカルニュースPLC-D-507参照）
	AJ72T25B	なし	
MELSECNETデータリンクユニット	AJ71AP21	なし	
	AJ71AP21-S3	なし	
	AJ71AR21	なし	
	AJ71P22-S3	なし	
	AJ71AP22-S3	なし	
	AJ72P25	なし	
	AJ72P25-S1	なし	
	AJ72P25-S3	なし	
	AJ72R25	なし	
	AJ72R25-S1	なし	
CC-Linkマスタ／ローカルユニット	AJ61BT11	QJ61BT11N	特に制約なし
MELSECNET/MINI-S3マスタユニット	AJ71PT32-S3	なし	MELSECNET/MINI-S3からCC-Linkへのシステム変更を検討してください。
	AJ71T32-S3	なし	
	AJ71T32-S4	なし	
MELSECNET/MINI-S3子局ユニット	AJ72PT35	なし	
	AJ72T35	なし	
MELSEC-I/OLINKマスタユニット	AJ51T64	なし	MELSEC-I/OLINKからCC-Link/LTへのシステム変更を検討してください。
JEMANET(OPCN-1)インタフェースユニット	AJ71J92-S3	なし	OPCN-1からMELSECNET/HまたはCC-Linkへのシステム変更を検討してください。
B/NETインタフェースユニット	AJ71B62-S3	B-QIF	①外部配線の変更：なし ②スロット数の変更：なし ③プログラムの変更：入出力占有点数の変更，XY割付の変更，バッファメモリアドレスの変更
ターミナルインタフェース	AJ71C21-S1	なし	代品なし
マルチドロップリンク	AJ71C22-S1	なし	代品なし
上位コントローラ高速リンク	AJ71C23-S3	なし	代品なし

生産中止		Qシリーズ（Qモード）への置換え	
品　　名	形　　名	形　　名	備考（制約事項）
計算機リンクユニット	AJ71UC24	QJ71C24N QJ71C24N-R2	Qシリーズは，マルチドロップリンク機能がありません。
	AJ71C24-S1	なし	代品なし
	AJ71C24-S7	なし	代品なし
超音波リニアスケールユニット	A64BTL	なし	代品なし
外部故障診断	AD51FD-S3	なし	代品なし
PC簡易監視	AS91	なし	【エラー出力】 RUNフラグ：SM1039と，自己診断エラー：SM1のB接点の演算結果を出力ユニットに出力させて代用してください。 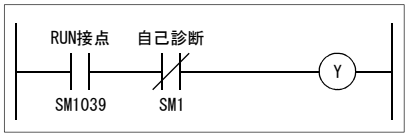 【RUN出力】 Q6□P形電源ユニットのERR接点で代用してください。
外部表示	A6DU-B	なし	三菱電機エンジニアリング株式会社製のEPU01またはPocketLadderに置換えをご検討ください。ただし，盤面取り付けはできません。
ビジョンセンサユニット	AS25VS	なし	市販品のビジョンセンサとシーケンサを，RS232/Ethernet/デジタルI/Oで接続して，データを取り込むことをご検討してください。
	AS25VS-S1	なし	
カメラ増設ユニット	AS25CE	なし	
カメラ電源	AS25VS-PW	なし	
モニタケーブル	AC50VS-MO	なし	
AS25CE用ケーブル	AC02VS-CS	なし	
AS25CE用ケーブル	AC02VS-CO	なし	
カメラケーブル 5m	AC50VS-VO	なし	
カメラケーブル 25m	AC250VS-VO	なし	
セット販売品	AS25VS-SETA	なし	
	AS25VS-SETB	なし	
ビジョンセンサユニット	AS50VS	なし	
	AS50VS-GN	なし	
	AS50VS-S1	なし	
カメラ増設ユニット	AS50CE	なし	
位置高速検出ユニット	AS50PM	なし	
オプションユニット接続コネクタ	AS50EX1	なし	
	AS50EX2	なし	
カメラ電源	AS50VS-PW	なし	
カメラケーブル 2m	AC20VS5-VO	なし	
カメラケーブル 5m	AC50VS5-VO	なし	
カメラケーブル 10m	AC100VS5-VO	なし	
カメラケーブル 20m	AC200VS5-VO	なし	
カメラケーブル 30m	AC300VS5-VO	なし	

12.2 QnAシリーズからQシリーズ（Qモード）への置換え

生産中止		Qシリーズ（Qモード）への置換え	
品　　名	形　　名	形　　名	備考（制約事項）
CPUユニット	Q2ACPU	Q02CPU	①入出力制御：リフレッシュのみ ②処理速度（LD 命令）：0.2μs→0.079μs ③ PC MIX 値：1.3→4.4 ④入出力点数：512点→4096点 ⑤入出力デバイス点数：8192点→8192点 ⑥プログラム容量：28kステップ→28kステップ ⑦ファイルレジスタ点数：1018k点→32k点 （メモリカード使用時：最大1018k点） ⑧増設段数：3段→7段(QA増設ベース接続可) ⑨メモリカード装着枚数：2枚→1枚 ⑩メモリカードSRAM容量MAX：2Mバイト×2枚→2Mバイト×1枚
		Q02UCPU	①入出力制御：リフレッシュのみ ②処理速度（LD 命令）：0.2μs→0.04μs ③ PC MIX 値：1.3→14 ④入出力点数：512点→2048点 ⑤入出力デバイス点数：8192点→8192点 ⑥プログラム容量：28kステップ→20kステップ ⑦ファイルレジスタ点数：1018k点→64k点 （メモリカード使用時：最大4086k 点） ⑧増設段数：3段→4段 ⑨メモリカード装着枚数：2枚→1枚 ⑩メモリカードSRAM容量MAX：2Mバイト×2枚→8Mバイト×1枚
		Q03UD(E)CPU/ Q03UDVCPU	①入出力制御：リフレッシュのみ ②処理速度（LD 命令）：0.2μs→0.0095μs(Q03UD(E)CPU) 0.2μs→0.0019μs(Q03UDVCPU) ③ PC MIX 値：1.3→28(Q03UD(E)CPU)/227(Q03UDVCPU) ④入出力点数：512点→ 4096点 ⑤入出力デバイス点数：8192点→8192点 ⑥プログラム容量：28kステップ→30kステップ ⑦ファイルレジスタ点数：1018k点→96k点 （メモリカード使用時(Q03UD(E)CPU)： 最大4086k点） 拡張SRAM カセット使用時(Q03UDVCPU)： 最大4192k点） ⑧増設段数：3 段→7段 ⑨メモリカード装着枚数：2 枚→1枚 ⑩メモリカードSRAM *2 *3 容量MAX：2Mバイト×2枚→8Mバイト×1枚

生産中止		Qシリーズ（Qモード）への置換え	
品　　名	形　　名	形　　名	備考（制約事項）
CPUユニット	Q2ACPU-S1	Q06HCPU	①入出力制御：リフレッシュのみ ②処理速度（LD 命令）：0.2μs→0.034μs ③ PC MIX 値：1.3→10.3 ④入出力点数：1024点→4096点 ⑤入出力デバイス点数：8192点→8192点 ⑥プログラム容量：60kステップ→60kステップ ⑦ファイルレジスタ点数：1018k点→64k点 （メモリカード使用時：最大1018k点） ⑧増設段数：7 段→ 7 段(QA 増設ベース接続可) ⑨メモリカード装着枚数：2枚→1枚 ⑩メモリカードSRAM 容量MAX：2Mバイト×2枚→2Mバイト×1枚
		Q03UD(E)CPU/ Q03UDVCPU	①入出力制御：リフレッシュのみ ②処理速度（LD 命令）：0.2μs→0.0095μs(Q03UD(E)CPU) 0.2μs → 0.0019μs(Q03UDVCPU) ③ PC MIX 値：1.3 → 28(Q03UD(E)CPU)/227(Q03UDVCPU) ④入出力点数：1024 点→ 4096点 ⑤入出力デバイス点数：8192 点→8192点 ⑥プログラム容量：60kステップ→ 30kステップ ⑦ファイルレジスタ点数：1018k点→96k点 （メモリカード使用時(Q03UD(E)CPU)： 最大4086k点 拡張SRAMカセット使用時(Q03UDVCPU)： 最大4192k点） ⑧増設段数：7段→7段 ⑨メモリカード装着枚数：2枚→1枚 ⑩メモリカードSRAM *2 *3 容量MAX：2Mバイト×2枚→ 8Mバイト×1枚
		Q06UD(E)HCPU /Q06UDVCPU	①入出力制御：リフレッシュのみ ②処理速度（LD 命令）：0.2μs→0.0095μs(Q06UD(E)HCPU) 0.2μs→0.0019μs(Q06UDVCPU) ③ PC MIX 値：1.3→60(Q06UD(E)HCPU)/227(Q06UDVCPU) ④入出力点数：1024点→4096点 ⑤入出力デバイス点数：8192点→8192点 ⑥プログラム容量：60kステップ→60kステップ ⑦ファイルレジスタ点数：1018k点→384k点 （メモリカード使用時(Q06UD(E)HCPU)： 最大4086k点 拡張SRAMカセット使用時(Q06UDVCPU)： 最大4480k点） ⑧増設段数：7段→7段 ⑨メモリカード装着枚数：2枚→1枚 ⑩メモリカードSRAM *2 *3 容量MAX：2Mバイト×2枚→8Mバイト×1枚

生産中止		Qシリーズ（Qモード）への置換え	
品　　名	形　　名	形　　名	備考（制約事項）
CPUユニット	Q3ACPU	Q12HCPU	①入出力制御：リフレッシュのみ ②処理速度（LD 命令）：0.15μs→0.034μs ③ PC MIX 値：1.8→10.3 ④入出力点数：2048点→4096点 ⑤入出力デバイス点数：8192点→8192点 ⑥プログラム容量：92kステップ→124kステップ ⑦ファイルレジスタ点数：1018k点→128k点 （メモリカード使用時：最大1018k 点） ⑧増設段数：7段→7段(QA 増設ベース接続可) ⑨メモリカード装着枚数：2 枚→1枚 ⑩メモリカードSRAM 容量MAX：2Mバイト×2 枚→2Mバイト×1枚
		Q04UD(E)HCPU /Q04UDVCPU	①入出力制御：リフレッシュのみ ②処理速度（LD命令）：0.15μs→0.0095μs(Q04UD(E)HCPU) 0.15μs→0.0019μs(Q04UDVCPU) ③ PC MIX 値：1.8→60(Q04UD(E)HCPU)/227(Q04UDVCPU) ④入出力点数：2048点→4096点 ⑤入出力デバイス点数：8192点→8192点 ⑥プログラム容量：92kステップ→40kステップ ⑦ファイルレジスタ点数：1018k点→128k点 （メモリカード使用時(Q04UD(E)HCPU)： 最大4086k点 拡張SRAMカセット使用時(Q04UDVCPU)： 最大4224k点) ⑧増設段数：7段→7段 ⑨メモリカード装着枚数：2枚→1枚 ⑩メモリカードSRAM *2 *3 容量MAX：2Mバイト×2枚→8Mバイト×1枚
		Q13UD(E)HCPU /Q13UDVCPU	①入出力制御：リフレッシュのみ ②処理速度（LD 命令）：0.15μs→0.0095μs(Q13UD(E)HCPU) 0.15μs→0.0019μs(Q13UDVCPU) ③ PC MIX 値：1.8→60(Q13UD(E)HCPU)/227(Q13UDVCPU) ④入出力点数：2048点→4096点 ⑤入出力デバイス点数：8192点→ 8192点 ⑥プログラム容量：92kステップ→130kステップ ⑦ファイルレジスタ点数：1018k点→512k点 （メモリカード(Q13UD(E)HCPU) 使用時： 最大4086k点 拡張SRAMカセット使用時(Q13UDVCPU)： 最大4608k点) ⑧増設段数：7段→ 7段 ⑨メモリカード装着枚数：2枚→1枚 ⑩メモリカードSRAM *2 *3 容量MAX：2Mバイト×2枚→8Mバイト×1枚

生産中止		Qシリーズ（Qモード）への置換え	
品　　名	形　　名	形　　名	備考（制約事項）
CPUユニット	Q4ACPU	Q12HCPU	①入出力制御：リフレッシュのみ ②処理速度（LD 命令）：0.075μs→0.034μs ③ PC MIX 値：3.8→10.3 ④入出力点数：4096点→4096点 ⑤入出力デバイス点数：8192点→8192点 ⑥プログラム容量：124k ステップ→124kステップ ⑦ファイルレジスタ点数：1018k 点→128k 点 （メモリカード使用時：最大1018k 点） ⑧増設段数：7段→7段(QA増設ベース接続可) ⑨メモリカード装着枚数：2枚→1枚 ⑩メモリカードSRAM 容量MAX：2Mバイト×2 枚→2Mバイト×1枚
		Q06UD(E)HCPU /Q06UDVCPU	①入出力制御：リフレッシュのみ ②処理速度（LD 命令）：0.075μs→0.0095μs(Q06UD(E)HCPU) 0.075μs→0.0019μs(Q06UDVCPU) ③ PC MIX 値：3.8→60(Q06UD(E)HCPU)/227(Q06UDVCPU) ④入出力点数：4096点→4096 点 ⑤入出力デバイス点数：8192点→8192 点 ⑥プログラム容量：124kステップ→60k ステップ ⑦ファイルレジスタ点数：1018k 点→384k 点 （メモリカード使用時(Q06UD(E)HCPU)： 最大4086k点 拡張SRAMカセット使用時(Q06UDVCPU)： 最大4480k点） ⑧増設段数：7段→7段 ⑨メモリカード装着枚数：2枚→1枚 ⑩メモリカードSRAM *2 *3 容量MAX：2Mバイト×2枚→ 8Mバイト×1枚
		Q13UD(E)HCPU /Q13UDVCPU	①入出力制御：リフレッシュのみ ②処理速度（LD 命令）：0.15μs→0.0095μs(Q13UD(E)HCPU) 0.15μs→0.0019μs(Q13UDVCPU) ③ PC MIX 値：1.8→60(Q13UD(E)HCPU)/227(Q13UDVCPU) ④入出力点数：2048点→4096点 ⑤入出力デバイス点数：8192点→8192点 ⑥プログラム容量：124kステップ→130kステップ ⑦ファイルレジスタ点数：1018k点→512k点 （メモリカード(Q13UD(E)HCPU) 使用時： 最大4086k点 拡張SRAMカセット使用時(Q13UDVCPU)： 最大4608k点） ⑧増設段数：7段→7段 ⑨メモリカード装着枚数：2枚→1枚 ⑩メモリカードSRAM *2 *3 容量MAX：2Mバイト×2枚→8Mバイト×1枚
基本ベースユニット	A38HB	Q38B	特に制約なし
	A38HBEU	Q38B	特に制約なし
Ethernetユニット	AJ71QE71N-B2	QJ71E71-B2	特に制約なし
	AJ71QE71N-B5	QJ71E71-B5	特に制約なし
	AJ71QE71N3-T	QJ71E71-100	特に制約なし
シリアルコミュニケーションユニット	AJ71QC24N	QJ71C24N	特に制約なし
	AJ71QC24N-R2	QJ71C24N-R2	特に制約なし
	AJ71QC24N-R4	QJ71C24N-R4	QシリーズQJ71C24N-R4は，制御信号がありません。信号制御する場合は，QJ71C24Nを使用してRS232-422変換器を接続して使用してください。
CC-Linkマスタ／ローカルユニット	AJ61QBT11	QJ61BT11N	特に制約なし

12.3 Q4AR二重化システムからQシリーズ（Qモード）への置換え

生産中止		Qシリーズ（Qモード）への置換え	
品　　名	形　　名	形　　名	備考（制約事項）
CPUユニット	Q4ARCPU	Q12PRHCPU	①入出力制御：リフレッシュのみ ②処理速度(LD命令)：0.075μs→0.034μs ③PC MIX値：3.8→10.3 ④入出力点数：4096点→4096点 ⑤プログラム容量：124kステップ→124kステップ ⑥ファイルレジスタ点数：1014k点→1014k点 ⑦増設段数：7段→7段 ⑧メモリカード装着枚数：2枚→1枚 ⑨メモリカードSRAM容量MAX：2Mバイト×2枚→2Mバイト×1枚 ⑩I/Oユニット接続方式：近接I/O(増設ケーブル)→NET/HリモートI/O
基本ベースユニット	A32RB	Q38RB	基本ベース：1台→2台 I/Oスロット数：2スロット→8スロット
	A33RB	Q38RB	基本ベース：1台→2台 I/Oスロット数：3スロット→8スロット
	A37RHB	Q38RB	I/Oスロット数：7スロット→8スロット
増設ベースユニット	A68RB	Q68RB	特に制約なし
電源ユニット	A67RP	なし	代品なし
システム管理ユニット	AS92R	なし	代品なし
バス切換えユニット	A6RAF	なし	代品なし

13. MELSEC-A/QnA（大形）シリーズ　補用品リスト（2008年9月末日まで生産）

MELSEC-A/QnA（大形）シリーズの中で，補用品として2008年9月末日まで継続生産する製品形名を，下表に記載します。

区分欄に，2006年9月の生産中止後の補用品の対応を記載しています。

◎：2008年9月末日まで継続生産します。

○：2006年9月末日に生産中止しますが，◎の中に代替可能品があります。

－：2006年9月末日に生産中止（2006年8月末日までに予備品のご購入をお願いします。）

13.1 Aシリーズの補用品リスト

品名	形名	区分	代替可能品
CPUユニット	A1NCPU	○*1	A2UCPU-S1 +A3NMCA-24 +A61PN＋DC24V
	A1NCPUP21	○*1	A3ACPUP21 +A3NMCA-24 +A61PN＋DC24V
	A1NCPUR21	○*1	A3ACPUR21 +A3NMCA-24 +A61PN＋DC24V
	A2NCPU	○*1	A2UCPU-S1
	A2NCPUP21	○*1	A3ACPUP21
	A2NCPUR21	○*1	A3ACPUR21
	A2NCPU-S1	○*1	A2UCPU-S1
	A2NCPUP21-S1	○*1	A3ACPUP21
	A2NCPUR21-S1	○*1	A3ACPUR21
	A3NCPU	○*1	A3UCPU
	A3NCPUP21	○*1	A3ACPUP21
	A3NCPUR21	○*1	A3ACPUR21
	A2ACPU	○	A2UCPU-S1
	A2ACPUP21	○	A3ACPUP21
	A2ACPUR21	○	A3ACPUR21
	A2ACPU-S1	○	A2UCPU-S1
	A2ACPUP21-S1	○	A3ACPUP21
	A2ACPUR21-S1	○	A3ACPUR21
	A3ACPU	○	A3UCPU
	A3ACPUP21	◎	－
	A3ACPUR21	◎	－
	A2UCPU	○	A2UCPU-S1
	A2UCPU-S1	◎	－
	A3UCPU	◎	－
	A4UCPU	◎	－
	A1NCPUP21-S3	－	－
	A2NCPUP21-S3	－	－
	A2NCPUP21-S4	－	－
	A3NCPUP21-S3	－	－
	A2ACPUP21-S3	－	－
	A2ACPUP21-S4	－	－
	A3ACPUP21-S3	－	－
	A2CCPU	－	－

品名	形名	区分	代替可能品
CPUユニット	A2CCPUP21	－	－
	A2CCPUR21	－	－
	A2CCPUC24-PRF	－	－
	A2CCPUC24	－	－
	A2CJCPU-S3	－	－
基本ベースユニット	A32B	◎	－
	A35B	◎	－
	A38B	◎	－
	A32B-UL	－	－
	A35B-UL	－	－
	A38B-UL	－	－
	A32B-E	－	－
	A35B-E	－	－
	A38B-E	－	－
	A32B-S1	－	－
増設ベースユニット	A52B	◎	－
	A55B	◎	－
	A58B	◎	－
	A62B	◎	－
	A65B	◎	－
	A68B	◎	－
	A55B-UL	－	－
	A58B-UL	－	－
	A65B-UL	－	－
	A68B-UL	－	－
増設ケーブル	AC06B	◎	－
	AC06B-UL	－	－
	AC12B	◎	－
	AC12B-UL	－	－
	AC30B	◎	－
	AC30B-UL	－	－
	AC50B	◎	－
	A1SC05NB	◎	－
	A1SC07NB	◎	－
	A1SC30NB	◎	－
	A1SC50NB	◎	－

*1：AnNCPUからAnACPU/AnUCPUへの置換えには，一部制約がありますのでご注意ください。

(1) 一部の命令（CHK，DI/EI，CHG，SUB(P)）の使い方によってはプログラム修正が必要になります。

(2) AnACPU/AnUCPUには無い特殊レジスタ（M9010，M9053）を使用している場合は，プログラム修正が必要になります。

(3) AnACPU/AnUCPUではマイコンモードがありませんので，マイコンプログラムを使用している場合は，プログラム修正が必要となります。

(4) AnACPU/AnUCPUでは，入出力制御方式がリフレッシュ方式固定ですので，ダイレクト方式を使用している場合は，入出力タイミングが変化しますのでご注意ください。

(5) リンクリフレッシュのタイミングが異なりますので，必要に応じてプログラムの修正をお願いします。

(6) 割込みプログラム中でインデックスレジスタを使用している場合は，プログラムの修正が必要になります。

(7) A1NCPUP21/R21で4KEROMを使用していた場合，A3ACPUP21/R21に置き換えた際は，E^2PROM運転ができません。
A3NMCA-24を装着して，RAM運転またはROM運転でご使用ください。

AnNCPUからAnACPU/AnUCPUへの置換え時の注意事項については，各CPUのマニュアルに詳しく記載しておりますので，置換えをご検討の際にはご参照いただくようお願いします。

・AnNCPUからAnACPUへの置換え時
　A2A(S1)/A3ACPU ユーザーズマニュアル（詳細編）　SH-3501
・AnNCPUからAnUCPUへの置換え時
　A2U(S1)/A3U/A4UCPU ユーザーズマニュアル（詳細編）　SH-3502

品名	形名	区分	代替可能品
メモリカセット	A3NMCA-0	○	A3NMCA-24
	A3NMCA-2	○	A3NMCA-24
	A3NMCA-4	○	A3NMCA-24
	A3NMCA-8	○	A3NMCA-24
	A3NMCA-16	○	A3NMCA-24
	A3NMCA-24	◎	－
	A3NMCA-40	○	A3NMCA-56
	A3NMCA-56	◎	－
	A3NMCA-2-UL	－	－
	A3NMCA-4-UL	－	－
	A3NMCA-8-UL	－	－
	A3NMCA-16-UL	－	－
	A3NMCA-24-UL	－	－
	A3NMCA-40-UL	－	－
	A3AMCA-96	◎	－
	A4UMCA-128	◎	－
	A4UMCA-8E	○	A4UMCA-128E
	A4UMCA-32E	○	A4UMCA-128E
	A4UMCA-128E	◎	－
IC-RAMメモリ	4KRAM	◎	－
EEP-ROMメモリ	4KEROM	◎	－
EP-ROMメモリ	32KROM	－	－
	64KROM	－	－
入力ユニット	AX10	◎	－
	AX10-UL	－	－
	AX11	◎	－
	AX11EU	－	－
	AX20	◎	－
	AX20-UL	－	－
	AX21	◎	－
	AX21EU	－	－
	AX31	－	－
	AX31-S1	－	－
	AX40	◎	－
	AX40-UL	－	－
	AX41	◎	－
	AX41-S1	－	－
	AX41-UL	－	－
	AX42	◎	－
	AX42-S1	－	－
	AX50-S1	－	－
	AX60-S1	－	－
	AX70	◎	－
	AX70-UL	－	－
	AX71	◎	－
	AX80	－	－

品名	形名	区分	代替可能品
入力ユニット	AX80-UL	－	－
	AX80E	－	－
	AX81	◎	－
	AX81B	－	－
	AX81-S1	－	－
	AX81-S2	－	－
	AX81-S3	－	－
	AX82	◎	－
出力ユニット	AY10	◎	－
	AY10A	◎	－
	AY10A-UL	－	－
	AY11	◎	－
	AY11-UL	－	－
	AY11A	◎	－
	AY11AEU	－	－
	AY11E	－	－
	AY11EEU	－	－
	AY13	◎	－
	AY13E	◎	－
	AY13EU	－	－
	AY15EU	－	－
	AY22	◎	－
	AY23	◎	－
	AY40	◎	－
	AY40-UL	－	－
	AY40A	－	－
	AY41	◎	－
	AY41-UL	－	－
	AY42	◎	－
	AY42-S1	－	－
	AY42-S3	－	－
	AY42-S4	－	－
	AY50	◎	－
	AY50-UL	－	－
	AY51	◎	－
	AY51-S1	◎	－
	AY51-UL	－	－
	AY60	－	－
	AY60E	－	－
	AY60S	－	－
	AY60S-UL	－	－
	AY70	－	－
	AY70-UL	－	－
	AY71	－	－
	AY72	－	－
	AY80	－	－

品名	形名	区分	代替可能品
出力ユニット	AY81	◎	－
	AY82-EP	－	－
入出力ユニット	AH42	◎	－
ダイナミックスキャン入出力ユニット	A42XY	－	－
ダミーユニット ブランクカバー	AG62	◎	－
	AG60	◎	－
割込みユニット	AI61	◎	－
	AI61-S1	－	－
K/A変換アダプタ	A6KA-CH32	－	－
	A6KA-CX42	－	－
	A6KA-CY42	－	－
	A6KA-TX10	－	－
	A6KA-TX11	－	－
	A6KA-TX20	－	－
	A6KA-TX21	－	－
	A6KA-TX40	－	－
	A6KA-TX41	－	－
	A6KA-TY10	－	－
	A6KA-TY11	－	－
	A6KA-TY13	－	－
	A6KA-TY22	－	－
	A6KA-TY23	－	－
	A6KA-TY40	－	－
	A6KA-TY41	－	－
	A6KA-TY51	－	－
シミュレーションスイッチ	A6SW16	－	－
	A6SW32	－	－
電源ユニット	A61PN	◎	(継続生産)
	A61P	◎	－
	A62P	○	A61PN＋汎用DC24V電源
	A63P	◎	A61PN＋DC-ACインバータ
	A61PEU	○	A61PN
	A62PEU	－	－
	A68P	－	－
	A61P-UL	○	A61PN
アナログ入力ユニット	A616AD	◎	－
	A68AD	◎	－
	A68AD-S2	－	－
	A68ADN	◎	－
マルチプレクサ	A60MX	◎	－
	A60MXRN	◎	－
	A60MXR	○	A60MXRN
	A60MXTN	◎	－
	A60MXT	○	A60MXTN

品名	形名	区分	代替可能品
アナログ出力ユニット	A616DAI	◎	－
	A616DAV	◎	－
	A62DA	－	－
	A62DA-S1	－	－
	A68DAI-S1	－	－
	A68DAV	－	－
温度入力ユニット	A616TD	◎	－
	A68RD3N	◎	－
	A68RD4N	－	－
高速カウンタユニット	AD61	◎	－
	AD61-S1	－	－
位置決めユニット	AD70	◎	－
	AD72	－	－
	AD75M1	○	AD75M3
	AD75M2	○	AD75M3
	AD75M3	◎	－
	AD75P1-S3	○	AD75P3-S3
	AD75P2-S3	○	AD75P3-S3
	AD75P3-S3	◎	－
位置検出ユニット	A61LS	－	－
	A62LS-S5	－	－
	A63LS	－	－
インテリジェントコミュニケーション	AD51H-S3	◎	－
	AD51-S3	◎	－
Ethernetユニット	AJ71E71N-B2	－	－
	AJ71E71N-B5	－	－
	AJ71E71N3-T	◎	－
MELSECNET/Bデータリンクユニット	AJ71AT21B	◎	－
	AJ72T25B	◎	－
MELSECNETデータリンクユニット	AJ71AP21	◎	－
	AJ71AP21-S3	－	－
	AJ71AR21	◎	－
	AJ71P22-S3	－	－
	AJ71AP22-S3	－	－
	AJ72P25	◎	－
	AJ72P25-S1	－	－
	AJ72P25-S3	－	－
	AJ72R25	◎	－
	AJ72R25-S1	－	－
CC-Linkマスタ／ローカルユニット	AJ61BT11	◎	－
MELSECNET/MINI-S3マスタユニット	AJ71PT32-S3	◎	－
	AJ71T32-S3	○	AJ71PT32-S3
	AJ71T32-S4	－	－
	AJ71PT32-S3	◎	－
MELSECNET/MINI-S3子局ユニット	AJ72PT35	◎	－
	AJ72T35	○	AJ72PT35

品名	形名	区分	代替可能品
MELSEC-I/OLINK マスタユニット	AJ51T64	—	—
JEMANET(OPCN-1) インタフェース ユニット	AJ71J92-S3	—	—
B/NETインタフェースユニット	AJ71B62-S3	—	—
ターミナルインタフェース	AJ71C21-S1	—	—
マルチドロップリンク	AJ71C22-S1	—	—
上位コントローラ高速リンク	AJ71C23-S3	—	—
計算機リンクユニット	AJ71UC24	◎	—
	AJ71C24-S1	—	—
	AJ71C24-S7	—	—
超音波リニアスケールユニット	A64BTL	—	—
外部故障診断	AD51FD-S3	—	—
PC簡易監視	AS91	—	—
外部表示	A6DU-B	—	—
ビジョンセンサユニット	AS25VS	—	—
	AS25VS-S1	—	—
カメラ増設ユニット	AS25CE	—	—

品名		形名	区分	代替可能品
カメラ電源		AS25VS-PW	—	—
モニタケーブル		AC50VS-MO	—	—
AS25CE用ケーブル		AC02VS-CS	—	—
		AC02VS-CO	—	—
カメラケーブル	5m	AC50VS-VO	—	—
	25m	AC250VS-VO	—	—
セット販売品		AS25VS-SETA	—	—
		AS25VS-SETB	—	—
ビジョンセンサユニット		AS50VS	—	—
		AS50VS-GN	—	—
		AS50VS-S1	—	—
カメラ増設ユニット		AS50CE	—	—
位置高速検出ユニット		AS50PM	—	—
オプションユニット接続コネクタ		AS50EX1	—	—
		AS50EX2	—	—
カメラ電源		AS50VS-PW	—	—
カメラケーブル	2m	AC20VS5-VO	—	—
	5m	AC50VS5-VO	—	—
	10m	AC100VS5-VO	—	—
	20m	AC200VS5-VO	—	—
	30m	AC300VS5-VO	—	—

13.2 QnAシリーズの補用品リスト

品名	形名	区分	代替可能品
CPUユニット	Q2ACPU	○	Q2ACPU-S1
	Q2ACPU-S1	◎	—
	Q3ACPU	◎	—
	Q4ACPU	◎	—
基本ベースユニット	A38HB	◎	—
	A38HBEU	◎	—
Ethernetユニット	AJ71QE71N-B2	—	—
	AJ71QE71N-B5	—	—
	AJ71QE71N3-T	◎	—

品名	形名	区分	代替可能品
シリアルコミュニケーションユニット	AJ71QC24N	◎	—
	AJ71QC24N-R2	◎	—
	AJ71QC24N-R4	◎	—
CC-Linkマスタ／ローカルユニット	AJ61QBT11	◎	—

13.3 Q4AR二重化システムの補用品リスト

品名	形名	区分	代替可能品
CPUユニット	Q4ARCPU	◎	—
基本ベースユニット	A32RB	◎	—
	A33RB	◎	—
	A37RHB	◎	—
増設ベースユニット	A68RB	◎	—

品名	形名	区分	代替可能品
電源ユニット	A61RP	◎	(継続生産)
	A67RP	◎	—
システム管理ユニット	AS92R	◎	—
バス切換えユニット	A6RAF	◎	—

14. A-A1Sユニット変換アダプタ(A1ADP)

A大形ベースユニットの空きスロットに，A-A1Sユニット変換アダプタを用いてAnSシリーズのユニットを装着できます。

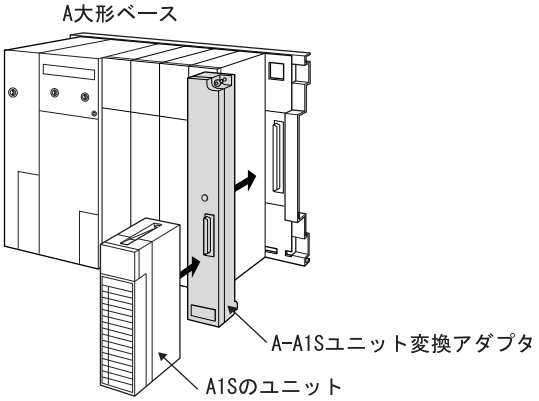

14.1 A-A1Sユニット変換アダプタの仕様

A-A1Sユニット変換アダプタを装着可能なベースユニットおよび装着ユニットの制約事項をご連絡します。

(1) 使用可能なベースユニットと装着台数

(a) A-A1Sユニット変換アダプタは，基本ベースユニット／増設ベースユニット1台あたり，A-A1Sユニット変換アダプタを3スロットに装着できます。
ただし，基本ベースユニット／増設ベースユニットが2スロットタイプの場合，A-A1Sユニット変換アダプタを2スロット（全スロット）に装着できます。

(b) A-A1Sユニット変換アダプタが1システムに装着できる台数は,基本ベースユニット／増設ベースユニットに装着できる台数の合計です。
増設ベースユニットが7段のシステムでは,A-A1Sユニット変換アダプタが24スロット／システムまで装着できます。

使用可能ベースと装着台数

<table>
<tr><th colspan="2">品名</th><th>形名</th><th colspan="2">装着台数</th></tr>
<tr><td rowspan="17">A/QnA
シリーズ</td><td rowspan="12">基本ベースユニット</td><td>A38B</td><td rowspan="8">最大3スロット</td><td rowspan="17">24スロット／システム
（3スロット×8ベース）</td></tr>
<tr><td>A38B-E</td></tr>
<tr><td>A38B-UL</td></tr>
<tr><td>A38HB</td></tr>
<tr><td>A38HBEU</td></tr>
<tr><td>A35B</td></tr>
<tr><td>A35B-E</td></tr>
<tr><td>A35B-UL</td></tr>
<tr><td>A32B</td><td rowspan="4">2スロット（全スロット）</td></tr>
<tr><td>A32B-E</td></tr>
<tr><td>A32B-UL</td></tr>
<tr><td>A32B-S1</td></tr>
<tr><td rowspan="5">増設ベースユニット</td><td>A68B</td><td rowspan="4">最大3スロット</td></tr>
<tr><td>A68B-UL</td></tr>
<tr><td>A65B</td></tr>
<tr><td>A65B-UL</td></tr>
<tr><td>A62B</td><td>2スロット（全スロット）</td></tr>
<tr><td rowspan="4">Q4AR
シリーズ</td><td rowspan="3">基本ベースユニット</td><td>A37RHB</td><td>最大3スロット</td><td>－</td></tr>
<tr><td>A33RB</td><td>A系，B系それぞれ最大2スロット</td><td rowspan="2">ネットワークユニット／
Ethernetユニット／シリアル
コミュニケーションユニット
のみ</td></tr>
<tr><td>A32RB</td><td>A系，B系それぞれ最大1スロット</td></tr>
<tr><td>増設ベースユニット</td><td>A68RB</td><td>最大3スロット／ベース
（最大7段まで）</td><td>－</td></tr>
<tr><td rowspan="2">Qシリーズ</td><td rowspan="2">増設ベースユニット</td><td>QA65B</td><td rowspan="2">最大3スロット／ベース
（最大7段まで）</td><td rowspan="2">－</td></tr>
<tr><td>QA68B</td></tr>
</table>

(2) 制約事項

(a) 電源ユニットおよびCPUユニット（基本ベースユニットのCPUユニットと同じ位置に装着するMELSECNET/BリモートI/O局用ユニットやMELSECNET/10リモートI/O局用ユニットなど）は，A-A1Sユニット変換アダプタを使ってA/QnAシリーズに装着できません。詳しくは，14.2 対応機種一覧を参照してください。

(b) 2スロットタイプのユニット(A1SD70形位置決めユニット)には使用できません。

(c) オンラインユニット交換はできません。（AnS/QnASシリーズと同等）

(3) EMC指令・低電圧指令への対応

お客様の製品にEMC指令・低電圧指令対応の弊社シーケンサを組み込んでEMC指令・低電圧指令に適合させるときは，使用するCPUユニットのユーザーズマニュアル（ハードウェア編）の第3章「EMC指令・低電圧指令」を参照願います。

シーケンサのEMC指令・低電圧指令対応品は，本体の定格銘板にCEのロゴが印刷されています。

また,本製品をEMC指令・低電圧指令に適合させるには,下記のようにノイズフィルタ(電源ラインフィルタ）を取り付ける必要があります。

(a) A1ADP-XYとAnS出力ユニットを組み合わせて使用する場合，DC24V外部供給電源線の伝導ノイズを抑制するために，以下のノイズフィルタ（電源ラインフィルタ）を取り付けてください。

形式名	ZHC2203-11	ZHC2206-11	ZHC2210-11	MBS4830
メーカ	TDK			DENSEI-LAMBDA
定格電流	3A	6A	10A	30A
定格電圧	250V			48V

(b) AnS出力ユニットのDC24V外部供給電源線に下記のようにノイズフィルタ（電源ラインフィルタ）を取り付けてください。

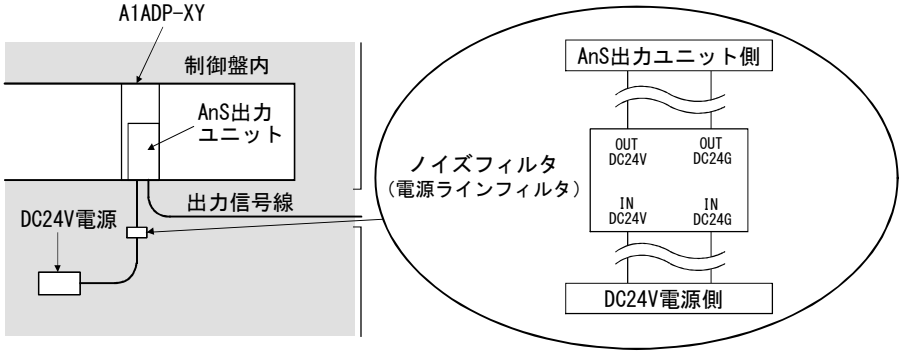

(c) ノイズフィルタを取り付ける際の注意事項を下記に説明します。

①ノイズフィルタの入力側と出力側の配線は束線しないでください。

束線するとフィルタでノイズ除去された出力側配線に，入力側のノイズが誘導されてしまいます。

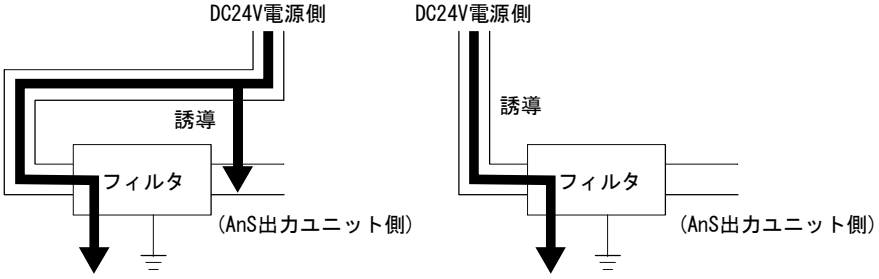

1) 入力配線と出力配線が束線されるとノイズが誘導される。

2) 入力配線と出力配線を離して布線する。

②ノイズフィルタの接地端子は，可能な限り短い配線（10cm程度）で制御盤に接地してください。

14.2 対応機種一覧

A-A1Sユニット変換アダプタに装着するAnS/QnASシリーズのユニットの使用可否一覧を下表に記載します。

A1ADP装着可能・不可欄　　○：装着可　　×：装着不可
適用アダプタ欄　　XY：A1ADP-XY　　SP：A1ADP-SP　　－：対象外

品名	形名	A1ADP装着可能・不可			適用アダプタ
		QCPU	QnACPU	ACPU	
CPUユニット	A1SJHCPU	×			—
	A1SHCPU	×			—
	A1SCPUC24-R2	×			—
	A2SHCPU	×			—
	A2USCPU	×			—
	A2USHCPU-S1	×			—
	Q2ASCPU	×			—
	Q2ASCPU-S1	×			—
	Q2ASHCPU	×			—
	Q2ASHCPU-S1	×			—
入力ユニット	A1SX10	○			XY
	A1SX10EU	○			XY
	A1SX20	○			XY
	A1SX20EU	○			XY
	A1SX30	○			XY
	A1SX40	○			XY
	A1SX40-S1	○			XY
	A1SX40-S2	○			XY
	A1SX41	○			XY
	A1SX41-S1	○			XY
	A1SX41-S2	○			XY
	A1SX42	○			XY
	A1SX42-S1	○			XY
	A1SX42-S2	○			XY
	A1SX71	○			XY
	A1SX80	○			XY
	A1SX80-S1	○			XY
	A1SX80-S2	○			XY
	A1SX81	○			XY
	A1SX81-S2	○			XY
	A1SX82-S1	○			XY
出力ユニット	A1SY10	○			XY
	A1SY10EU	○			XY
	A1SY14EU	○			XY
	A1SY18A	○			XY
	A1SY18AEU	○			XY
	A1SY22	○			XY
	A1SY28A	○			XY

品名	形名	A1ADP装着可能・不可			適用アダプタ
		QCPU	QnACPU	ACPU	
出力ユニット	A1SY40	○			XY
	A1SY40P	○			XY
	A1SY41	○			XY
	A1SY41P	○			XY
	A1SY42P	○			XY
	A1SY50	○			XY
	A1SY60	○			XY
	A1SY60E	○			XY
	A1SY68A	○			XY
	A1SY71	○			XY
	A1SY80	○			XY
	A1SY81	○			XY
	A1SY82	○			XY
入出力ユニット	A1SH42	○			XY
	A1SH42P	○			XY
	A1SH42-S1	○			XY
	A1SH42P-S1	○			XY
	A1SX48Y58	○			XY
	A1SX48Y18	○			XY
	A1SJ-56DR	×			－
	A1SJ-56DT	×			－
ダイナミックスキャン入力ユニット	A1S42X	○			XY
ダイナミックスキャン出力ユニット	A1S42Y	○			XY
ダミーユニット	A1SG62	○			XY
割込みユニット	A1SI61	○			XY*1
電源ユニット	A1S61PN	×			－
	A1S62PN	×			－
	A1S63P	×			－
パルスキャッチユニット	A1SP60	○			XY
アナログタイマユニット	A1ST60	○			XY
アナログ入力ユニット	A1S64AD	○			SP
	A1S68AD	○			SP
アナログ出力ユニット	A1S62DA	○			SP
	A1S68DAI	○			SP
	A1S68DAV	○			SP
アナログ入出力ユニット	A1S63ADA	○			SP
	A1S66ADA	○			XY
温度入力ユニット	A1S62RD3N	○			SP
	A1S62RD4N	○			SP
	A1S68TD	○			SP

*1　I/O割付けユニット種類とA-A1Sユニット変換アダプタのタイプが異なりますのでご注意ください。

品名	形名	A1ADP装着可能・不可			適用アダプタ
		QCPU	QnACPU	ACPU	
温度調整ユニット	A1S62TCTT-S2	○			SP
	A1S62TCRTBW-S2	○			SP
	A1S62TCRT-S2	○			SP
	A1S62TCTTBW-S2	○			SP
	A1S64TCTT-S1	○			SP
	A1S64TCTTBW-S1	○			SP
	A1S64TCRT-S1	○			SP
	A1S64TCRTBW-S1	○			SP
	A1S64TCTRT	○			SP
	A1S64TCTRTBW	○			SP
高速カウンタユニット	A1SD61	○			SP
	A1SD62	○			SP
	A1SD62E	○			SP
	A1SD62D	○			SP
	A1SD62D-S1	○			SP
位置決めユニット	A1SD70	×			－
	A1SD75M1	○			SP
	A1SD75M2	○			SP
	A1SD75M3	○			SP
	A1SD75P1-S3	○			SP
	A1SD75P2-S3	○			SP
	A1SD75P3-S3	○			SP
位置検出ユニット	A1S62LS	○			SP
インテリジェントコミュニケーションユニット	A1SD51S	○			SP
Ethernetユニット	A1SJ71E71N-B2	×	○	○	SP
	A1SJ71E71N-B5	×	○	○	SP
	A1SJ71E71N3-T	×	○	○	SP
	A1SJ71QE71N-B2	×	○	×	SP
	A1SJ71QE71N-B5	×	○	×	SP
	A1SJ71QE71N3-T	×	○	×	SP
シリアルコミュニケーションユニット	A1SJ71QC24N	×	○	×	SP
	A1SJ71QC24N-R2	×	○	×	SP
	A1SJ71QC24N1	×	○	×	SP
	A1SJ71QC24N1-R2	×	○	×	SP
MELSECNET/Bデータリンクユニット	A1SJ71AT21B	×	○	○	SP
	A1SJ72T25B	×			－
MELSECNETデータリンクユニット	A1SJ71AP21	×	○	○	SP
	A1SJ71AR21	×	○	○	SP
MELSECNET，MELSECNET/Bローカル局用データリンクユニット	A1SJ71AP23Q	○	×	×	SP
	A1SJ71AR23Q	○	×	×	SP
	A1SJ71AT23BQ	○	×	×	SP

品名	形名	A1ADP装着可能・不可			適用アダプタ
		QCPU	QnACPU	ACPU	
MELSECNET/10ネットワークユニット	A1SJ71LP21	×	×	○	SP
	A1SJ71BR11	×	×	○	SP
	A1SJ71LR21	×	×	○	SP
	A1SJ71QLP21	×	○	×	SP
	A1SJ71QLP21S	×			－
	A1SJ71QBR11	×	○	×	SP
	A1SJ71QLR21	×	○	×	SP
CC-Linkマスタ／ローカルユニット	A1SJ61BT11	×	×	○	SP
	A1SJ61QBT11	×	○	×	SP
MELSECNET/MINI-S3マスタユニット	A1SJ71PT32-S3	○*3			SP
MELSEC-I/OLINKマスタユニット	A1SJ51T64	○			SP*1
JEMANET(OPCN-1)インタフェースユニット	A1SJ71J92-S3	○			SP
	A1SJ72J95	×			－
B/NETインタフェースユニット	A1SJ71B62-S3	○			SP
計算機リンクユニット	A1SJ71UC24-R2	×	○	○	SP
	A1SJ71UC24-PRF	×	○	○	SP
	A1SJ71UC24-R4	○*2	○	○	SP
S-LINKマスタユニット	A1SJ71SL92N	○			SP
AS-iマスタユニット	A1SJ71AS92	○			SP
モデムインタフェースユニット	A1SJ71CMO-S3	×	○	○	SP
PC簡易監視ユニット	A1SS91	○			SP*1
メモリカードインタフェースユニット	A1SD59J-S2	○			SP
IDインタフェースユニット	A1SD35ID1	○			SP
	A1SD35ID2	○			SP

*1　I/O割付けユニット種類とA-A1Sユニット変換アダプタのタイプが異なりますのでご注意ください。

*2　マルチドロップリンク機能で使用時のみ装着可能です。

*3　A1SJ71PT32-S3につきましては2008年9月に生産中止いたします。

14.3 AシリーズユニットからAnSシリーズユニットへの置換え

記入例

生産中止		AnSシリーズへの置換え			
品名	形名	形名	備考（制約事項）	A1ADP使用可否 *1	適用アダプタ *3
Ethernet ユニット	AJ71E71N-B2 670mA *2	A1SJ71E71N3-T 690mA *2	インタフェースを10BASE2から10BASE-Tへ変換する必要があります。変換するにはIEEE802.3の規格に準拠した市販のメディア・コンバータを使用してください。 A1ADP-SPとの組合せでDC5V内部消費電流が増加するため，電源容量および受電端電圧の確認が必要 （14.3項のポイント(1)～(3)を参照してください。）	○	SP
入力ユニット	AX21 110mA	A1SX20 50mA	①外部配線の変更：あり ネジサイズ：M3→M3.5 ②スロット数の変更：あり（2台必要） ③プログラムの変更 入出力占有点数の変更：なし（32=16×2）	△	XY
	AX50-S1 55mA	なし	A1SX40で代用することをご検討ください。 ①外部配線の変更：あり 外部信号線に，4.7KΩ（1/2W以上）を直列に入れて入力する。 ②スロット数の変更：なし ③プログラムの変更 入出力占有点数の変更：なし	×	使用不可
位置決め ユニット	AD70 300mA	A1SD70 300mA	①外部配線の変更：端子台が異なることによる変更 ②スロット数の変更：1スロット→2スロット ③プログラムの変更：なし ④性能仕様の変更：なし ⑤機能仕様の変更：なし	×（仕様は△）	使用不可

*1　A-A1Sユニット変換アダプタ＋A1Sユニット（形名欄に記載したユニット）を装着したとき制約事項のあり／なしを示します。

○　：制約事項なし。

△　：一部制約事項があるもの。
備考（制約事項）欄に，制約事項の概略を記載。

×　：代替品がないもの。
備考（制約事項）欄に，代替案を記載。

×（仕様は△）：A1Sユニットのユニット幅が大きくなっているため装着できないが，ユニットの性能仕様は互換性があるもの。

*2　各ユニットのDC5V内部消費電流を示します。

AnSシリーズユニットの値には，A1ADP-XYのDC5V内部消費電流（3.4mA）は含まれていませんので，加算する必要があります。（A1ADP-XY(3.4mA) + AnSシリーズユニット[DC5V内部消費電流]）
A1ADP-SPの場合は，DC5V内部消費電流が0mAなので加算する必要はありません。

*3　装着できるA-A1Sユニット変換アダプタの種類を示します。

XY　：A1ADP-XY形A-A1Sユニット変換アダプタ
SP　：A1ADP-SP形A-A1Sユニット変換アダプタ
使用不可　：装着できるA-A1Sユニット変換アダプタはありません。

ポイント

(1) Aシリーズユニットから，A1ADP＋AnSシリーズユニットへ置き換えますと，DC5V内部消費電流が増加することがあります。
そのため置き換えるときは，置き換え前と置き換え後のユニットのDC5V内部消費電流を確認してください。A1ADP＋AnSシリーズユニットの方が増加する場合は，使用している電源ユニットの定格出力電流以下になっていることを確認してください。

(2) DC5V内部消費電流が増加する場合に，電源ユニット不要の増設ベースユニット(A52B,A55B,A58B)にA1ADP＋AnSシリーズユニットを装着する場合は，増設ケーブルで電圧降下が大きくなるため，受電端電圧の再計算を行ってください。
(確認方法はCPUユニットのユーザーズマニュアルの増設ベースユニット(A52B,A55B,A58B)の使用基準を参照してください。)

(3) 上記(1)，(2)を実施した結果，DC5V内部消費電流の合計が電源ユニットの定格出力電流を超える場合，もしくは受電端の電圧がDC4.75Vを下回る場合は下記のとおり対応してください。
1) システム構成を再検討ください。
2) 置き換え対象機種を使用しないでください。

(4) 下記の9機種については，置き換えにより消費電流が大幅に増加しますので，上記(1)～(3)について特に注意してください。
1) AY70 (100mA) → A1SY71 (400mA)
2) AY81 (230mA) → A1SY81 (500mA)
3) AY82EP (290mA) → A1SY82 (930mA)
4) AH42 (245mA) → A1SH42 (500mA)
5) A68DAI-S1 (150mA) → A1S68DAI (850mA)
6) A68DAV (150mA) → A1S68DAV (650mA)
7) AJ71E71N-T (400mA) → A1SJ71E71N3-T (690mA)

(5) AnSシリーズ32点入出力ユニット，特殊機能ユニットはコネクタタイプになっています。
このためA1ADPを使用してAシリーズのベースユニットに装着しますと，Aシリーズ32点ユニットより奥行きが大きくなります。
AnSシリーズ32点入出力ユニット，特殊機能ユニットを使用する場合は，奥行きに余裕があるか確認してください。

例 Aシリーズ32点ユニットから置き換えた場合

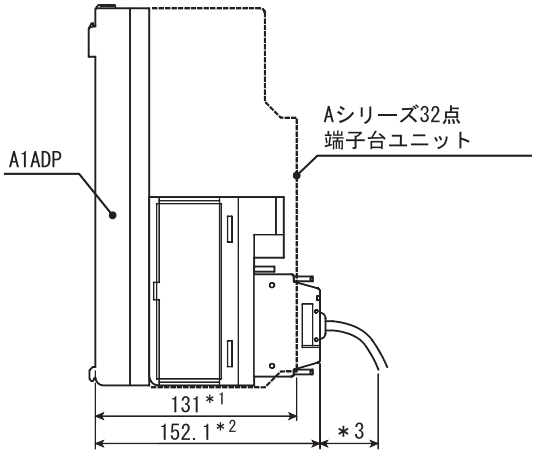

単位：mm

*1：Aシリーズ32点端子台ユニットの奥行寸法
*2：A1ADP＋AnSシリーズ32点コネクタタイプユニットの奥行寸法
*3：コネクタケーブルの曲げ半径を考慮してください。

(6) AnSシリーズのヒューズ付きの出力ユニットは，外部供給電源が入力されていませんと，出力ユニットがヒューズ断を検出します。
電源立上げ時に，外部供給電源がOFFの状態で，特殊リレーM9084またはSM1084（エラーチェック）を使用することによって，ヒューズ断を検出しないようにすることができます。

ポイント

(7) MELSECNET(Ⅱ)リモートI/O局(AJ72P25,AJ72R25)に，A1ADP-XY+AnSシリーズヒューズ付き出力ユニットを装着する場合は，マスタ局のCPUユニットが“UNIT VERIFY ERR.”を検出する場合があります。
ただし，AJ72P25,AJ72R25のソフトウェアバージョンが“P”以降の製品を使用している場合は，“UNIT VERIFY ERR.”は検出されません。
リモートI/O局の電源およびDC24V外部供給電源を立ち上げた後に，マスタ局の電源をONさせることにより“UNIT VERIFY ERR.”を回避できます。
また，ヒューズ断を検出した場合，使用しているCPUユニットのリセット操作でエラーの解除をしてください。

(1) AシリーズからAnSシリーズへの置換え

生産中止		AnSシリーズへの置換え			
品名	形名	形名	備考（制約事項）	A1ADP使用可否	適用アダプタ
入力ユニット	AX10 55mA	A1SX10 50mA	①外部配線の変更：あり ネジサイズ：M3→M3.5 ②スロット数の変更：なし ③プログラムの変更 入出力占有点数の変更：なし ④仕様の変更 定格入力電圧の変更：なし 定格入力電流の変更：あり ON電圧／ON電流の変更：あり OFF電圧／OFF電流の変更：あり 入力抵抗の変更：あり ⑤機能の変更：なし	△	XY
	AX10-UL 55mA	A1SX10 50mA	①外部配線の変更：あり ネジサイズ：M3→M3.5 ②スロット数の変更：なし ③プログラムの変更 入出力占有点数の変更：なし ④仕様の変更 定格入力電圧の変更：なし 定格入力電流の変更：あり ON電圧／ON電流の変更：あり OFF電圧／OFF電流の変更：あり 入力抵抗の変更：あり ⑤機能の変更：なし	△	XY
	AX11 110mA	A1SX10 50mA	①外部配線の変更：あり ネジサイズ：M3→M3.5 ②スロット数の変更：あり（2台必要） ③プログラムの変更 入出力占有点数の変更：なし（32=16×2） ④仕様の変更 定格入力電圧の変更：なし 定格入力電流の変更：あり ON電圧／ON電流の変更：あり OFF電圧／OFF電流の変更：あり 入力抵抗の変更：あり ⑤機能の変更：なし	△	XY
	AX11EU 150mA	A1SX10EU 50mA	①外部配線の変更：あり ②スロット数の変更：あり（2台必要） ③プログラムの変更 入出力占有点数の変更：なし（32=16×2） ④仕様の変更 定格入力電圧の変更：なし 定格入力電流の変更：あり ON電圧／ON電流の変更：あり OFF電圧／OFF電流の変更：あり 入力抵抗の変更：あり ⑤機能の変更：なし	△	XY
	AX20 55mA	A1SX20 50mA	①外部配線の変更：あり ネジサイズ：M3→M3.5 ②スロット数の変更：なし ③プログラムの変更 入出力占有点数の変更：なし ④仕様の変更 定格入力電圧の変更：なし 定格入力電流の変更：あり ON電圧／ON電流の変更：あり OFF電圧／OFF電流の変更：あり 入力抵抗の変更：あり ⑤機能の変更：なし	△	XY

生産中止		AnSシリーズへの置換え			
品名	形名	形名	備考（制約事項）	A1ADP使用可否	適用アダプタ
入力ユニット	AX20-UL 55mA	A1SX20 50mA	①外部配線の変更：あり ネジサイズ：M3→M3.5 ②スロット数の変更：なし ③プログラムの変更 入出力占有点数の変更：なし ④仕様の変更 定格入力電圧の変更：なし 定格入力電流の変更：あり ON電圧／ON電流の変更：あり OFF電圧／OFF電流の変更：あり 入力抵抗の変更：あり ⑤機能の変更：なし	△	XY
	AX21 110mA	A1SX20 50mA	①外部配線の変更：あり ネジサイズ：M3→M3.5 ②スロット数の変更：あり（2台必要） ③プログラムの変更 入出力占有点数の変更：なし（32=16×2） ④仕様の変更 定格入力電圧の変更：あり 定格入力電流の変更：あり ON電圧／ON電流の変更：あり OFF電圧／OFF電流の変更：あり 入力抵抗の変更：あり ⑤機能の変更：なし	△	XY
	AX21EU 150mA	A1SX20EU 50mA	①外部配線の変更：あり ②スロット数の変更：あり（2台必要） ③プログラムの変更 入出力占有点数の変更：なし（32=16×2） ④仕様の変更 定格入力電圧の変更：なし 定格入力電流の変更：あり ON電圧／ON電流の変更：あり OFF電圧／OFF電流の変更：あり 入力抵抗の変更：あり ⑤機能の変更：なし	△	XY
	AX31 110mA	A1SX30 50mA	①外部配線の変更：あり ネジサイズ：M3→M3.5 ②スロット数の変更：あり（2台必要） ③プログラムの変更 入出力占有点数の変更：なし（32=16×2） ④仕様の変更 定格入力電圧の変更：あり 定格入力電流の変更：あり ON電圧／ON電流の変更：あり OFF電圧／OFF電流の変更：あり 入力抵抗の変更：あり ⑤機能の変更：なし	△	XY
	AX31-S1 110mA	A1SX41 80mA	①外部配線の変更：あり（コネクタ端子台変換要） ②スロット数の変更：なし ③プログラムの変更 入出力占有点数の変更：なし ④仕様の変更 定格入力電圧の変更：なし 定格入力電流の変更：あり ON電圧／ON電流の変更：あり OFF電圧／OFF電流の変更：あり 入力抵抗の変更：あり ⑤機能の変更：なし	△	XY

生産中止		AnSシリーズへの置換え			
品名	形名	形名	備考（制約事項）	A1ADP使用可否	適用アダプタ
入力ユニット	AX40 55mA	A1SX40 50mA	①外部配線の変更：あり ネジサイズ：M3→M3.5 ②スロット数の変更：なし ③プログラムの変更 入出力占有点数の変更：なし ④仕様の変更 定格入力電圧の変更：なし 定格入力電流の変更：あり ON電圧／ON電流の変更：あり OFF電圧／OFF電流の変更：あり 入力抵抗の変更：あり ⑤機能の変更：なし	△	XY
	AX40-UL 55mA	A1SX40 50mA	①外部配線の変更：あり ②スロット数の変更：なし ③プログラムの変更 入出力占有点数の変更：なし ④仕様の変更 定格入力電圧の変更：なし 定格入力電流の変更：あり ON電圧／ON電流の変更：あり OFF電圧／OFF電流の変更：あり 入力抵抗の変更：あり ⑤機能の変更：なし	△	XY
	AX41 110mA	A1SX41 80mA	①外部配線の変更：あり（コネクタ端子台変換要） ②スロット数の変更：なし ③プログラムの変更 入出力占有点数の変更：なし ④仕様の変更 定格入力電圧の変更：なし 定格入力電流の変更：あり ON電圧／ON電流の変更：あり OFF電圧／OFF電流の変更：あり 入力抵抗の変更：あり ⑤機能の変更：なし	△	XY
	AX41-S1 110mA	A1SX41-S1 120mA	①外部配線の変更：あり（コネクタ端子台変換要） ②スロット数の変更：なし ③プログラムの変更 入出力占有点数の変更：なし ④仕様の変更 定格入力電圧の変更：あり（DC12V不可） 定格入力電流の変更：あり ON電圧／ON電流の変更：あり OFF電圧／OFF電流の変更：あり 入力抵抗の変更：あり ⑤機能の変更：なし ⑥A1ADP-XYとの組合せでDC5V内部消費電流が増加するため，電源容量および受電端電圧の確認が必要 （14.3項のポイント(1)～(3)を参照してください。）	△	XY
	AX41-UL 110mA	A1SX41 80mA	①外部配線の変更：あり（コネクタ端子台変換要） ②スロット数の変更：なし ③プログラムの変更 入出力占有点数の変更：なし ④仕様の変更 定格入力電圧の変更：なし 定格入力電流の変更：あり ON電圧／ON電流の変更：あり OFF電圧／OFF電流の変更：あり 入力抵抗の変更：あり ⑤機能の変更：なし	△	XY

生産中止		AnSシリーズへの置換え			
品名	形名	形名	備考（制約事項）	A1ADP使用可否	適用アダプタ
入力ユニット	AX42 120mA	A1SX42 90mA	①外部配線の変更：なし ②スロット数の変更：なし ③プログラムの変更 入出力占有点数の変更：なし ④仕様の変更 定格入力電圧の変更：なし 定格入力電流の変更：あり ON電圧／ON電流の変更：あり OFF電圧／OFF電流の変更：あり 入力抵抗の変更：あり ⑤機能の変更：なし	△	XY
	AX42-S1 120mA	A1SX42-S1 160mA	①外部配線の変更：なし ②スロット数の変更：なし ③プログラムの変更 入出力占有点数の変更：なし ④仕様の変更 定格入力電圧の変更：あり（DC12V不可） 定格入力電流の変更：あり ON電圧／ON電流の変更：あり OFF電圧／OFF電流の変更：あり 入力抵抗の変更：あり ⑤機能の変更：なし ⑥A1ADP-XYとの組合せでDC5V内部消費電流が増加するため，電源容量および受電端電圧の確認が必要 （14.3項のポイント(1)～(3)を参照してください。）	△	XY
	AX50-S1 55mA	なし	A1SX40で代用することをご検討ください。 ①外部配線の変更：あり 外部信号線に，4.7KΩ（1/2W以上）を直列に入れて入力する。 ②スロット数の変更：なし ③プログラムの変更 入出力占有点数の変更：なし ④仕様の変更 定格入力電圧の変更：あり 定格入力電流の変更：あり ON電圧／ON電流の変更：あり OFF電圧／OFF電流の変更：あり 入力抵抗の変更：あり ⑤機能の変更：なし	×	使用不可
	AX60-S1 55mA	なし	A1SX40で代用することをご検討ください。 ①外部配線の変更：あり 外部信号線に，15KΩ（3W以上）を直列に入れて入力する。 ②スロット数の変更：なし ③プログラムの変更 入出力占有点数の変更：なし ④仕様の変更 定格入力電圧の変更：あり 定格入力電流の変更：あり ON電圧／ON電流の変更：あり OFF電圧／OFF電流の変更：あり 入力抵抗の変更：あり ⑤機能の変更：なし	×	使用不可

生産中止		AnSシリーズへの置換え			
品名	形名	形名	備考（制約事項）	A1ADP使用可否	適用アダプタ
入力ユニット	AX70 55mA	A1SX71 75mA	①外部配線の変更：あり（コネクタ端子台変換要） ②スロット数の変更：なし ③プログラムの変更 入出力占有点数の変更：あり ④仕様の変更 定格入力電圧の変更：なし 定格入力電流の変更：あり ON電圧／ON電流の変更：あり OFF電圧／OFF電流の変更：あり 入力抵抗の変更：あり ⑤機能の変更：なし ⑥A1ADP-XYとの組合せでDC5V内部消費電流が増加するため，電源容量および受電端電圧の確認が必要 （14.3項のポイント(1)～(3)を参照してください。）	△	XY
	AX70-UL 55mA	A1SX71 75mA	①外部配線の変更：あり（コネクタ端子台変換要） ②スロット数の変更：なし ③プログラムの変更 入出力占有点数の変更：あり ④仕様の変更 定格入力電圧の変更：なし 定格入力電流の変更：あり ON電圧／ON電流の変更：あり OFF電圧／OFF電流の変更：あり 入力抵抗の変更：あり ⑤機能の変更：なし ⑥A1ADP-XYとの組合せでDC5V内部消費電流が増加するため，電源容量および受電端電圧の確認が必要 （14.3項のポイント(1)～(3)を参照してください。）	△	XY
	AX71 110mA	A1SX71 75mA	①外部配線の変更：あり（コネクタ端子台変換要） ②スロット数の変更：なし ③プログラムの変更 入出力占有点数の変更：なし ④仕様の変更 定格入力電圧の変更：なし 定格入力電流の変更：あり ON電圧／ON電流の変更：あり OFF電圧／OFF電流の変更：あり 入力抵抗の変更：あり ⑤機能の変更：なし	△	XY
	AX80 55mA	A1SX80 50mA	①外部配線の変更：あり ②スロット数の変更：なし ③プログラムの変更 入出力占有点数の変更：なし ④仕様の変更 定格入力電圧の変更：なし 定格入力電流の変更：あり ON電圧／ON電流の変更：あり OFF電圧／OFF電流の変更：あり 入力抵抗の変更：あり ⑤機能の変更：なし	△	XY
	AX80-UL 55mA	A1SX80 50mA	①外部配線の変更：あり ②スロット数の変更：なし ③プログラムの変更 入出力占有点数の変更：なし ④仕様の変更 定格入力電圧の変更：なし 定格入力電流の変更：あり ON電圧／ON電流の変更：あり OFF電圧／OFF電流の変更：あり 入力抵抗の変更：あり ⑤機能の変更：なし	△	XY

生産中止		AnSシリーズへの置換え			
品名	形名	形名	備考（制約事項）	A1ADP使用可否	適用アダプタ
入力ユニット	AX80E 55mA	A1SX80-S1 50mA	①外部配線の変更：あり ネジサイズ：M3→M3.5 ②スロット数の変更：なし ③プログラムの変更 入出力占有点数の変更：なし ④仕様の変更 定格入力電圧の変更：あり（DC12V不可） 定格入力電流の変更：あり ON電圧／ON電流の変更：あり OFF電圧／OFF電流の変更：あり 入力抵抗の変更：あり ⑤機能の変更：なし	△	XY
	AX81 110mA	A1SX81 80mA	①外部配線の変更：あり（コネクタ端子台変換要） ②スロット数の変更：なし ③プログラムの変更 入出力占有点数の変更：なし ④仕様の変更 定格入力電圧の変更：なし 定格入力電流の変更：あり ON電圧／ON電流の変更：あり OFF電圧／OFF電流の変更：あり 入力抵抗の変更：あり ⑤機能の変更：なし	△	XY
	AX81B 55mA	なし	A1SX81で代用することをご検討ください。 ①外部配線の変更：あり（コネクタ端子台変換要） ②スロット数の変更：なし ③プログラムの変更 入出力占有点数の変更：あり ④仕様の変更 定格入力電圧の変更：なし 定格入力電流の変更：あり ON電圧／ON電流の変更：あり OFF電圧／OFF電流の変更：あり 入力抵抗の変更：あり ⑤機能の変更：断線検出機能なし	×	使用不可
	AX81-S1 105mA	A1SX81 80mA	①外部配線の変更：あり（コネクタ端子台変換要） ②スロット数の変更：なし ③プログラムの変更 入出力占有点数の変更：なし ④仕様の変更 定格入力電圧の変更：なし 定格入力電流の変更：あり ON電圧／ON電流の変更：あり OFF電圧／OFF電流の変更：あり 入力抵抗の変更：あり ⑤機能の変更：なし	△	XY
	AX81-S2 110mA	なし	A1SX81で代用することをご検討ください。 ①外部配線の変更：あり（コネクタ端子台変換要） 外部信号線に，DC48V時は3.3KΩ（1/2W以上），DC60V使用時は8.2kΩ(1W以上)の抵抗を直列に入れて入力してください。 ②スロット数の変更：なし ③プログラムの変更 入出力占有点数の変更：なし ④仕様の変更 定格入力電圧の変更：あり 定格入力電流の変更：あり ON電圧／ON電流の変更：あり OFF電圧／OFF電流の変更：あり 入力抵抗の変更：あり ⑤機能の変更：なし	×	使用不可

生産中止		AnSシリーズへの置換え			
品名	形名	形名	備考（制約事項）	A1ADP使用可否	適用アダプタ
入力ユニット	AX81-S3 110mA	A1SX80-S1 50mA	①外部配線の変更：あり ネジサイズ：M3→M3.5 ②スロット数の変更：あり（2台必要） ③プログラムの変更 入出力占有点数の変更：あり ④仕様の変更 定格入力電圧の変更：あり（DC12V不可） 定格入力電流の変更：あり ON電圧／ON電流の変更：あり OFF電圧／OFF電流の変更：あり 入力抵抗の変更：あり ⑤機能の変更：なし	△	XY
	AX82 120mA	A1SX82-S1 160mA	①外部配線の変更：あり（Dサブ→FCNコネクタ） ②スロット数の変更：なし ③プログラムの変更 入出力占有点数の変更：なし ④仕様の変更 定格入力電圧の変更：あり（DC12V不可） 定格入力電流の変更：あり ON電圧／ON電流の変更：あり OFF電圧／OFF電流の変更：あり 入力抵抗の変更：あり ⑤機能の変更：なし ⑥A1ADP-XYとの組合せでDC5V内部消費電流が増加するため，電源容量および受電端電圧の確認が必要 （14.3項のポイント(1)～(3)を参照してください。）	△	XY
出力ユニット	AY10 115mA	A1SY10 120mA	①外部配線の変更：あり ②スロット数の変更：なし ③プログラムの変更 入出力占有点数の変更：なし ④仕様の変更 定格出力電圧の変更：なし 定格出力電流の変更：なし（ただし，接点寿命半分） ⑤機能の変更：なし ⑥A1ADP-XYとの組合せでDC5V内部消費電流が増加するため，電源容量および受電端電圧の確認が必要 （14.3項のポイント(1)～(3)を参照してください。）	△	XY
	AY10A 115mA	A1SY18A 240mA	①外部配線の変更：あり ②スロット数の変更：あり（2台必要） ③プログラムの変更 入出力占有点数の変更：あり ④仕様の変更 定格出力電圧の変更：なし 定格出力電流の変更：なし ⑤機能の変更：なし ⑥A1ADP-XYとの組合せでDC5V内部消費電流が増加するため，電源容量および受電端電圧の確認が必要 （14.3項のポイント(1)～(3)を参照してください。）	△	XY
	AY10A-UL 115mA	A1SY18A 240mA	①外部配線の変更：あり ②スロット数の変更：あり（2台必要） ③プログラムの変更 入出力占有点数の変更：あり ④仕様の変更 定格出力電圧の変更：なし 定格出力電流の変更：なし ⑤機能の変更：なし ⑥A1ADP-XYとの組合せでDC5V内部消費電流が増加するため，電源容量および受電端電圧の確認が必要 （14.3項のポイント(1)～(3)を参照してください。）	△	XY

生産中止		AnSシリーズへの置換え			
品名	形名	形名	備考（制約事項）	A1ADP使用可否	適用アダプタ
出力ユニット	AY11 115mA	A1SY10 120mA	①外部配線の変更：あり ②スロット数の変更：なし ③プログラムの変更 入出力占有点数の変更：なし ④仕様の変更 定格出力電圧の変更：なし 定格出力電流の変更：なし（ただし，接点寿命半分） ⑤機能の変更：あり（バリスタなし，リレー交換不可） ⑥A1ADP-XYとの組合せでDC5V内部消費電流が増加するため，電源容量および受電端電圧の確認が必要 （14.3項のポイント(1)～(3)を参照してください。）	△	XY
	AY11-UL 115mA	A1SY10 120mA	①外部配線の変更：あり ②スロット数の変更：なし ③プログラムの変更 入出力占有点数の変更：なし ④仕様の変更 定格出力電圧の変更：なし 定格出力電流の変更：なし（ただし，接点寿命半分） ⑤機能の変更：あり（バリスタなし） ⑥A1ADP-XYとの組合せでDC5V内部消費電流が増加するため，電源容量および受電端電圧の確認が必要 （14.3項のポイント(1)～(3)を参照してください。）	△	XY
	AY11A 115mA	A1SY18A 240mA	①外部配線の変更：あり ②スロット数の変更：あり（2台必要） ③プログラムの変更 入出力占有点数の変更：あり ④仕様の変更 定格出力電圧の変更：なし 定格出力電流の変更：なし ⑤機能の変更：あり（バリスタなし） ⑥A1ADP-XYとの組合せでDC5V内部消費電流が増加するため，電源容量および受電端電圧の確認が必要 （14.3項のポイント(1)～(3)を参照してください。）	△	XY
	AY11AEU 115mA	A1SY18AEU 240mA	①外部配線の変更：あり ②スロット数の変更：あり(2台必要) ③プログラムの変更 入出力占有点数の変更：あり ④仕様の変更 定格出力電圧の変更：なし 定格出力電流の変更：なし ⑤機能の変更：あり（バリスタなし） ⑥A1ADP-XYとの組合せでDC5V内部消費電流が増加するため，電源容量および受電端電圧の確認が必要 （14.3項のポイント(1)～(3)を参照してください。）	△	XY
	AY11E 115mA	A1SY10 120mA	①外部配線の変更：あり ②スロット数の変更：なし ③プログラムの変更 入出力占有点数の変更：なし ④仕様の変更 定格出力電圧の変更：なし 定格出力電流の変更：なし（ただし，接点寿命半分） ⑤機能の変更：あり（ヒューズ，バリスタなし） ⑥A1ADP-XYとの組合せでDC5V内部消費電流が増加するため，電源容量および受電端電圧の確認が必要 （14.3項のポイント(1)～(3)を参照してください。）	△	XY

生産中止		AnSシリーズへの置換え			
品名	形名	形名	備考（制約事項）	A1ADP使用可否	適用アダプタ
出力ユニット	AY11EEU 115mA	A1SY10EU 120mA	①外部配線の変更：あり ②スロット数の変更：なし ③プログラムの変更 入出力占有点数の変更：なし ④仕様の変更 定格出力電圧の変更：なし 定格出力電流の変更：なし（ただし，接点寿命半分） ⑤機能の変更：あり（ヒューズ，バリスタなし） ⑥A1ADP-XYとの組合せでDC5V内部消費電流が増加するため，電源容量および受電端電圧の確認が必要 （14.3項のポイント(1)～(3)を参照してください。）	△	XY
	AY13 230mA	A1SY10 120mA	①外部配線の変更：あり ②スロット数の変更：あり（2台必要） 2台使用時，A1ADP-XYとの組合せでDC5V内部消費電流が増加するため，電源容量および受電端電圧の確認が必要 （14.3項のポイント(1)～(3)を参照してください。） ③プログラムの変更 入出力占有点数の変更：なし（32=16×2） ④仕様の変更 定格出力電圧の変更：なし 定格出力電流の変更：なし（ただし，接点寿命半分） ⑤機能の変更：なし	△	XY
	AY13E 230mA	A1SY10 120mA	①外部配線の変更：あり ②スロット数の変更：あり（2台必要） 2台使用時，A1ADP-XYとの組合せでDC5V内部消費電流が増加するため，電源容量および受電端電圧の確認が必要 （14.3項のポイント(1)～(3)を参照してください。） ③プログラムの変更 入出力占有点数の変更：なし（32=16×2） ④仕様の変更 定格出力電圧の変更：なし 定格出力電流の変更：なし（ただし，接点寿命半分） ⑤機能の変更：あり（ヒューズなし）	△	XY
	AY13EU 230mA	A1SY10EU 120mA	①外部配線の変更：あり ②スロット数の変更：あり（2台必要） 2台使用時，A1ADP-XYとの組合せでDC5V内部消費電流が増加するため，電源容量および受電端電圧の確認が必要 （14.3項のポイント(1)～(3)を参照してください。） ③プログラムの変更 入出力占有点数の変更：なし（32=16×2） ④仕様の変更 定格出力電圧の変更：なし 定格出力電流の変更：なし（ただし，接点寿命半分） ⑤機能の変更：なし	△	XY
	AY15EU 150mA	A1SY14EU 120mA	①外部配線の変更：あり ②スロット数の変更：あり（2台必要） 2台使用時，A1ADP-XYとの組合せでDC5V内部消費電流が増加するため，電源容量および受電端電圧の確認が必要 （14.3項のポイント(1)～(3)を参照してください。） ③プログラムの変更 入出力占有点数の変更：なし（32=16×2） ④仕様の変更 定格出力電圧の変更：なし 定格出力電流の変更：なし（ただし，接点寿命半分） ⑤機能の変更：なし	△	XY
	AY22 305mA	A1SY22 270mA	①外部配線の変更：あり ②スロット数の変更：なし ③プログラムの変更 入出力占有点数の変更：なし ④仕様の変更 定格出力電圧の変更：なし 定格出力電流の変更：あり（出力2A→0.6A） ⑤機能の変更：あり（ヒューズ，バリスタなし）	△	XY

生産中止		AnSシリーズへの置換え			
品名	形名	形名	備考（制約事項）	A1ADP使用可否	適用アダプタ
出力ユニット	AY23 590mA	A1SY22 270mA	①外部配線の変更：あり ②スロット数の変更：あり（2台必要） ③プログラムの変更 　入出力占有点数の変更：なし（32=16×2） ④仕様の変更 　定格出力電圧の変更：なし 　定格出力電流の変更：なし ⑤機能の変更：あり（速断ヒューズなし）	△	XY
	AY40 115mA	A1SY40P 79mA	①外部配線の変更：あり ②スロット数の変更：なし ③プログラムの変更 　入出力占有点数の変更：なし ④仕様の変更 　定格出力電圧の変更：なし 　定格出力電流の変更：なし ⑤機能の変更：なし	△	XY
	AY40-UL 115mA	A1SY40 270mA	①外部配線の変更：あり ②スロット数の変更：なし ③プログラムの変更 　入出力占有点数の変更：なし ④仕様の変更 　定格出力電圧の変更：なし 　定格出力電流の変更：なし ⑤機能の変更：なし ⑥A1ADP-XYとの組合せでDC5V内部消費電流が増加するため，電源容量および受電端電圧の確認が必要 （14.3項のポイント(1)～(3)を参照してください。）	△	XY
	AY40A 190mA	A1SY68A 110mA	①外部配線の変更：あり ②スロット数の変更：あり（2台必要） 　2台使用時，A1ADP-XYとの組合せでDC5V内部消費電流が増加するため，電源容量および受電端電圧の確認が必要 （14.3項のポイント(1)～(3)を参照してください。） ③プログラムの変更 　入出力占有点数の変更：あり ④仕様の変更 　定格出力電圧の変更：なし 　定格出力電流の変更：なし 　応答時間遅い ⑤機能の変更：なし	△	XY
	AY41 230mA	A1SY41P 141mA	①外部配線の変更：あり（コネクタ端子台変換要） ②スロット数の変更：なし ③プログラムの変更 　入出力占有点数の変更：なし ④仕様の変更 　定格出力電圧の変更：なし 　定格出力電流の変更：なし ⑤機能の変更：なし	△	XY
	AY41-UL 230mA	A1SY41P 141mA	①外部配線の変更：あり（コネクタ端子台変換要） ②スロット数の変更：なし ③プログラムの変更 　入出力占有点数の変更：なし ④仕様の変更 　定格出力電圧の変更：なし 　定格出力電流の変更：なし ⑤機能の変更：なし	△	XY

生産中止		AnSシリーズへの置換え			
品名	形名	形名	備考（制約事項）	A1ADP使用可否	適用アダプタ
出力ユニット	AY42 340mA	A1SY42P 170mA	①外部配線の変更：なし ②スロット数の変更：なし ③プログラムの変更 入出力占有点数の変更：なし ④仕様の変更 定格出力電圧の変更：なし 定格出力電流の変更：なし ⑤機能の変更：なし	○	XY
	AY42-S1 290mA	A1SY42P 170mA	①外部配線の変更：なし ②スロット数の変更：なし ③プログラムの変更 入出力占有点数の変更：なし ④仕様の変更 定格出力電圧の変更：なし 定格出力電流の変更：なし 応答時間：あり（0.3ms以下→1ms以下） ⑤機能の変更：なし	△	XY
	AY42-S3 290mA	A1SY42P 170mA	①外部配線の変更：なし ②スロット数の変更：なし ③プログラムの変更 入出力占有点数の変更：なし ④仕様の変更 定格出力電圧の変更：なし 定格出力電流の変更：なし ⑤機能の変更：あり（ヒューズと同等の機能の短絡保護機能付）	○	XY
	AY42-S4 500mA	A1SY42P 170mA	①外部配線の変更：あり（外部供給要） ②スロット数の変更：なし ③プログラムの変更 入出力占有点数の変更：なし ④仕様の変更 定格出力電圧の変更：なし 定格出力電流の変更：なし ⑤機能の変更：なし	△	XY
	AY50 115mA	A1SY50 120mA	①外部配線の変更：あり ②スロット数の変更：なし ③プログラムの変更 入出力占有点数の変更：なし ④仕様の変更 定格出力電圧の変更：なし 定格出力電流の変更：なし ⑤機能の変更：あり（ヒューズ交換不可） ⑥A1ADP-XYとの組合せでDC5V内部消費電流が増加するため，電源容量および受電端電圧の確認が必要 （14.3項のポイント(1)～(3)を参照してください。）	△	XY
	AY50-UL 115mA	A1SY50 120mA	①外部配線の変更：あり ②スロット数の変更：なし ③プログラムの変更 入出力占有点数の変更：なし ④仕様の変更 定格出力電圧の変更：なし 定格出力電流の変更：なし ⑤機能の変更：あり（ヒューズ交換不可） ⑥A1ADP-XYとの組合せでDC5V内部消費電流が増加するため，電源容量および受電端電圧の確認が必要 （14.3項のポイント(1)～(3)を参照してください。）	△	XY

生産中止		AnSシリーズへの置換え			
品名	形名	形名	備考（制約事項）	A1ADP使用可否	適用アダプタ
出力ユニット	AY51 230mA	A1SY50 120mA	①外部配線の変更：あり ②スロット数の変更：あり（2台必要） 2台使用時，A1ADP-XYとの組合せでDC5V内部消費電流が増加するため，電源容量および受電端電圧の確認が必要 （14.3項のポイント(1)～(3)を参照してください。） ③プログラムの変更 入出力占有点数の変更：なし（32=16×2） ④仕様の変更 定格出力電圧の変更：なし 定格出力電流の変更：なし ⑤機能の変更：なし	△	XY
	AY51-S1 230mA	A1SY50 120mA	①外部配線の変更：あり ②スロット数の変更：あり（2台必要） 2台使用時，A1ADP-XYとの組合せでDC5V内部消費電流が増加するため，電源容量および受電端電圧の確認が必要 （14.3項のポイント(1)～(3)を参照してください。） ③プログラムの変更 入出力占有点数の変更：なし（32=16×2） ④仕様の変更 定格出力電圧の変更：なし 定格出力電流の変更：なし ⑤機能の変更：あり（ヒューズ交換不可）	△	XY
	AY51-UL 230mA	A1SY50 120mA	①外部配線の変更：あり ②スロット数の変更：あり（2台必要） 2台使用時，A1ADP-XYとの組合せでDC5V内部消費電流が増加するため，電源容量および受電端電圧の確認が必要 （14.3項のポイント(1)～(3)を参照してください。） ③プログラムの変更 入出力占有点数の変更：なし（32=16×2） ④仕様の変更 定格出力電圧の変更：なし 定格出力電流の変更：なし ⑤機能の変更：なし	△	XY
	AY60 115mA	A1SY60 120mA	①外部配線の変更：あり ②スロット数の変更：なし ③プログラムの変更 入出力占有点数の変更：なし ④仕様の変更 定格出力電圧の変更：あり（DC48V不可） 定格出力電流の変更：なし ⑤機能の変更：なし ⑥A1ADP-XYとの組合せでDC5V内部消費電流が増加するため，電源容量および受電端電圧の確認が必要 （14.3項のポイント(1)～(3)を参照してください。）	△	XY
	AY60E 115mA	A1SY60E 200mA	①外部配線の変更：あり ②スロット数の変更：なし ③プログラムの変更 入出力占有点数の変更：なし ④仕様の変更 定格出力電圧の変更：あり（DC48V不可） 定格出力電流の変更：なし ⑤機能の変更：なし ⑥A1ADP-XYとの組合せでDC5V内部消費電流が増加するため，電源容量および受電端電圧の確認が必要 （14.3項のポイント(1)～(3)を参照してください。）	△	XY

生産中止		AnSシリーズへの置換え			
品名	形名	形名	備考（制約事項）	A1ADP使用可否	適用アダプタ
出力ユニット	AY60S 75mA	A1SY60 120mA	①外部配線の変更：あり ②スロット数の変更：なし ③プログラムの変更 入出力占有点数の変更：あり ④仕様の変更 定格出力電圧の変更：あり（DC48V不可） 定格出力電流の変更：なし ⑤機能の変更：なし ⑥A1ADP-XYとの組合せでDC5V内部消費電流が増加するため，電源容量および受電端電圧の確認が必要 （14.3項のポイント(1)～(3)を参照してください。）	△	XY
	AY60S-UL 75mA	A1SY60 120mA	①外部配線の変更：あり ②スロット数の変更：なし ③プログラムの変更 入出力占有点数の変更：あり ④仕様の変更 定格出力電圧の変更：あり（DC48V不可） 定格出力電流の変更：なし ⑤機能の変更：なし ⑥A1ADP-XYとの組合せでDC5V内部消費電流が増加するため，電源容量および受電端電圧の確認が必要 （14.3項のポイント(1)～(3)を参照してください。）	△	XY
	AY70 100mA	A1SY71 400mA	①外部配線の変更：あり（コネクタ端子台変換要） ②スロット数の変更：なし ③プログラムの変更 入出力占有点数の変更：あり ④仕様の変更 定格出力電圧の変更：なし 定格出力電流の変更：なし ⑤機能の変更：なし ⑥A1ADP-XYとの組合せでDC5V内部消費電流が増加するため，電源容量および受電端電圧の確認が必要 （14.3項のポイント(1)～(3)を参照してください。）	△	XY
	AY70-UL 100mA	A1SY71 400mA	①外部配線の変更：あり（コネクタ端子台変換要） ②スロット数の変更：なし ③プログラムの変更 入出力占有点数の変更：あり ④仕様の変更 定格出力電圧の変更：なし 定格出力電流の変更：なし ⑤機能の変更：なし ⑥A1ADP-XYとの組合せでDC5V内部消費電流が増加するため，電源容量および受電端電圧の確認が必要 （14.3項のポイント(1)～(3)を参照してください。）	△	XY
	AY71 200mA	A1SY71 400mA	①外部配線の変更：あり（コネクタ端子台変換要） ②スロット数の変更：なし ③プログラムの変更 入出力占有点数の変更：なし ④仕様の変更 定格出力電圧の変更：なし 定格出力電流の変更：なし ⑤機能の変更：なし ⑥A1ADP-XYとの組合せでDC5V内部消費電流が増加するため，電源容量および受電端電圧の確認が必要 （14.3項のポイント(1)～(3)を参照してください。）	△	XY

生産中止		AnSシリーズへの置換え			
品名	形名	形名	備考（制約事項）	A1ADP使用可否	適用アダプタ
出力ユニット	AY72 300mA	A1SY71 400mA	①外部配線の変更：なし ②スロット数の変更：あり（2台必要） ③プログラムの変更 入出力占有点数の変更：なし（64=32×2） ④仕様の変更 定格出力電圧の変更：なし 定格出力電流の変更：なし ⑤機能の変更：なし ⑥A1ADP-XYとの組合せでDC5V内部消費電流が増加するため，電源容量および受電端電圧の確認が必要 （14.3項のポイント(1)～(3)を参照してください。）	△	XY
	AY80 115mA	A1SY80 120mA	①外部配線の変更：あり ②スロット数の変更：なし ③プログラムの変更 入出力占有点数の変更：なし ④仕様の変更 定格出力電圧の変更：なし 定格出力電流の変更：なし ⑤機能の変更：あり（ヒューズ交換不可） ⑥A1ADP-XYとの組合せでDC5V内部消費電流が増加するため，電源容量および受電端電圧の確認が必要 （14.3項のポイント(1)～(3)を参照してください。）	△	XY
	AY81 230mA	A1SY81 500mA	①外部配線の変更：あり（コネクタ端子台変換要） ②スロット数の変更：なし ③プログラムの変更 入出力占有点数の変更：なし ④仕様の変更 定格出力電圧の変更：なし 定格出力電流の変更：あり（出力0.5A→0.1A） ⑤機能の変更：なし ⑥A1ADP-XYとの組合せでDC5V内部消費電流が増加するため，電源容量および受電端電圧の確認が必要 （14.3項のポイント(1)～(3)を参照してください。）	△	XY
	AY82-EP 290mA	A1SY82 930mA	①外部配線の変更：あり（Dサブ→FCNコネクタ） ②スロット数の変更：なし ③プログラムの変更 入出力占有点数の変更：なし ④仕様の変更 定格出力電圧の変更：なし 定格出力電流の変更：なし ⑤機能の変更：なし ⑥A1ADP-XYとの組合せでDC5V内部消費電流が増加するため，電源容量および受電端電圧の確認が必要 （14.3項のポイント(1)～(3)を参照してください。）	△	XY
入出力ユニット	AH42 245mA	A1SH42 500mA	①外部配線の変更：なし ②スロット数の変更：なし ③プログラムの変更 入出力占有点数の変更：あり（32点占有） ④仕様の変更 定格入力電圧の変更：あり（DC12V不可） 定格入力電流の変更：あり ON電圧／ON電流の変更：あり OFF電圧／OFF電流の変更：あり 入力抵抗の変更：あり ⑤機能の変更：なし ⑥A1ADP-XYとの組合せでDC5V内部消費電流が増加するため，電源容量および受電端電圧の確認が必要 （14.3項のポイント(1)～(3)を参照してください。）	△	XY

生産中止		AnSシリーズへの置換え			
品名	形名	形名	備考（制約事項）	A1ADP使用可否	適用アダプタ
ダイナミックスキャン入出力ユニット	A42XY 110mA	A1S42X 80mA A1S42Y 180mA	①外部配線の変更：あり ②スロット数の変更：あり 2台使用時，A1ADP-XYとの組合せでDC5V内部消費電流が増加するため，電源容量および受電端電圧の確認が必要 （14.3項のポイント(1)～(3)を参照してください。） ③プログラムの変更 入出力占有点数の変更：あり（128点占有:64×2） ④仕様の変更 定格入力電圧の変更：あり（DC12V不可） 定格入力電流の変更：あり ON電圧／ON電流の変更：あり OFF電圧／OFF電流の変更：あり 入力抵抗の変更：あり ⑤機能の変更：なし	△	XY
ダミーユニット	AG62 70mA	A1SG62 60mA	特に制約なし	○	XY
ブランクカバー	AG60	A1SG60	特に制約なし	○	XY/SP
割込みユニット	AI61 140mA	A1SI61 57mA	①外部配線の変更：あり ②スロット数の変更：なし ③プログラムの変更 入出力占有点数の変更：なし ④仕様の変更 定格入力電圧の変更：なし 定格入力電流の変更：あり ON電圧／ON電流の変更：あり OFF電圧／OFF電流の変更：あり 入力抵抗の変更：あり ⑤機能の変更：あり（割り込み処理条件の設定は4点単位）	△	XY
	AI61-S1 140mA	A1SI61 57mA	①外部配線の変更：あり ②スロット数の変更：なし ③プログラムの変更 入出力占有点数の変更：あり（16点占有） ④仕様の変更 定格入力電圧の変更：なし 定格入力電流の変更：あり ON電圧／ON電流の変更：あり OFF電圧／OFF電流の変更：あり 入力抵抗の変更：あり ⑤機能の変更：あり（割り込み処理条件の設定は4点単位） ⑥その他：応答時間が異なります。	△	XY
アナログ入力ユニット	A616AD 1000mA	なし	A1S68ADを使用して置き換えることをご検討ください。 ①外部配線の変更：端子台が異なることによる変更 ②スロット数の変更：あり（2台必要） ③プログラムの変更：入出力信号の変更，バッファメモリアドレスの変更 ④性能仕様の変更：8CH/ユニット，入力信号（Iはプラス電流のみ） ⑤機能仕様の変更：マルチプレクサ機能なし	×	使用不可
	A68AD 390mA	A1S68AD 400mA	①外部配線の変更：端子台が異なることによる変更 ②スロット数の変更：なし ③プログラムの変更：入出力信号の変更，バッファメモリアドレスの変更 ④性能仕様の変更：入出力特性の変更 ⑤機能仕様の変更：A/D変換許可禁止機能の設定方法変更あり ⑥A1ADP-SPとの組合せでDC5V内部消費電流が増加するため，電源容量および受電端電圧の確認が必要 （14.3項のポイント(1)～(3)を参照してください。）	△	SP

生産中止		AnSシリーズへの置換え			
品名	形名	形名	備考（制約事項）	A1ADP使用可否	適用アダプタ
アナログ入力ユニット	A68AD-S2 390mA	A1S68AD 400mA	①外部配線の変更：端子台が異なることによる変更 ②スロット数の変更：なし ③プログラムの変更：入出力信号の変更，バッファメモリアドレスの変更 ④性能仕様の変更：入出力特性の変更 ⑤機能仕様の変更：なし ⑥A1ADP-SPとの組合せでDC5V内部消費電流が増加するため，電源容量および受電端電圧の確認が必要 （14.3項のポイント(1)～(3)を参照してください。）	△	SP
	A68ADN 400mA	A1S68AD 400mA	①外部配線の変更：端子台が異なることによる変更 ②スロット数の変更：なし ③プログラムの変更：入出力信号の変更，バッファメモリアドレスの変更 ④性能仕様の変更：入出力特性の変更，分解能の変更 ⑤機能仕様の変更：なし	△	SP
マルチプレクサ	A60MX 650mA	なし	A1S68ADを複数台使用して置き換えることをご検討ください。	×	使用不可
	A60MXRN 350mA	なし	A1S68ADとMEE製FAグッズ チャンネル間絶縁アダプタを複数台使用して置き換えることをご検討ください。	×	使用不可
	A60MXR 500mA	なし	A1S68ADとMEE製FAグッズ チャンネル間絶縁アダプタを複数台使用して置き換えることをご検討ください。	×	使用不可
	A60MXTN 640mA	なし	A1S68TDを複数台使用して置き換えることをご検討ください。	×	使用不可
	A60MXT 800mA	なし	A1S68TDを複数台使用して置き換えることをご検討ください。	×	使用不可
アナログ出力ユニット	A616DAI 300mA	なし	A1S68DAIを使用して置き換えることをご検討ください。 ①外部配線の変更：端子台が異なることによる変更 ②スロット数の変更：あり（2台必要） ③プログラムの変更：入出力信号の変更，バッファメモリアドレスの変更 ④性能仕様の変更：8CH/ユニット，入力電流範囲 ⑤機能仕様の変更：D/A変更禁止チャンネルと変換時間の関係に変更あり	×	使用不可
	A616DAV 380mA	なし	A1S68DAVを使用して置き換えることをご検討ください。 ①外部配線の変更：端子台が異なることによる変更 ②スロット数の変更：あり（2台必要） ③プログラムの変更：入出力信号の変更，バッファメモリアドレスの変更 ④性能仕様の変更：8CH/ユニット，分解能・精度 ⑤機能仕様の変更：D/A変更禁止チャンネルと変換時間の関係に変更あり	×	使用不可
	A62DA 600mA	A1S62DA 800mA	①外部配線の変更：端子台が異なることによる変更 ②スロット数の変更：なし ③プログラムの変更：入出力信号の変更，バッファメモリアドレスの変更 ④性能仕様の変更：入出力特性，変換時間 ⑤機能仕様の変更：なし ⑥A1ADP-SPとの組合せでDC5V内部消費電流が増加するため，電源容量および受電端電圧の確認が必要 （14.3項のポイント(1)～(3)を参照してください。）	△	SP
	A62DA-S1 600mA	A1S62DA 800mA	①外部配線の変更：端子台が異なることによる変更 ②スロット数の変更：なし ③プログラムの変更：入出力信号の変更，バッファメモリアドレスの変更 ④性能仕様の変更：入出力特性，変換時間 ⑤機能仕様の変更：なし ⑥A1ADP-SPとの組合せでDC5V内部消費電流が増加するため，電源容量および受電端電圧の確認が必要 （14.3項のポイント(1)～(3)を参照してください。）	△	SP

生産中止		AnSシリーズへの置換え			
品名	形名	形名	備考（制約事項）	A1ADP使用可否	適用アダプタ
アナログ出力ユニット	A68DAI-S1 150mA	A1S68DAI 850mA	①外部配線の変更：端子台が異なることによる変更 ②スロット数の変更：なし ③プログラムの変更：入出力信号の変更，バッファメモリアドレスの変更 ④性能仕様の変更：出力電流範囲，入出力特性，消費電流の増加 ⑤機能仕様の変更：なし ⑥A1ADP-SPとの組合せでDC5V内部消費電流が増加するため，電源容量および受電端電圧の確認が必要 （14.3項のポイント(1)～(3)を参照してください。）	△	SP
	A68DAV 150mA	A1S68DAV 650mA	①外部配線の変更：端子台が異なることによる変更 ②スロット数の変更：なし ③プログラムの変更：入出力信号の変更，バッファメモリアドレスの変更 ④性能仕様の変更：出力電流範囲，入出力特性，消費電流の増加 ⑤機能仕様の変更：なし ⑥A1ADP-SPとの組合せでDC5V内部消費電流が増加するため，電源容量および受電端電圧の確認が必要 （14.3項のポイント(1)～(3)を参照してください。）	△	SP
温度入力ユニット	A616TD 1000mA	なし	A1S68TDを使用して置き換えることをご検討ください。 ①外部配線の変更：端子台が異なることによる変更 ②スロット数の変更：あり（2台必要） ③プログラムの変更：入出力信号の変更，バッファメモリアドレスの変更 ④性能仕様の変更：8CH/ユニット，入力温度範囲，変換精度 ⑤機能仕様の変更：変更禁止チャンネルと変換時間の関係に変更あり	×	使用不可
	A68RD3N 940mA	なし	A1S62RD3Nを使用して置き換えることをご検討ください。 ①外部配線の変更：端子台が異なることによる変更 ②スロット数の変更：あり（4台必要） ③プログラムの変更：あり ④性能仕様の変更：4CH/ユニット ⑤機能仕様の変更：なし	×	使用不可
	A68RD4N 410mA	なし	A1S62RD4Nを使用して置き換えることをご検討ください。 ①外部配線の変更：端子台が異なることによる変更 ②スロット数の変更：あり（4台必要） ③プログラムの変更：あり ④性能仕様の変更：4CH/ユニット ⑤機能仕様の変更：なし	×	使用不可
高速カウンタユニット	AD61 300mA	A1SD62 100mA	①外部配線の変更：端子台が異なることによる変更 ②スロット数の変更：なし ③プログラムの変更：バッファメモリアドレスの変更 ④性能仕様の変更：上位互換 ⑤機能仕様の変更：上位互換	△	SP
	AD61-S1 300mA	A1SD62 100mA	①外部配線の変更：端子台が異なることによる変更 ②スロット数の変更：なし ③プログラムの変更：バッファメモリアドレスの変更 ④性能仕様の変更：上位互換 ⑤機能仕様の変更：上位互換	△	SP
位置決めユニット	AD70 300mA	A1SD70 300mA	①外部配線の変更：端子台が異なることによる変更 ②スロット数の変更：1スロット→2スロット ③プログラムの変更：なし ④性能仕様の変更：なし ⑤機能仕様の変更：なし	×（仕様は△）	使用不可
	AD72 900mA	なし	代品なし	×	使用不可
	AD75M1 700mA	A1SD75M1 700mA	特に制約なし ただし，周辺接続用コネクタが異なるため，A1SD75-C01HAケーブルが必要	○	SP
	AD75M2 700mA	A1SD75M2 700mA	特に制約なし ただし，周辺接続用コネクタが異なるため，A1SD75-C01HAケーブルが必要	○	SP

生産中止		AnSシリーズへの置換え			
品名	形名	形名	備考（制約事項）	A1ADP使用可否	適用アダプタ
位置決めユニット	AD75M3 700mA	A1SD75M3 700mA	特に制約なし ただし，周辺接続用コネクタが異なるため，A1SD75-C01HAケーブルが必要	○	SP
	AD75P1-S3 700mA	A1SD75P1-S3 700mA	特に制約なし ただし，周辺接続用コネクタが異なるため，A1SD75-C01HAケーブルが必要	○	SP
	AD75P2-S3 700mA	A1SD75P2-S3 700mA	特に制約なし ただし，周辺接続用コネクタが異なるため，A1SD75-C01HAケーブルが必要	○	SP
	AD75P3-S3 700mA	A1SD75P3-S3 700mA	特に制約なし ただし，周辺接続用コネクタが異なるため，A1SD75-C01HAケーブルが必要	○	SP
位置検出ユニット	A61LS 800mA	なし	代品なし	×	使用不可
	A62LS-S5 1500mA	A1S62LS 550mA	①外部配線の変更：端子台がコネクタに変更 ②スロット数の変更：あり（2スロット→1スロット） ③プログラムの変更：なし。ただし，データ設定をシーケンスプログラムから設定するか，または，エヌエスディ製データ設定ユニット「VS-T62」から設定する必要あり。 ④性能仕様の変更：なし ⑤機能仕様の変更：なし	△	SP
	A63LS 1350mA	なし	代品なし	×	使用不可
インテリジェントコミュニケーション	AD51H-S3 1000mA	なし	代品なし	×	使用不可
	AD51-S3 1300mA	なし	代品なし	×	使用不可
Ethernetユニット	AJ71E71N-B2 670mA	A1SJ71E71N3-T 690mA	インタフェースを10BASE2から10BASE-Tへ変換する必要があります。 変換するにはIEEE802.3の規格に準拠した市販のメディア・コンバータを使用してください。 A1ADP-SPとの組合せでDC5V内部消費電流が増加するため，電源容量および受電端電圧の確認が必要 （14.3項のポイント(1)～(3)を参照してください。）	○	SP
	AJ71E71N-B5 550mA	A1SJ71E71N3-T 690mA	インタフェースを10BASE5から10BASE-Tへ変換する必要があります。 変換するにはIEEE802.3の規格に準拠した市販のメディア・コンバータを使用してください。 A1ADP-SPとの組合せでDC5V内部消費電流が増加するため，電源容量および受電端電圧の確認が必要 （14.3項のポイント(1)～(3)を参照してください。）	○	SP
	AJ71E71N3-T 690mA	A1SJ71E71N3-T 690mA	特に制約なし	○	SP
MELSECNET/10ネットワークユニット	AJ71LP21 650mA	A1SJ71LP21 650mA	特に制約なし	○	SP
	AJ71LP21G 650mA	なし	代品なし	×	使用不可
	AJ71BR11 800mA	A1SJ71BR11 800mA	特に制約なし	○	SP
	AJ71LR21 1200mA	A1SJ71LR21 1140mA	特に制約なし	○	SP
MELSECNET/Bデータリンクユニット	AJ71AT21B 720mA	A1SJ71AT21B 660mA	特に制約なし	○	SP
MELSECNETデータリンクユニット	AJ71AP21 500mA	A1SJ71AP21 330mA	特に制約なし	○	SP
	AJ71AR21 900mA	A1SJ71AR21 800mA	特に制約なし	○	SP
CC-Linkマスタ／ローカルユニット	AJ61BT11 450mA	A1SJ61BT11 400mA	特に制約なし	○	SP

生産中止		AnSシリーズへの置換え			
品名	形名	形名	備考（制約事項）	A1ADP使用可否	適用アダプタ
MELSECNET/MINI-S3マスタユニット	AJ71PT32-S3 350mA	A1SJ71PT32-S3 350mA	モニタステーション機能なし	△	SP
	AJ71T32-S3 300mA	A1SJ71PT32-S3 350mA	①モニタステーション機能なし ②A1ADP-SPとの組合せでDC5V内部消費電流が増加するため，電源容量および受電端電圧の確認が必要 （14.3項のポイント(1)～(3)を参照してください。）	△	SP
	AJ71T32-S4 300mA	なし	MELSECNET/MINI-S3からCC-Linkへのシステム変更を検討してください。	×	使用不可
MELSEC-I/OLINKマスタユニット	AJ51T64 115mA	A1SJ51T64 115mA	特に制約なし	○	SP
JEMANET(OPCN-1)インタフェースユニット	AJ71J92-S3 500mA	A1SJ71J92-S3 400mA	特に制約なし	○	SP
B/NETインタフェースユニット	AJ71B62-S3 170mA	A1SJ71B62-S3 80mA	特に制約なし	○	SP
ターミナルインタフェース	AJ71C21-S1 900mA	なし	代品なし	×	使用不可
マルチドロップリンク	AJ71C22-S1 1400mA	A1SJ71UC24-R4 100mA	以下の機能に相違あり。 ①バッファメモリ ワークエリア61h ～ 07FF → 71h～0DFFh ②LED 子局I/Oモニタ表示用LED 有り → なし ③設定スイッチ ボーレート設定：38400bps固定 → 19200/38400 設定可 マスタ／ローカル： マスタ固定 → 設定可 ④端子台のネジ M4ネジ → M3.5 ⑤終端抵抗 内蔵 → 外付け	△	SP
上位コントローラ高速リンク	AJ71C23-S3 1500mA	なし	代品なし	×	使用不可
計算機リンクユニット	AJ71UC24 300mA	A1SJ71UC24-PRF 100mA A1SJ71UC24-R2 100mA A1SJ71UC24-R4 100mA	①伝送仕様設定スイッチ 以下の2つの条件を満たす場合は，ソフトウェアバージョンX以降のユニットを使用してSW03をONにする。 ・A1SJ71UC24-PRF/R2/R4をAnACPUに装着する場合 ・計算機リンク機能を使用する場合 ②RS-232コネクタ，RS-422/485端子台A1SJ71UC24-PRF/R2/R4は，いずれか1つのみを持つ。 ③連動機能 A1SJ71UC24-PRF/R2/R4は，RS-232とRS-422との連動機能がない。 ④RS-232コネクタのピン数 25ピンが9ピンに変更。	△	SP
	AJ71C24-S1 1400mA	なし	代品なし	×	使用不可
	AJ71C24-S7 1400mA	なし	代品なし	×	使用不可
超音波リニアスケールユニット	A64BTL 1050mA	なし	代品なし	×	使用不可
外部故障診断	AD51FD-S3 1000mA	なし	代品なし	×	使用不可
PC簡易監視	AS91 80mA	A1SS91 80mA	特に制約なし	○	SP
ビジョンセンサユニット	AS25VS 2620mA	なし	市販品のビジョンセンサとシーケンサを，RS232/Ethernet/デジタルI/Oで接続して，データを取り込むことをご検討してください。	×	使用不可
	AS50VS 3300mA	なし	市販品のビジョンセンサとシーケンサを，RS232/Ethernet/デジタルI/Oで接続して，データを取り込むことをご検討してください。	×	使用不可

(2) QnAシリーズからAnSシリーズへの置換え

生産中止		AnSシリーズへの置換え			
品名	形名	形名	備考（制約事項）	A1ADP使用可否	適用アダプタ
Ethernet ユニット	AJ71QE71N-B2 560mA	A1SJ71QE71N-B2 530mA	特に制約なし	○	SP
	AJ71QE71N-B5 400mA	A1SJ71QE71N-B5 400mA	特に制約なし	○	SP
	AJ71QE71N3-T 530mA	A1SJ71QE71N3-T 530mA	特に制約なし	○	SP
シリアルコミュニケーションユニット	AJ71QC24N 400mA	A1SJ71QC24N 350mA	RS-232コネクタ：25ピン→9ピン	△	SP
	AJ71QC24N-R2 300mA	A1SJ71QC24N-R2 300mA	RS-232コネクタ：25ピン→9ピン	△	SP
	AJ71QC24N-R4 600mA	A1SJ71QC24N 350mA	Q2ASシリーズは，A1SJ71QC24Nを使用して1chにRS232-422変換器を接続して使用する	△	SP
CC-Linkマスタ／ローカルユニット	AJ61QBT11 450mA	A1SJ61QBT11 100mA	特に制約なし	○	SP
MELSECNET/10 ネットワークユニット	AJ71QLP21 650mA	A1SJ71QLP21 400mA	特に制約なし	○	SP
	AJ71QLP21S 650mA	A1SJ71QLP21S 400mA	特に制約なし	○	SP
	AJ71QLP21G 650mA	なし	代品なし	×	使用不可
	AJ71QBR11 800mA	A1SJ71QBR11 800mA	特に制約なし	○	SP
	AJ71QLR21 1140mA	A1SJ71QLR21 1140mA	特に制約なし	○	SP

(3) Q4ARシリーズからAnSシリーズへの置換え

生産中止		AnSシリーズへの置換え			
品名	形名	形名	備考（制約事項）	A1ADP使用可否	適用アダプタ
Ethernet ユニット	AJ71QE71N-B2 560mA	A1SJ71QE71N-B2 530mA	特に制約なし	○	SP
	AJ71QE71N-B5 400mA	A1SJ71QE71N-B5 400mA	特に制約なし	○	SP
	AJ71QE71N3-T 530mA	A1SJ71QE71N3-T 530mA	特に制約なし	○	SP
シリアルコミュニケーションユニット	AJ71QC24N 400mA	A1SJ71QC24N 350mA	RS-232コネクタ：25ピン→9ピン	△	SP
	AJ71QC24N-R2 300mA	A1SJ71QC24N-R2 300mA	RS-232コネクタ：25ピン→9ピン	△	SP
	AJ71QC24N-R4 600mA	A1SJ71QC24N 350mA	Q2ASシリーズは，A1SJ71QC24Nを使用して1chにRS232-422変換器を接続して使用する	△	SP
CC-Linkマスタ／ローカルユニット	AJ61QBT11 450mA	A1SJ61QBT11 100mA	特に制約なし	○	SP
MELSECNET/10 ネットワークユニット	AJ71QLP21 650mA	A1SJ71QLP21 400mA	特に制約なし	○	SP
	AJ71QLP21S 650mA	A1SJ71QLP21S 400mA	特に制約なし	○	SP
	AJ71QLP21G 650mA	なし	代品なし	×	使用不可
	AJ71QBR11 800mA	A1SJ71QBR11 800mA	特に制約なし	○	SP
	AJ71QLR21 1140mA	A1SJ71QLR21 1140mA	特に制約なし	○	SP

改訂履歴

副　　番	発行年月	改訂内容
-	2005年2月	初版
A	2005年2月	誤記を修正しました。
B	2005年3月	保守用サポートツール等のご案内を追加しました。
C	2005年5月	補用品，A-A1Sユニット変換アダプタを追加しました。
D	2005年7月	補用品の保管についてを追加しました。 A-A1Sユニット変換アダプタの仕様を追加しました。
E	2005年8月	誤記を修正しました。 2005年7月に生産中止になったAJ71E71N-T，AJ71QE71N-Tの記述を削除しました。 （詳細は，テクニカルニュース PLC-D-504を参照してください。）
F	2006年6月	誤記を修正しました。 A-A1Sユニット変換アダプタの仕様を追加しました。
G	2006年10月	アルミ電解コンデンサの特性劣化を防止する対策を修正しました。 下記ユニットを追加しました。 AC06B-UL，AC12B-UL，AC30B-UL，A3NMCA-2-UL，A3NMCA-4-UL，A3NMCA-8-UL，A3NMCA-16-UL，A3NMCA-24-UL，A3NMCA-40-UL，AX10-UL，AX20-UL，AX70-UL，AX80-UL，AY10A-UL，AY40-UL，AY50-UL，AY60S-UL，AY70-UL 大形のMELSECNET/10ユニットは継続生産機種のため，A-A1Sユニット変換アダプタの対応機種一覧から下記ユニットを削除しました。 A1SJ71LP21，A1SJ71BR11，A1SJ71LR21，A1SJ71QLP21，A1SJ71QLP21S，A1SJ71QLR21，A1SJ72QLP25，A1SJ72QLR25，A1SJ71QBR11，A1SJ72QBR15
H	2008年5月	下記生産継続機種を変更しました。 A61P→A61PN 下記置換え機種を変更しました。 Q62DA→Q62DAN，Q68DAV→Q68DAVN，Q68DAI→Q68DAIN 誤記を修正しました。 2000年9月に生産中止になったA6MEM-1024KAWの記述を削除しました。 （詳細は，テクニカルニュース PLC-D-358を参照してください。）
I	2008年10月	A1NCPU，A1NCPUP21，A1NCPUR21の代替可能品を修正しました。 生産中止機種AD61の代替機種にQD62-H01を追加しました。 生産中止機種AD61-S1の代替機種にQD62-H02を追加しました。
J	2008年10月	A-A1Sユニット変換アダプタの対応機種一覧にA1S64TCTRT，A1S64TCTRTBWを追加しました。
K	2008年12月	A1SJ71UC24-PRF，A1SJ71UC24-R2，A1SJ71UC24-R4の制約事項を修正しました。
L	2010年9月	A-A1Sユニット変換アダプタの対応機種一覧を見直しました。
M	2012年10月	・大形タイプのMELSECNET/10ネットワークユニットの生産中止時期に関する記載を修正しました。 ・AnS/Q2AS（小形）シリーズの生産中止に関する記載を修正しました。 ・A-A1Sユニット変換アダプタの対応機種一覧にA1SJ71LP21，A1SJ71BR11，A1SJ71LR21，A1SJ71QLP21，A1SJ71QLP21S，A1SJ71QBR11，A1SJ71QLR21を追加しました。
N	2013年1月	・大形タイプのMELSECNET/10ネットワークユニットの生産中止時期に関する記載を修正しました。 ・AnS/Q2AS（小形）シリーズの生産中止に関する記載を修正しました。 ・AシリーズからAnSシリーズへの置換え表にMELSECNET/10ネットワークユニットを追加しました。
O	2013年5月	・A63P，A1SD51S，A1SJ71E71N-B2，A1SJ71E71N-B5の生産中止に伴い，記載を修正しました。 ・機種置換え一覧にユニバーサルモデルQCPUを追加しました。

Ethernetは，米国Xerox Corporationの商標です。
その他，本文中における会社名，商品名は，各社の商標または登録商標です。

三菱電機株式会社　〒100-8310　東京都千代田区丸の内2-7-3（東京ビル）

お問い合わせは下記へどうぞ

本社機器営業部	〒100-8310	東京都千代田区丸の内2-7-3(東京ビル)	(03)3218-6760
北海道支社	〒060-8693	札幌市中央区北二条西4-1(北海道ビル)	(011)212-3794
東北支社	〒980-0011	仙台市青葉区上杉1-17-7(仙台上杉ビル)	(022)216-4546
関越支社	〒330-6034	さいたま市中央区新都心11-2(明治安田生命さいたま新都心ビル)	(048)600-5835
新潟支店	〒950-8504	新潟市中央区東大通2-4-10(日本生命ビル)	(025)241-7227
神奈川支社	〒220-8118	横浜市西区みなとみらい2-2-1(横浜ランドマークタワー)	(045)224-2624
北陸支社	〒920-0031	金沢市広岡3-1-1(金沢パークビル)	(076)233-5502
中部支社	〒451-8522	名古屋市西区牛島町6-1(名古屋ルーセントタワー)	(052)565-3314
豊田支店	〒471-0034	豊田市小坂本町1-5-10(矢作豊田ビル)	(0565)34-4112
関西支社	〒530-8206	大阪市北区堂島2-2-2(近鉄堂島ビル)	(06)6347-2771
中国支社	〒730-8657	広島市中区中町7-32(ニッセイ広島ビル)	(082)248-5348
四国支社	〒760-8654	高松市寿町1-1-8(日本生命高松駅前ビル)	(087)825-0055
九州支社	〒810-8686	福岡市中央区天神2-12-1(天神ビル)	(092)721-2247

三菱 FA　検索
www.MitsubishiElectric.co.jp/fa/

メンバー登録無料!

インターネットによる情報サービス「三菱電機FAサイト」

三菱電機FAサイトでは、製品や事例などの技術情報に加え、トレーニングスクール情報や各種お問い合わせ窓口をご提供しています。また、メンバー登録いただくとマニュアルやCADデータ等のダウンロード、eラーニングなどの各種サービスをご利用いただけます。

三菱電機FA機器電話，FAX技術相談

●電話技術相談窓口　受付時間※1　月曜～金曜 9:00～19:00、土曜・日曜・祝日 9:00～17:00

対象機種			電話番号
シーケンサ	MELSEC-Q/L/QnA/Aシーケンサー般(下記以外)		052-711-5111
	MELSEC-F FX/Fシーケンサ全般		052-725-2271※2
	ネットワークユニット/シリアルコミュニケーションユニット		052-712-2578
	アナログユニット/温調ユニット/温度入力ユニット/高速カウンタユニット		052-712-2579
	MELSOFT シーケンサプログラミングツール	MELSOFT GXシリーズ	052-711-0037
		SW□IVD-GPPA/GPPQなど	
	MELSOFT 統合エンジニアリング環境	MELSOFT iQ Works(Navigator)	052-712-2370
	MELSOFT 通信支援ソフトウェアツール	MELSOFT MXシリーズ	
		SW□D5F-CSKP/OLEX/XMOPなど	
	MELSECパソコンボード	Q80BDシリーズなど	
	C言語コントローラ/MESインタフェースユニット/高速データロガーユニット		
	iQ Sensor Solution		
	MELSEC計装/Q二重化	プロセスCPU	052-712-2830※2
		二重化CPU	
		MELSOFT PXシリーズ	
	MELSEC Safety	安全シーケンサ(MELSEC-QSシリーズ)	052-712-3079※2
		安全コントローラ(MELSEC-WSシリーズ)	
	電力計測/絶縁監視ユニット	QE8□シリーズ	052-719-4557※2※3
表示器		GOT-F900/DUシリーズ	052-725-2271※2
		GOT1000/A900シリーズなど	052-712-2417
		MELSOFT GTシリーズ	
サーボ/位置決めユニット/モーションコントローラ		MELSERVOシリーズ	052-712-6607
		位置決めユニット/シンプルモーションユニット	
		モーションCPU(Q/Aシリーズ)	
		MELSOFT MTシリーズ/MRシリーズ	
インバータ		FREQROLシリーズ	052-722-2182
ロボット		MELFAシリーズ	052-721-0100

※1：春季・夏季・年末年始の休日を除く　※2：金曜は17:00まで　※3：土曜・日曜・祝日を除く

●FAX技術相談窓口　受付時間※4　9:00～16:00(受信は常時※5)

対象機種	FAX番号
上記電話技術相談対象機種	052-719-6762
電力計測/絶縁監視ユニット(QE8□シリーズ)	084-926-8340

三菱電機FAサイトの「仕様・機能に関するお問い合わせ」もご利用ください。
※4：土曜・日曜・祝日、春季・夏季・年末年始の休日を除く　※5：春季・夏季・年末年始の休日を除く

⚠安全に関するご注意　本テクニカルニュースに記載された製品を正しくお使いいただくためご使用の前に必ず「マニュアル」をよくお読みください。