MITSUBISHI ELECTRIC

Changes for the Better

三菱ルームエアコン
三菱ハウジングエアコン

総合カタログ 住宅設備用 2020-夏号

ラインアップの選び方 P4
ルームエアコン P7
寒冷地仕様エアコン P51
ハウジングエアコン P63
システムマルチ P78
▶施工業者様・販売店様はコチラも
受注対応品 P82
別売部品 P83
仕様表 P87
設計・施工用図面 P94
システムコントロール P105
工事情報 P107
点検コード検索システム P108
施工性メリット P111
リニューアル対応 P115
メリット機能説明一覧 P117
その他注意事項 P121

ENERGY CONSERVATION GRAND PRIZE

2019年度
省エネ大賞
(製品・ビジネスモデル部門)
主催：一般財団法人
省エネルギーセンター
省エネルギーセンター会長賞
(製品(家庭)分野)
家庭用エアコン「霧ヶ峰 FZシリーズ」
2020年度モデル FZシリーズ

ボタン1つでAIが
わが家にぴったりの快適を。

FZシリーズ

「きもちいい」の
クオリティが違う。霧ヶ峰

SMART QUALITY

3年連続!省エネ大賞受賞

2018年度・2019年度・2020年度モデル FZシリーズ全機種

本カタログ掲載製品の価格には、配送・設置調整・パイプ・工事費、使用済み製品の引き取り費などは含まれておりません。
エアコンを廃棄する場合は家電リサイクル法に基づく収集・運搬料金、再製品化などの料金(リサイクル料)が必要になります。

2019年度 省エネ大賞
（製品・ビジネスモデル部門）
省エネルギーセンター会長賞（製品(家庭)分野）

主催：一般財団法人 省エネルギーセンター
家庭用エアコン「霧ヶ峰 FZシリーズ」2020年度モデル FZシリーズ全機種（MSZ-FZV4020S 他5機種）

「きもちいい」の
クオリティが違う。

霧ヶ峰 LINEUP 2020

FZシリーズ ▶ P27·28

住まいにあわせて
快適も省エネも叶える。
次世代プレミアムモデル。

Zシリーズ ▶ P29·30

住まいにあわせて快適を創る。
清潔機能も充実した
プレミアムモデル。

ブラウン

FLシリーズ ▶ P31~36

暮らしを、空間を、
美しく快適に彩る
デザインプレミアムモデル。

パウダースノウ　オニキスブラック

（JIS C 9612:2013）

お部屋の広さのめやす※1（冷暖房とも主に）	FZシリーズ 形名	本体希望小売価格（税別）	APF※2	Zシリーズ 形名	本体希望小売価格（税別）	APF※2	FLシリーズ 形名	本体希望小売価格（税別）	APF※2
6畳				MSZ-ZXV2220	340,000円	7.0			
8畳				MSZ-ZXV2520	380,000円	6.8			
10畳				MSZ-ZXV2820 MSZ-ZXV2820S	410,000円	7.1	MSZ-FLV2820	410,000円	6.9
12畳				MSZ-ZXV3620 MSZ-ZXV3620S	450,000円	6.6	MSZ-FLV3620S	450,000円	6.8
14畳	MSZ-FZV4020S	520,000円	7.9	MSZ-ZXV4020S	470,000円	7.0	MSZ-FLV4020S	470,000円	6.7
18畳	MSZ-FZV5620S	590,000円	7.2	MSZ-ZXV5620S	540,000円	6.3	MSZ-FLV5620S	540,000円	6.0
20畳	MSZ-FZV6320S	630,000円	7.0	MSZ-ZXV6320S	580,000円	6.2	MSZ-FLV6320S	580,000円	5.8
23畳	MSZ-FZV7120S	670,000円	6.6	MSZ-ZXV7120S	620,000円	5.8	MSZ-FLV7120S	620,000円	5.5
26畳	MSZ-FZV8020S	710,000円	6.3	MSZ-ZXV8020S	660,000円	5.5			
29畳	MSZ-FZV9020S	750,000円	5.6	MSZ-ZXV9020S	700,000円	5.1			

暮らしを見つめる赤外線センサー

ムーブアイ mirAI(ミライアイ)+

360°検知時：約62,000（FZ）/約59,000（Z）※3エリア

「おまかせA.I.自動」搭載。ボタン1つで、AIが快適をコントロール。

人	位置	状態	体の部位	温冷感
お部屋	床	壁	天井	距離
	間取り	日射熱	住宅性能※4	温風・冷風※5

※4：室温に影響する性能を指します。※5：温風・冷風が届いた先の温度変化から、流れと強さを推測する技術。

ムーブアイ極

お部屋はもちろん、体の部位まで

人	位置	状態
お部屋	床	壁
	間取り	日射熱

		FZシリーズ	Zシリーズ	FLシリーズ
センサーで快適	冷房・除湿	プレミアム除湿	さらっと除湿冷房（室温が下がらない再熱除湿方式）	スマート除湿
	基本運転	STRONG冷房		
	暖房	室温キープシステム		
		10℃キープ暖房		
	基本運転	氷点下（0℃時）※6でも標準定格暖房能力発揮（ピーク時）		
		最高約60℃温風	最高約60℃温風（MSZ-ZXV2820(S)~ZXV9020S）	最高約60℃温風
			急速Wヒート	
	気流	パーソナルツインフロー（2温度2気流）		
		自動風あて・風よけ		
		180° ワイド気流 / ロング気流　自然風		
		うる肌気流（ピュアミスト＋保湿風よけ）		保湿風よけ
		2か所同時空調		
センサーで省エネ	モード切替え	運転モードを自動で上手に切替え（冷房⇔除湿⇔爽風 / 暖房⇔サーキュレーター）		ハイブリッド運転（冷房⇔爽風 / 暖房⇔サーキュレーター）
清潔	汚れを抑制	よごれんボディ（熱交換器・ファン・通風路・左右フラップ・上下フラップ）		よごれんボディ（熱交換器・ファン・通風路）
		内部クリーン　スタート脱臭　カビクリーンシャワー		内部クリーン　スタート脱臭
	お掃除	はずせるボディ（前面パネル・後フラップ）	はずせるボディ	はずせるボディ（外フラップのみ）
		はずせるフィルターおそうじメカ		
	空気清浄	ピュアミスト		
便利・安心		みまもり機能（高温みまもり・低温みまもり・カビガード）		
		消し忘れ防止（スマートSTOP）		
		みまもり快眠		
		スマホ・スマートスピーカー・三菱HEMSでの遠隔操作［無線LAN内蔵］（お客様による設定が必要）※7		スマホ・スマートスピーカー・三菱HEMSでの
		サーモでみまもり（お客様による設定が必要　くわしくは18ページ）		
その他		グリーン購入法適合	グリーン購入法適合（MSZ-ZXV2220～ZXV8020S、FLV5620S～FLV7120S）	
		ZEH適合		

●ご購入の際には、122ページの「エアコンをお選びになる前にチェックしたい3つのポイント」をご覧ください。●印刷の色は実際の製品色とは異なる場合があります。●各製品の機能の詳細は117・118ページをご覧ください。※1：畳数はJIS C 9612による平均的な住宅（木造、南向き、洋室）がめやすです。お部屋の条件を考慮して選ぶ必要がありますので、販売店にご相談ください。適用畳数が異なるお部屋に設置した場合、各機能の効果が正しく得られないことがあります。くわしくは121ページをご覧ください。※2：通年エネルギー消費効率（JIS C 9612:2013）。省エネ性能を表す指標です。数値が高いほど省エネ性能が高いことを示します。※3：検知エリア：FZシリーズ61,800エリア、Zシリーズ59,074エリア、FL・JXVシリーズ3,008エリア、BXV・AXVシリーズ752エリア。

日本製 made in Japan（付属品の一部は除く） R32 新冷媒 配管再利用可能

JXVシリーズ ▶ P37~40

暮らしにうれしい
充実機能が搭載された
ハイスペックモデル。

ブラウン

BXVシリーズ ▶ P41~44

狭い場所にも
すっきり設置できる
コンパクトモデル。

AXVシリーズ ▶ P45~48

寝室や子ども部屋などの
小部屋にちょうどいいエアコン。

パールホワイト　シャンパンゴールド

GVシリーズ ▶ P49

基本機能と品質にこだわった
スタンダードモデル。

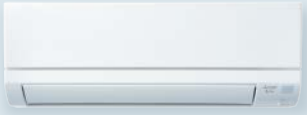

ブラウン

（JIS C 9612:2013）

形　名	本体希望小売価格（税別）	APF※2
MSZ-JXV2220	290,000円	6.7
MSZ-JXV2520	320,000円	6.7
MSZ-JXV2820 MSZ-JXV2820S	350,000円	6.7
MSZ-JXV3620 MSZ-JXV3620S	390,000円	5.7
MSZ-JXV4020S	420,000円	5.9
MSZ-JXV5620S	490,000円	5.7
MSZ-JXV6320S	530,000円	5.7
MSZ-JXV7120S	570,000円	5.2

（JIS C 9612:2013）

形　名	本体希望小売価格（税別）	APF※2
MSZ-BXV2220	270,000円	5.8
MSZ-BXV2520	300,000円	5.8
MSZ-BXV2820	330,000円	5.8
MSZ-BXV3620	370,000円	4.9
MSZ-BXV4020S	400,000円	4.9
MSZ-BXV5620S	470,000円	5.0

（JIS C 9612:2013）

形　名	本体希望小売価格（税別）	APF※2
MSZ-AXV2220	260,000円	5.8
MSZ-AXV2520	280,000円	5.8
MSZ-AXV2820 MSZ-AXV2820S	310,000円	5.8
MSZ-AXV3620 MSZ-AXV3620S	350,000円	4.9
MSZ-AXV4020S	380,000円	4.9
MSZ-AXV5620S	450,000円	5.0

（JIS C 9612:2013）

形　名	価　格	APF※2
MSZ-GV2220	オープン価格※8	5.8
MSZ-GV2520	オープン価格※8	5.8
MSZ-GV2820	オープン価格※8	5.8
MSZ-GV3620	オープン価格※8	4.9
MSZ-GV4020S	オープン価格※8	4.9
MSZ-GV5620S	オープン価格※8	5.0

※8：オープン価格の製品は、
本体希望小売価格を定めていません。

160°検知時：約3,000※3エリア

細かく見つめて快適に。

体の部位 / 温冷感 / 天井 / 距離 / 住宅性能 / 温風・冷風

ムーブアイ 160°検知時：約800※3エリア

お部屋と人の体感温度を見つめ、快適をキープ。

人：位置 / 状態 / 体の部位 / 温冷感
お部屋：床 / 壁 / 天井 / 距離 / 間取り / 日射熱 / 住宅性能 / 温風・冷風

さらっと除湿冷房（室温が下がらない再熱除湿方式）

スマート除湿

選べる3モード除湿

最高約60℃温風（MSZ-JXV2820（S）～JXV7120S、BXV4020S・BXV5620S）

150°ワイド気流／ロング気流　自然風

よごれんボディ（熱交換器・ファン）

よごれんボディ（ファンのみ）
清潔コート熱交換器

清潔コート熱交換器

内部クリーン

はずせるボディ

はずせるボディ（前面パネルのみ）

フィルターおそうじメカ

はずせるフィルターおそうじメカ

消し忘れ防止（消し忘れオートOFF）

遠隔操作（別売部品のご購入・専門業者による専用工事およびお客様による設定が必要）※7

グリーン購入法適合

※6：室外機の吸込み温度。※7：[FZ・Zシリーズ]お客様による設定が必要です。内蔵の無線LANを使用して霧ヶ峰REMOTEもしくは三菱HEMSへの接続が可能です。システムコントローラーとの併用はできません。スマートフォンから運転モードの「自動」を選択できません。[FZ・Z以外のシリーズ]別売部品のご購入・専門業者による専用工事およびお客様による設定が必要です。無線LANアダプター（スマートフォン・スマートスピーカー用）と無線LANアダプター（HEMS用）およびシステムコントローラーは併用できません。

（写真・イラストはすべてイメージです）

北海道電力推薦 あったかエアコン | 東北電力推薦 暖房エアコン | 日本製 made in Japan（付属品の一部は除く） | R32 新冷媒 | 配管再利用可能

寒冷地仕様 ズバ暖霧ヶ峰

LINEUP 2020

VXVシリーズ ▶P55-56

ボタン1つでAIが快適を創る。暖房強化次世代プレミアムモデル。

HXVシリーズ ▶P57

充実の清潔機能付き。AIを搭載した暖房強化プレミアムモデル。

ブラウン

NXVシリーズ ▶P58

暖房能力を強化したコンパクトモデル。

KXVシリーズ ▶P59

暖房能力を強化したスタンダードモデル。

ブラウン

お部屋の広さのめやす※1（冷暖房とも主に）	VXVシリーズ 形名	本体希望小売価格(税別)	APF※2	HXVシリーズ 形名	本体希望小売価格(税別)	APF※2	NXVシリーズ 形名	本体希望小売価格(税別)	APF※2	KXVシリーズ 形名	本体希望小売価格(税別)	APF※2
	(JIS C 9612:2013)			(JIS C 9612:2013)			(JIS C 9612:2013)			(JIS C 9612:2013)		
6畳							MSZ-NXV2220	310,000円	6.6	MSZ-KXV2220	240,000円	5.9
8畳				MSZ-HXV2520	420,000円	6.8	MSZ-NXV2520	340,000円	6.5	MSZ-KXV2520	270,000円	5.9
10畳				MSZ-HXV2820S	440,000円	6.6	MSZ-NXV2820S	370,000円	6.3	MSZ-KXV2820 MSZ-KXV2820S	300,000円	5.9
12畳							MSZ-NXV3620S	410,000円	5.6			
14畳	MSZ-VXV4020S	560,000円	6.5	MSZ-HXV4020S	500,000円	5.8	MSZ-NXV4020S	440,000円	5.4	MSZ-KXV4020S	370,000円	5.0
18畳	MSZ-VXV5620S	630,000円	6.4	MSZ-HXV5620S	570,000円	5.5	MSZ-NXV5620S	510,000円	5.1	MSZ-KXV5620S	440,000円	5.0
20畳	MSZ-VXV6320S	670,000円	6.0	MSZ-HXV6320S	610,000円	5.3						
23畳	MSZ-VXV7120S	710,000円	5.8	MSZ-HXV7120S	650,000円	5.0						

暮らしを見つめる赤外線センサー

ムーブアイ mirA.I.（ミライ） 360°検知時：約18,000※3エリア

「おまかせA.I.自動」搭載。ボタン1つで、AIが快適をコントロール。

人：位置 / 状態 / 体の部位 / 温冷感

お部屋：床 / 壁 / 天井 / 距離 / 間取り / 日射熱 / 住宅性能※4

※4：室温に影響する性能を指します。

ムーブアイ 160°検知時：約800※3エリア

お部屋と人の体感温度を見つめ、快適をキープ。

人：位置 / 状態 / 体の部位 / 温冷感

お部屋：床 / 壁 / 天井 / 距離 / 間取り / 日射熱 / 住宅性能

センサーで快適

冷房・除湿

- プレミアム除湿
- さらっと除湿冷房（室温が下がらない再熱除湿方式）
- スマート除湿
- 選べる3モード除湿

基本運転

- STRONG冷房

暖房

- 快適ノンストップ暖房（デュアルオンデフロスト回路 / 室温キープシステム）
- 室温キープシステム
- 長時間連続暖房
- 冷気カット暖房
- 10℃キープ暖房

基本運転

- 外気温−25℃※5でも運転可能
- 外気温−15℃※5でも標準定格暖房能力発揮（ピーク時）
- 最高約60℃温風（VXV・HXVシリーズ、MSZ-NXV2820S～NXV5620S、KXV2820(S)～KXV5620S）
- 急速Wヒート

気流

- パーソナルツインフロー（2温度2気流）
- 自動風あて・風よけ
- 180° ワイド気流 / ロング気流　自然風
- 150° ワイド気流/ロング気流 自然風
- うる肌気流（ピュアミスト＋保湿風よけ）
- 保湿風よけ
- 2か所同時空調

センサーで省エネ

モード切替え

- 運転モードを自動で上手に切替え（冷房⇔除湿⇔爽風 / 暖房⇔サーキュレーター）
- ハイブリッド運転（冷房⇔爽風 / 暖房⇔サーキュレーター）

清潔

汚れを抑制

- よごれんボディ（熱交換器・ファン・通風路）
- よごれんボディ（ファンのみ）
- 清潔コート熱交換器
- 内部クリーン　スタート脱臭　カビクリーンシャワー
- 内部クリーン　スタート脱臭
- 内部クリーン

お掃除

- はずせるボディ（前面パネル・後フラップ）
- はずせるボディ
- はずせるボディ（前面パネルのみ）
- はずせるフィルターおそうじメカ
- フィルターおそうじメカ

空気清浄

- ピュアミスト

便利・安心

- みまもり機能（高温みまもり・低温みまもり・カビガード）
- 消し忘れ防止（スマートSTOP）
- 消し忘れ防止（消し忘れオートOFF）
- みまもり快眠
- スマホ・スマートスピーカー・三菱HEMSでの遠隔操作（別売部品のご購入・専門業者による専用工事およびお客様による設定が必要）※6

その他

- グリーン購入法適合（MSZ-VXV5620S～VXV7120S）
- グリーン購入法適合（MSZ-HXV2520～HXV4020S）
- グリーン購入法適合（MSZ-NXV3620S）
- ZEH適合
- ZEH適合（MSZ-NXV2220～NXV2820S、KXV2220～KXV2820S）

●ご購入の際には、122ページの「エアコンをお選びになる前にチェックしたい3つのポイント」をご覧ください。●印刷の色は実際の製品色とは異なる場合があります。●各製品の機能の詳細は117～120ページをご覧ください。※1：畳数はJIS C 9612による平均的な住宅(木造、南向き、洋室)がめやすです。お部屋の条件を考慮して選ぶ必要がありますので、販売店にご相談ください。適用畳数が異なるお部屋に設置した場合、各機能の効果が正しく得られないことがあります。くわしくは121ページをご覧ください。※2：通年エネルギー消費効率(JIS C 9612:2013)。省エネ性能を表す指標です。数値が高いほど省エネ性能

オススメの霧ヶ峰

いろいろなお悩みにあわせて選べる充実のラインアップです。

大きめのリビングにはどれがいいかしら？
▶ 29畳の広々としたお部屋でも快適なFZシリーズ（27・28ページへ）、Zシリーズ（29・30ページへ）

しっかりお掃除できるのがいいわ～
▶ フィルターおそうじメカまで外せるZシリーズ（30ページへ）、BXVシリーズ（42ページへ）

デザインにもこだわりたいんです
▶グッドデザイン賞受賞のFLシリーズ（32ページへ）

スペースが狭いけど設置できるかな？
▶本体高さ約25cm、コンパクトなBXVシリーズ（43ページへ）

寝室や子ども部屋にちょうどいいのはどれかな
▶小部屋のためのデザインと機能のAXVシリーズ（45～48ページへ）

寒さが厳しい地域なら！

寒くてもリビングがちゃんとあたたまるものがいい
▶23畳のお部屋もしっかりあたためるVXVシリーズ（55・56ページへ）、HXVシリーズ（57ページへ）

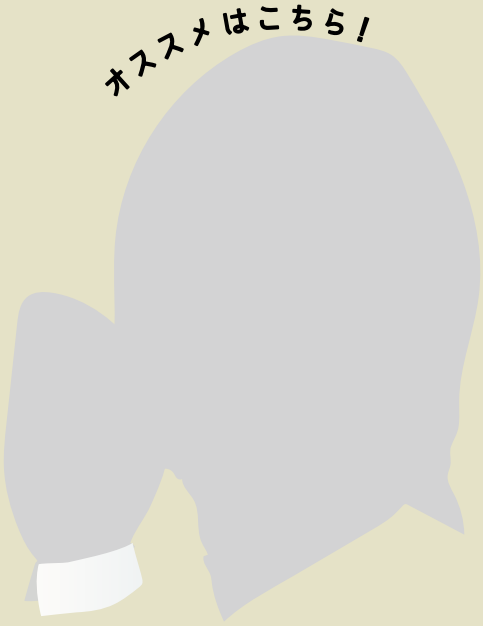

北海道電力推薦 あったかエアコン　東北電力推薦 暖房エアコン　日本製 made in Japan（付属品の一部は除く）　R410A　三菱HEMS対応※6　配管再利用可能

寒冷地仕様 ズバ暖 霧ヶ峰

LINEUP

HKシリーズ ▶P60

床置形

進化した気流制御とこだわりのハイパワー暖房。

ダークブラウン

HXシリーズ ▶P61

1方向天井カセット形

寒い冬でもパワフルにあたためる、スリム＆コンパクトな天井カセット形。

ベージュ　板目　柾目

HWシリーズ ▶P62

2方向天井カセット形

天井にすっきりフィット。2方向独立の気流制御で、大型リビングも快適に。

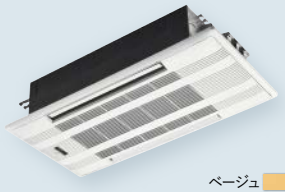

ベージュ

お部屋の広さのめやす※1（冷暖房とも主に）	HKシリーズ（JIS C 9612:2013） 形名	本体希望小売価格（税別）	APF※2	HXシリーズ（JIS C 9612:2013） 形名	合計希望小売価格（税別）	APF※2	HWシリーズ（JIS C 9612:2013） 形名	合計希望小売価格（税別）	APF※2
10畳	MFZ-HK2817AS	425,000円	5.6	MLZ-HX2817AS	450,000円	5.6			
14畳	MFZ-HK4017AS	515,000円	5.1	MLZ-HX4017AS	540,000円	5.1	MLZ-HW4017AS	575,000円	5.1
16畳	MFZ-HK5017AS	615,000円	4.7						
18畳	MFZ-HK5617AS	715,000円	4.6	MLZ-HX5617AS	733,000円	4.7	MLZ-HW5617AS	770,000円	4.5

暖房		長時間連続暖房＋室温キープシステム
		10℃キープ暖房
	基本運転	外気温－25℃※5でも運転可能　室外機凍結防止ヒーター標準搭載
		外気温－15℃※5でも標準定格暖房能力発揮（ピーク時）
		外気温－15℃※5でも最高約60℃温風　スピード暖房（共にMFZ-HK4017AS、MLZ-HX4017AS・HW4017AS）
		急速Wヒート

●天井カセット形は化粧パネル（ホワイト）込の価格です。板目・柾目は価格が異なります。

が高いことを示します。※3：検知エリア：VXVシリーズ 18,392エリア、HXVシリーズ 17,632エリア、NXV・KXVシリーズ 752エリア。※5：室外機の吸込み温度。※6：別売部品のご購入・専門業者による専用工事およびお客様による設定が必要です。無線LANアダプター（スマートフォン・スマートスピーカー用）と無線LANアダプター（HEMS用）およびシステムコントローラーは併用できません。機種により運転モードに「自動」がありますが、スマートフォンから運転モードの「自動」を選択できません。（写真・イラストはすべてイメージです）

デザイン性や施工性で選ぶなら、三菱のハウジングエアコン。

日本製 made in Japan（付属品の一部は除く） R410A 三菱HEMS対応※2 配管再利用可能

霧ヶ峰

ハウジングエアコン

LINEUP

RXシリーズ ▶P67

1方向天井カセット形

フラット&スクエアなデザインで上質な空間を演出する多機能モデル。

ベージュ 板目 柾目

GXシリーズ ▶P68

1方向天井カセット形

フラット&スクエアなデザインで上質な空間を演出するスタンダードモデル。

ベージュ 板目 柾目

Mシリーズ ▶P69

1方向小能力天井カセット形

小部屋や寝室などに適した小能力モデル。

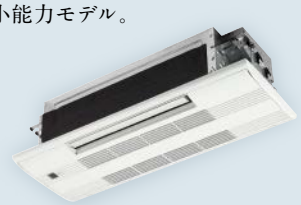

ベージュ 板目 柾目

(JIS C 9612:2013)

お部屋の広さのめやす※1（冷暖房とも主に）	RXシリーズ 形名	合計希望小売価格(税別)	APF※3	GXシリーズ 形名	合計希望小売価格(税別)	APF※3	Mシリーズ 形名	合計希望小売価格(税別)	APF※3
6畳							MLZ-M2217AS	383,000円	5.4
8畳							MLZ-M2517AS	398,000円	5.3
10畳	MLZ-RX2817AS	440,000円	5.5	MLZ-GX2817AS	410,000円	5.4			
12畳	MLZ-RX3617AS	483,000円	5.2	MLZ-GX3617AS	455,000円	5.1			
14畳	MLZ-RX4017AS	530,000円	5.1	MLZ-GX4017AS	500,000円	5.0			
16畳	MLZ-RX5017AS	603,000円	4.7	MLZ-GX5017AS	573,000円	4.6			
18畳	MLZ-RX5617AS	703,000円	4.5	MLZ-GX5617AS	673,000円	4.4			
20畳	MLZ-RX6317AS	793,000円	4.5	MLZ-GX6317AS	773,000円	4.4			

Wシリーズ ▶P70

2方向天井カセット形

2方向からの立体的な気流制御で、お部屋の隅々まで快適。

ベージュ

Kシリーズ ▶P71

床置形

洗練されたフォルムとコンパクトボディでインテリアに調和。

ダークブラウン

壁埋込形 ▶P72

和室になじむ"白木"や、自由に塗れる"素地"。狭い壁面にも収まるコンパクトな前面グリル。

ホワイト 素地

フリービルトイン形 ▶P73~77

お部屋のインテリアにあわせて、自在にレイアウト。

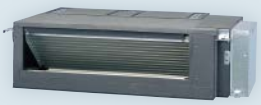

(JIS C 9612:2013)

お部屋の広さのめやす※1（冷暖房とも主に）	Wシリーズ 形名	合計希望小売価格(税別)	APF※3	Kシリーズ 形名	本体希望小売価格(税別)	APF※3	壁埋込形 形名	合計希望小売価格(税別)	APF※3	フリービルトイン形 形名	本体希望小売価格(税別)	APF※3
6畳							MTZ-2217AS	381,000円	5.4			
8畳							MTZ-2517AS	401,000円	5.4			
10畳				MFZ-K2817AS	375,000円	5.5	MTZ-2817AS	411,000円	5.6	MBZ-2817AS	390,000円	5.4
12畳				MFZ-K3617AS	420,000円	5.2	MTZ-3617AS	436,000円	5.1	MBZ-3617AS	430,000円	5.0
14畳	MLZ-W4017AS	530,000円	5.0	MFZ-K4017AS	470,000円	5.0	MTZ-4517AS	496,000円	4.4	MBZ-4017AS	490,000円	5.0
16畳	MLZ-W5017AS	615,000円	4.6	MFZ-K5017AS	560,000円	4.6				MBZ-5017AS	553,000円	4.4
18畳	MLZ-W5617AS	725,000円	4.4	MFZ-K5617AS	665,000円	4.5						
20畳	MLZ-W6317AS	845,000円	4.4	MFZ-K6317AS	765,000円	4.3						

●ご購入の際には、122ページの「エアコンをお選びになる前にチェックしたい3つのポイント」をご覧ください。●天井カセット形は化粧パネル（ホワイト）込、壁埋込形は前面グリルと据付枠込の価格です。化粧パネルの板目・柾目は価格が異なります。●印刷の色は実際の製品色とは異なる場合があります。●各製品の機能の詳細は119・120ページをご覧ください。※1：畳数はJIS C 9612による平均的な住宅（木造、南向き、洋室）がめやすです。お部屋の条件を考慮して選ぶ必要がありますので、販売店にご相談ください。適用畳数が異なるお部屋に設置した場合、各機能の効果が正しく得られないことがあります。くわしくは121ページをご覧ください。※2：別売部品のご購入・専門業者による専用工事およびお客様による設定が必要です。なお、無線LANアダプター（HEMS用）とシステムコントローラーは併用できません。

室外機1台で、家中が快適。

R410A　三菱HEMS対応※2（BXASシリーズのみ）　配管再利用可能（MXZ-6817AS～10217ASは配管洗浄が必要です）

霧ヶ峰

システムマルチ用室内機

LINEUP

ZXASシリーズ ▶P78~80

壁掛形

システムマルチ対応
ムーブアイ搭載
ハイスペックモデル。

BXASシリーズ ▶P78~80

壁掛形

システムマルチ対応
自動お掃除機能付きの
コンパクトモデル。

GXASシリーズ ▶P78~80

壁掛形

システムマルチ対応
スタンダードモデル。

ブラウン

お部屋の広さのめやす※1（冷暖房とも主に）	ZXASシリーズ 形名	本体希望小売価格(税別)	BXASシリーズ 形名	本体希望小売価格(税別)	GXASシリーズ 形名	本体希望小売価格(税別)
6畳	MSZ-2217ZXAS-W-IN	165,000円	MSZ-2217BXAS-W-IN	130,000円	MSZ-2217GXAS-W,-T-IN	95,000円
8畳	MSZ-2517ZXAS-W-IN	170,000円	MSZ-2517BXAS-W-IN	135,000円	MSZ-2517GXAS-W,-T-IN	100,000円
10畳	MSZ-2817ZXAS-W-IN	180,000円	MSZ-2817BXAS-W-IN	145,000円	MSZ-2817GXAS-W,-T-IN	110,000円
12畳	MSZ-3617ZXAS-W-IN	200,000円	MSZ-3617BXAS-W-IN	165,000円	MSZ-3617GXAS-W,-T-IN	130,000円
14畳	MSZ-4017ZXAS-W-IN	210,000円	MSZ-4017BXAS-W-IN	175,000円	MSZ-4017GXAS-W,-T-IN	140,000円
16畳					MSZ-5017GXAS-W,-T-IN	180,000円
18畳					MSZ-5617GXAS-W,-T-IN	200,000円

MFZシリーズ ▶P78~80

床置形

システムマルチ対応
床置形モデル。

ダークブラウン

お部屋の広さのめやす※1（冷暖房とも主に）	形名	本体希望小売価格(税別)
10畳	MFZ-2817AS-W,-B-IN	150,000円
12畳	MFZ-3617AS-W,-B-IN	160,000円
14畳	MFZ-4017AS-W,-B-IN	170,000円
16畳	MFZ-5017AS-W,-B-IN	205,000円
18畳	MFZ-5617AS-W,-B-IN	250,000円

霧ヶ峰ハウジングエアコンLINEUPに記載のある機種は、システムマルチ用室外機に接続することが可能です（Kシリーズを除く）。

■接続例

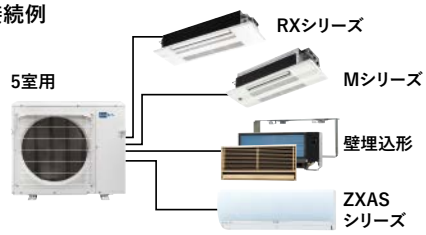

＊霧ヶ峰のシステムマルチは下記接続可能範囲内で、接続台数が接続可能台数内であれば使用可能です。

■接続可能範囲

室外機形名	室内機形名数字上2桁の合計
MXZ-4617AS	47まで
MXZ-5217AS	53まで
MXZ-5617AS	61まで
MXZ-6017AS	76まで
MXZ-6817AS	113まで

室外機形名	室内機形名数字上2桁の合計
MXZ-7117AS	116まで
MXZ-8017AS	136まで
MXZ-9017AS	148まで
MXZ-10217AS	162まで

＊接続可否の確認方法

例：MXZ-6017ASに対して、MSZ-2217ZXAS:1台、MSZ-2217GXAS:1台、MSZ-2817ZXAS:1台の合計3台を接続した場合、22+22+28=72<76となり接続可能範囲内なので接続可能です。

霧ヶ峰

システムマルチ用室外機

LINEUP

部屋数 2室用 ▶P81

（JIS C 9612:2013）

形名	本体希望小売価格(税別)	APF※3
MXZ-4617AS	264,000円	5.4
MXZ-5217AS	290,000円	5.4
MXZ-5617AS	335,000円	5.4

部屋数 3室用 ▶P81

（JIS C 9612:2013）

形名	本体希望小売価格(税別)	APF※3
MXZ-6017AS	360,000円	5.4

部屋数 5室用 ▶P81

（JIS C 9612:2013）

形名	本体希望小売価格(税別)	APF※3	形名	本体希望小売価格(税別)	APF※3
MXZ-6817AS	450,000円	5.7	MXZ-9017AS	700,000円	5.5
MXZ-7117AS	520,000円	5.7	MXZ-10217AS	750,000円	5.4
MXZ-8017AS	570,000円	5.6			

※3：通年エネルギー消費効率（JIS C 9612:2013）。省エネ性能を表す指標です。数値が高いほど省エネ性能が高いことを示します。システムマルチ用室外機は、室外機に最多室数の壁掛形ZXASシリーズ室内機を接続した場合の値です。

（写真・イラストはすべてイメージです）

住まいのカタチは様々だから。
ボタン1つでAI※1が
わが家にぴったりの快適を。

新しくなった「おまかせA.I.自動」：ボタン1つでAI※1がその家にあわせた快適を

※1：住宅性能（室温に影響する性能）・日射影響に基づく体感温度変化の予測、および気流の到達先の微細な温度変化から風

住まいの性能にあわせて ちょっと未来を先読み。

住宅性能※4を学習して室温の変化を先読み。
暑い・寒いを感じる前に調節します。

▶ くわしくは 9・10ページ

お部屋の間 せて快適を

気流の届き方を見
を調節。お部屋中に

▶ くわしくは 11・

※4：室温に影響する性能（断熱性、気密性、広さを総合的に判断）を指します。

*写真はFZシリーズです。

特許出願中

ムーブアイmirA.I.+（ミライプラス）

人工衛星「だいち2号」※2にも搭載された赤外線センサー技術※3を活用。

「ムーブアイmirA.I.+」は、陸域観測技術衛星2号「だいち2号」に搭載実績のある当社独自に開発したサーマルダイオード赤外線センサー技術を活用しています。人とお部屋と気流を見つめて、AI※1技術で快適をコントロールしています。

※2：当社が宇宙航空研究開発機構（JAXA）から主契約者として受注・製造した地球観測衛星。2014年5月24日に打ち上げられ、現在、軌道上で運用中。
※3：陸域観測技術衛星2号「だいち2号」の地球観測用小型赤外カメラに利用された技術。

創り出します。

の流れや強さを予測する技術をAIと定義しています。

取りにあわ
創り出す。

つめて、吹出し方
快適を届けます。

12ページ

1人ひとりにあわせて
快適をお届け。

1人ひとりの感じ方にあわせて気流をコントロール。暑がりさんも寒がりさんも、同時に快適にします。

▶ くわしくは 13・14ページ

このページの説明は、2020年度モデルFZ・Zシリーズを中心にしたものです（写真・イラストはすべてイメージです）。

ちょっと未来を先読みして、冷やしすぎない。
わが家にぴったりの快適を。

おまかせA.I.自動：住宅性能にアジャスト。

室温の変化を先読みして、ずっと快適。

エアコンを使っていて快適だったのに、いつの間にかちょっと暑く感じたことはありませんか？ それは外気温の変化などによる室温変化に、エアコンが後から対応していたからです。

動画で見てみる

＊通信料はお客様のご負担となります。

360°センシングの「ムーブアイmirA.I.＋」は
たとえば、外気温が上がってきたので、「お部屋の中がもっと暑くなりそうだ」と、室温上昇を先読み。窓などからの影響もしっかり見て冷房を強めるからずっと快適。

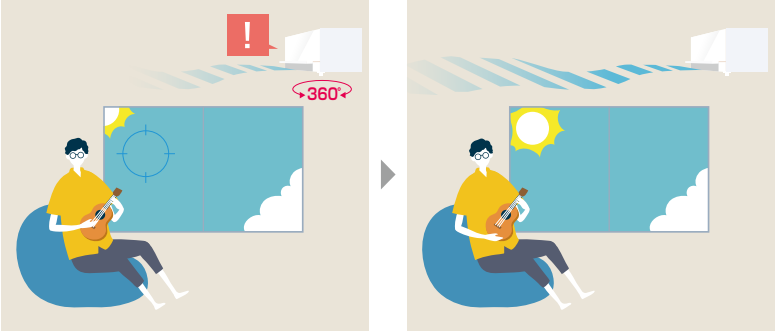

たとえば、「日が落ちてお部屋の中が寒くなりそうだ」と、室温低下を先読み。
冷房を弱めて冷やしすぎを防ぐから、快適で省エネ※1※2。

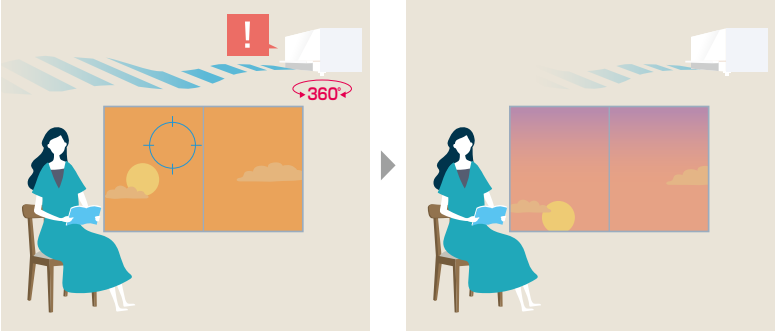

「おまかせA.I.自動」で、あたためすぎ、冷やしすぎがないから省エネ※1※2。
（MSZ-FZV6320S・ZXV4020Sにおいて、当社独自の条件にて評価）

ムーブアイmirA.I.＋（ミライプラス）

住宅性能※3を学習して、先読みする。

※3：室温に影響する性能（断熱性、気密性、広さを総合的に判断）を指します。

住宅性能※3の違いでお部屋の冷え方や湿度のこもり方は様々。「ムーブアイmirA.I.＋」は住宅性能を解析し学習、先読み運転に反映します。

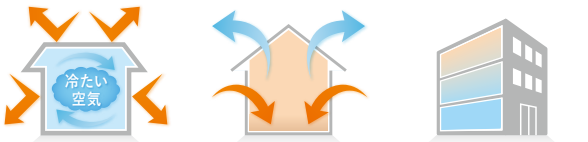

涼しくなりやすい家　涼しくなりにくい家　階により違いが出ることも

360°センシングで窓からの日射熱まで見つける。

三菱だけ（2020年2月18日現在、当社調べ。国内家庭用エアコンにおいて）

室内温度は、窓からの日射熱の侵入や、放射冷却の影響も大きく受けます。「ムーブアイmirA.I.＋」は室内を360°センシングすることで、エアコン設置壁の窓までしっかり見つめて、先読み運転に反映します。

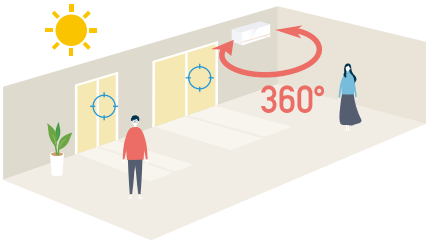

＊「ムーブアイmirA.I.＋」は、室内機の直下近傍を見ることができません。犬や猫などは検知しません。人の動き・状態、室内の形状・広さなどにより正しく検知できないことがあります。

※1：MSZ-FZV6320S。「A.I.自動」設定時。当社環境試験室（20畳）において、外気温、外気湿度と日射負荷は当社が独自に想定した夏期をモデルとし変動。設定温度を27℃で運転した場合。設定温度到達後4時間における「A.I.自動」運転（472Wh）と「冷房」運転（510Wh）の消費電力量比較。使用環境・設置状況により効果は異なります。/MSZ-FZV6320S。「A.I.自動」設定時。当社環境試験室（20畳）において、外気温と日射負荷は当社が独自に想定した冬期をモデルとし変動。設定温度を23℃で運転した場合。設定温度到達後4時間における「A.I.自動」運転（1,078Wh）と「暖房」運転（1,154Wh）の消費電力量比較。使用環境・設置状況により効果は異なります。※2：MSZ-ZXV4020S。「A.I.自動」設定時。当社環境試験室（14畳）において、外気温、外気湿度と日射負荷は当社が独自に想定した夏期をモデルとし変動。設定温度を27℃で運転した場合。設定温度到達後4時間における「A.I.自動」運転（602Wh）と「冷房」運転（648Wh）の消費電力量比較。使用環境・設置状況により効果は異なります。/MSZ-ZXV4020S。「A.I.自動」設定時。当社環境試験室（14畳）において、外気温と日射負荷は当社が独自に想定した冬期をモデルとし変動。設定温度を23℃で運転した場合。設定温度到達後4時間における「A.I.自動」運転（972Wh）と「暖房」運転（1,061Wh）の消費電力量比較。使用環境・設置状況により効果は異なります。

このページの説明は、2020年度モデルFZ・Zシリーズを中心にしたものです（写真・イラストはすべてイメージです）。

風を見つめて、風をコントロール。
お部屋のどこにいても、快適が届く。

おまかせA.I.自動：間取りにアジャスト。

NEW

冷風の流れを確認して※1 調節するからしっかり届く。

お部屋の奥などがなかなか涼しくならなかったのは、間取りや家具、室内の環境により冷風が届かなかったからです。

「ムーブアイmirA.I.+」なら
冷風の流れを確認して、目的の場所に届いていなければ風向を調節し、しっかり届けるルートを探します。
届くルートを発見したら学習、次回の運転に反映します。

＊囲まれたエリアなど、障害物により風が届かない場合もあります。

動画で見てみる

＊通信料はお客様のご負担となります。

「ムーブアイmirA.I.+」なら
冷風が人まで届いていないことが分かる。

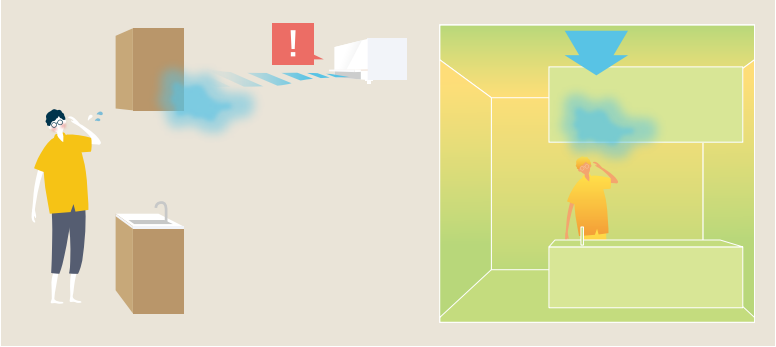

あなたの家のレイアウトにあわせて、しっかり人に届く最適なルートを探し、学習。

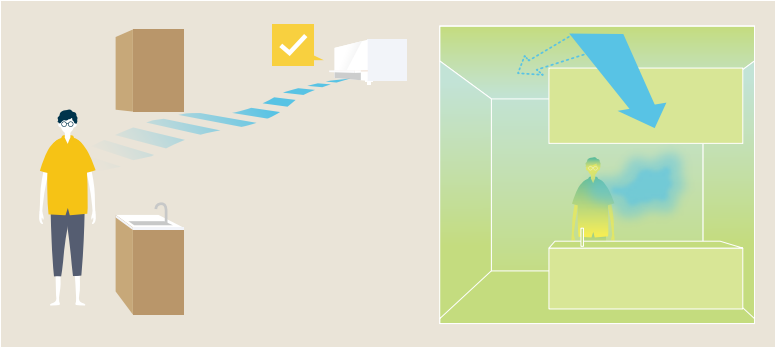

ムーブアイ mirA.I.+（ミライプラス）

風の流れが見える唯一のセンサー。

（2020年2月18日現在、当社調べ。国内家庭用エアコンにおいて。）

NEW　世界初

（2019年11月1日発売のFZシリーズより搭載、当社調べ。家庭用エアコンにおいて。部屋の中を360°センシングして、温風・冷風が接する床・家具などの温度変化から流れと強さを推測する技術）

今までの赤外線センサーは、お部屋の床や人の温度を見ることはできても、温風・冷風を見ることはできませんでした。

「ムーブアイmirA.I.+」は、温風・冷風が接する床・家具などの温度変化から空気の流れと強さを推測します。風が見えるようになったので、人に届いているかどうかを確認し、風を見ながら調節することが可能になりました。

＊「ムーブアイmirA.I.+」は、室内機の直下近傍を見ることができません。犬や猫などは検知しません。人の動き・状態、室内の形状・広さなどにより正しく検知できないことがあります。

「ムーブアイmirA.I.+」による気流識別のイメージ

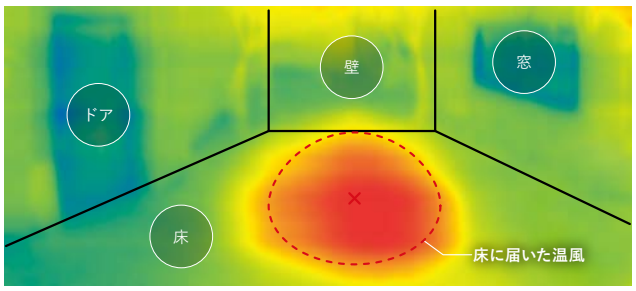

人工衛星「だいち2号」※2にも搭載された赤外線センサー技術※3を活用。

「ムーブアイmirA.I.+」は、陸域観測技術衛星2号「だいち2号」に搭載実績のある当社独自に開発したサーマルダイオード赤外線センサー技術を活用しています。

※2：当社が宇宙航空研究開発機構（JAXA）から主契約者として受注・製造した地球観測衛星。2014年5月24日に打ち上げられ、現在、軌道上で運用中。
※3：陸域観測技術衛星2号「だいち2号」の地球観測用小型赤外カメラに利用された技術。

陸域観測技術衛星2号「だいち2号」

※1：温風・冷風が届いた先の温度変化から、流れと強さを推測する技術。

このページの説明は、2020年度モデルFZ・Zシリーズを中心にしたものです（写真・イラストはすべてイメージです）。

1人ひとりにあわせて風を送るから、
暑がりさんも寒がりさんも同時に快適※1。

おまかせA.I.自動：1人ひとりにアジャスト。

パーソナルツインフロー

FZシリーズ

2つのプロペラファンが2つの温度帯を創り出す。

左右独立駆動のファンで、1人ひとりの温度の感じ方の差や変化にあわせて、気流の強弱と方向を細かくコントロール。暑がりさんも寒がりさんも、2人同時に快適に過ごせます。

動画で見てみる

＊通信料はお客様のご負担となります。

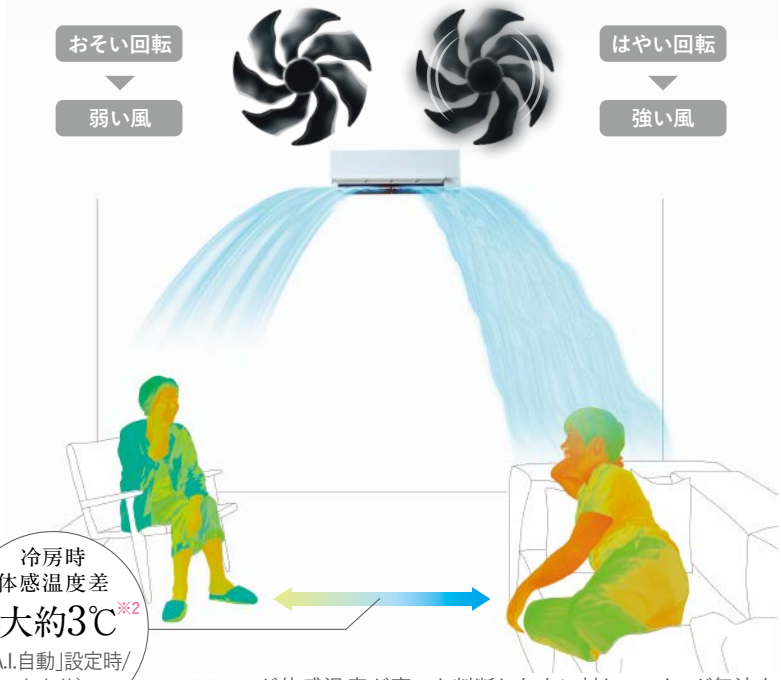

冷房時体感温度差 最大約3℃※2（「A.I.自動」設定時/左右差）

＊エアコンが体感温度が高いと判断した人に対し、スイング気流を行います。常にスイング気流になるわけではありません。

自動風あて・風よけ

Zシリーズ

「風あて」/「風よけ」で2人同時に快適。

十分涼しい奥さんには「風よけ」、暑いと感じている旦那さんには「風あて」で快適にします。

動画で見てみる

＊通信料はお客様のご負担となります。

冷房時体感温度差 最大約2℃※3（「A.I.自動」設定時/左右差）

ムーブアイmirA.I.+（ミライプラス）

暑い・寒いの感覚は、手先・足先の温度変化を見れば分かる※1。

※1：当社独自の指標で暑い・寒いという温度の感じ方を見分けます。体質を見分けるわけではありません。

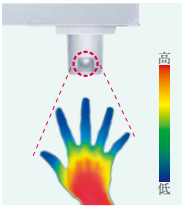

「ムーブアイmirA.I.+」による手の表面温度イメージ（写真はFZシリーズ）

人間は暑いときも寒いときも、大切な臓器が集まっている体の中心部の温度を一定に保とうとします。たとえば、寒いときは、手足などの末端部から血液が中心部に集まるため、手先・足先の表面温度が下がります。この変化を捉えることで、暑い・寒いの感覚を見分けることができるのです。

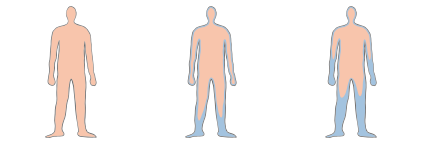

J.Aschoff und R.Wever : Kern und Schale im Wärmehaushalt des Menschen, *Die Naturwissenschaften* 45, 477-485（1958）の「アショフのコア, シェル概念図 身体の中核部と外郭部」を参照。

※2：MSZ-FZV6320S。冷房時、当社環境試験室（20畳）において、外気温35℃・設定温度27℃で温度の感じ方が異なる人が同一空間に2人いる場合の各々付近の体感温度差3℃。使用環境・設置状況により効果は異なります。※3：MSZ-ZXV4020S。冷房時、当社環境試験室（14畳）において、外気温35℃・設定温度27℃で温度の感じ方が異なる人が同一空間に2人いる場合の各々付近の体感温度差2.4℃。使用環境・設置状況により効果は異なります。

このページの説明は、2020年度モデルFZ・Zシリーズを中心にしたものです（写真・イラストはすべてイメージです）。

めんどうな調節は、AI[※1]におまかせ。
ボタン1つで、夏も冬もずっと快適。

「おまかせA.I.自動」だけじゃない！ **霧ヶ峰の暖房機能**

足元温度最高約40℃[※2]
（「ハイパワー」運転時。MSZ-ZXV4020Sにおいて、当社独自の条件にて評価）

最高約60℃[※3]**温風吹出し**
（「ハイパワー」運転時）

氷点下（0℃時）[※4]**でも標準定格暖房能力発揮**
（ピーク時）

おまかせA.I.自動：運転モードを自動で切り替える。世界初

（2018年11月1日発売のFZシリーズより搭載、当社調べ。家庭用エアコンにおいて。部屋の中を360°センシングして、少し先の温度と湿度の変化を予測し、運転モードと気流を自動で切り替える技術）

体感温度の変化はもちろん、室内湿度の影響まで予測して、「冷房」・「除湿」・「爽風」を自動で切り替える。

暑くなる前に
体感温度が上がってきたら、自動で「冷房」運転に。

ムシムシする前に
体感温度が下がっても、室内湿度が高いままだと予測したときは、自動で「除湿」運転に。※5

さらに、夕暮れ時など、体感温度も室内湿度も下がってきたときは、風だけの「爽風」運転に。

最小消費電力14W
（「爽風」運転時。MSZ-FZV4020Sにおいて。MSZ-ZXV4020Sは15W）

FZシリーズなら

2つのファンで寒くなりにくい「プレミアム除湿」に自動で切替え。

弱冷房方式でありながら2つのファンを細かく制御することで室温低下を抑えます。
＊一般社団法人 日本冷凍空調工業会による再熱除湿方式ではありませんので室温の低下があります（使用環境により異なります）。

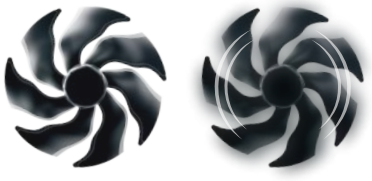

Zシリーズなら

室温が下がらない「再熱除湿※6」に自動で切替え。

※6：一般社団法人　日本冷凍空調工業会による室温の下がらない再熱除湿方式。条件：一般社団法人　日本冷凍空調工業会基準。MSZ-ZXV2820。室温24℃・室内湿度60%、外気温24℃・外気湿度80%の恒温室で連続運転。吹出し温度24℃、除湿量1,200㎖/h、消費電力600W。使用環境・設置状況により除湿量と消費電力は異なります。

室温が下がらない「再熱除湿」の仕組み

氷水が入ったグラスに水滴が付くのと同じ原理で、エアコン室内機内部の熱交換器を冷やし、空気中の水分を除去します。その後、水分を除去して冷たくなった空気とあたためた空気を混ぜて、ちょうどいい温度にします。

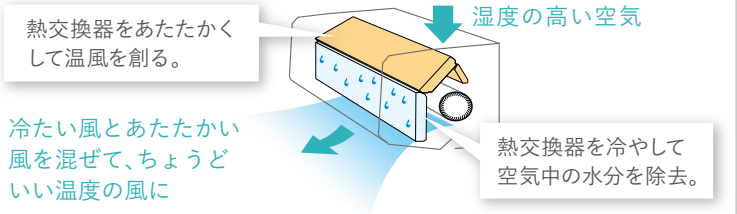

体感温度を先読みして、「暖房」・「サーキュレーター」を自動で切り替える。

寒くなる前に
自動で「風あて」運転に。冷たい足元まで見てしっかりあたためるので快適。

暑すぎになる前に
自動で「風よけ」運転に。包み込むような風で快適。

お部屋の保温能力にあったタイミングで「サーキュレーター」運転に。天井にたまったあたたかい空気を循環させます。

消費電力14W
（「サーキュレーター」運転時。MSZ-FZV4020Sにおいて。MSZ-ZXV4020Sは15W）

※1：住宅性能（室温に影響する性能）・日射影響に基づく体感温度変化の予測、および気流の到達先の微細な温度変化から風の流れや強さを予測する技術をAIと定義しています。※2：MSZ-ZXV4020S。暖房時、当社環境試験室（14畳）において、外気温2℃・設定温度25℃で「ハイパワー」運転時、エアコンから約2.5m離れた地点での床上50mmの最高到達温度。「ハイパワー」運転は約15分間強制的に最大能力で運転し、約1時間たつと自動的に終了します。室温・外気温が低いときは40℃にならない場合があります。※3：MSZ-FZV6320S。暖房時、当社環境試験室（20畳）において、外気温2℃・室温20℃・設定温度20℃・風速「自動」（風量は標準定格暖房に対して約65%）・「ハイパワー」運転時の吹出し口付近の最高到達温度。「ハイパワー」運転は約15分間強制的に最大能力で運転し、約1時間たつと自動的に終了します。室温・外気温が低いときは60℃にならない場合があります。/MSZ-ZXV4020S。暖房時、当社環境試験室（14畳）において、外気温2℃・室温20℃・設定温度20℃・風速「自動」（風量は標準定格暖房に対して約65%）・「ハイパワー」運転時の吹出し口付近の最高到達温度。「ハイパワー」運転は約15分間強制的に最大能力で運転し、約1時間たつと自動的に終了します。室温・外気温が低いときは60℃にならない場合があります。MSZ-ZXV2820（S）～ZXV9020Sが該当。MSZ-ZXV2220・ZXV2520は最高約55℃。室温・外気温が低いときは55℃にならない場合があります。※4：室外機の吸込み温度。※5：設定した体感温度にあわせて自動で室内の温度と湿度を調節します。

このページの説明は、2020年度モデルFZ・Zシリーズを中心にしたものです（写真・イラストはすべてイメージです）。

いつでも、どこにいても、
お部屋の快適をみまもれる。

＊画像はイメージです。実際のアプリ画面とは異なる場合があります。

霧ヶ峰REMOTE

＊お客様による設定が必要です。
＊通信料はお客様のご負担となります。

霧ヶ峰REMOTE
（無料アプリ）

いつでも、どこでも、スマートフォンでコントロール。

外出先※1でも、別のお部屋でも、専用アプリでエアコンを操作できます。

外出先※1でつけて、
帰る頃には快適に。

リビングにいながら、
寝室のエアコンを調節。

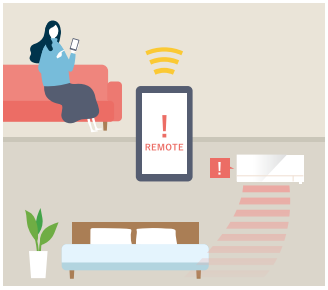

設定した電気代を
超えるとおしらせも。

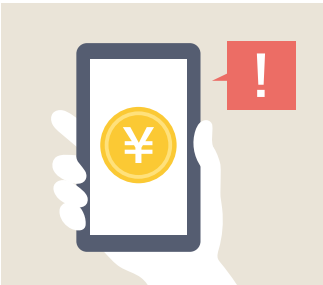

家中のエアコンを最大10台まで操作可能。［以下の設定が行えます］

◎運転入/切 ◎運転モード※2 ◎温度/しつど※3 ◎タイマー※4 ◎一括停止 ◎節電（GVシリーズは除く）
※3：FZ・FL・BXV・AXV・GV・VXV・NXV・KXVシリーズは、除湿の強さの設定となります。
＊FZ・Zシリーズは製品に無線LANが内蔵されているので、別売部品の無線LANアダプターは不要です。

霧ヶ峰REMOTE サーモでみまもり

FZシリーズ　Zシリーズ

＊2019年11月1日更新の霧ヶ峰REMOTEより搭載。

お出かけ中も、お部屋の温度分布をスマートフォンでみまもれる。（「熱画像」設定時）

NEW　三菱だけ（2020年2月18日現在、当社調べ。国内家庭用エアコンにおいて）

＊本機能をご利用になるにはスマートフォンアプリ上でお客様による設定が必要です。

お部屋の温度分布をスマートフォンで確認できるから、外出先でお部屋の温度が気になるときに便利です。

＊「サーモでみまもり」は、温度の高低を色で表示する機能です。人やペットなどを検知する機能ではありません。周囲と温度差がないものは表示されません。また動きがあるものは表示がぶれることがあります。室内機の直下近傍を見ることができません。
＊センサーは2分（運転時めやす）～30分（停止時めやす）の間隔でセンシングします。リアルタイムの状況が表示されるわけではありません。

＊画面はイメージです。実際のアプリ画面とは異なる場合があります。
＊スマートフォンはお客様ご自身でご用意ください。アプリはお客様ご自身でダウンロードしてください。仕様は予告なく変更する場合があります。あらかじめご了承ください。

オンも、オフも、あなたの声で。スマートスピーカー対応。

スマートスピーカーを使えば、話しかけるだけでエアコンをつけたり消したりできます。手が離せないときでも、らくに操作できます。

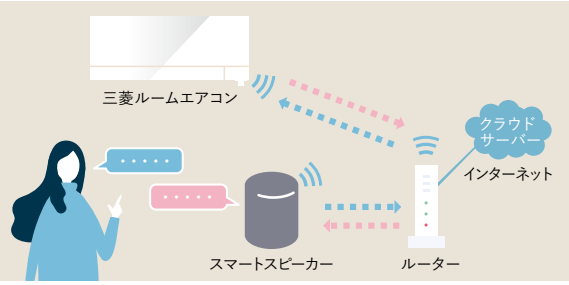

霧ヶ峰REMOTEの使用環境に加えて、スマートスピーカーをご使用の前に必ずご準備ください。

●スマートスピーカー：Amazon Alexa対応端末（Amazon Echoシリーズ）※5。
●スキル：スマートスピーカーのアプリで、霧ヶ峰スキルの有効化が必要です。
＊スマートフォンで霧ヶ峰REMOTEとのアカウントリンク設定が必要です。
＊霧ヶ峰REMOTEアプリのバージョンアップが必要な場合があります。

「Amazon」、「Alexa」、「Echo」および関連するすべてのロゴは、Amazon.com, Inc.またはその関連会社の商標です。

ご利用にあたって　霧ヶ峰REMOTEをご使用の前に必ずご準備ください。

●スマートフォン：Android™ 5.0～10.0※5/ iPhone iOS® 9～13※5。＊最新バージョンでは、正しい表示や動作ができない場合があります。
●常時接続のブロードバンド回線：FTTH（光ファイバー）/ADSL/CATV（ケーブルTV）など。
●無線LANアダプター（FZ・Zシリーズを除く。くわしくは84ページをご覧ください。）
●ルーター（無線LANアクセスポイント）
●アプリ：霧ヶ峰REMOTE ＊事前にアカウント登録が必要です。

「Android™」はGoogle LLCの商標または登録商標です。「iPhone」は、米国および他の国々で登録されたApple Inc.の商標です。「IOS®」は、Ciscoの米国およびその他の国における商標または登録商標です。その他、記載されている会社名、製品名は各社の商標または登録商標です。

ホームページでチェック！
＊通信料はお客様のご負担となります。

※1：エアコンやその周辺、お部屋にいる人の状態などを事前に十分確認してから操作してください。宅外操作の場合、設定から運転に反映するまで最大約5分かかります。※2：「冷房」/「暖房」/「除湿」/「送風」の設定が可能です。機種により運転モードに「自動」がありますが、スマートフォンから運転モードの「自動」を選択できません。※4：タイマーで運転した場合、最後にエアコンが運転した設定で動作します。※5：2020年2月18日現在。2019年11月1日更新のアプリより対応。接続確認済みの無線LANルーター、スマートフォンの対応OSおよび対応するスマートスピーカーの最新情報については、霧ヶ峰REMOTEのホームページをご覧ください。

このページの説明は、2020年度モデルFZ・Zシリーズを中心にしたものです（写真・イラストはすべてイメージです）。

汚れにくくてお掃除しやすいから、
心地よい空気が、お部屋中に。

家族が触れる空気だから、エアコンの清潔にはこだわりたい。

汚れにくいのが
いちばん。

特殊仕様と自動の「はずせるフィルター
おそうじメカ」で清潔が長持ちします。

▶ くわしくは 21・22ページ

お手入れするなら
とことん中まで簡単に。

いろいろ外せて、自分でらくにお掃除できます。

▶ くわしくは 23・24ページ

よごれんボディ

エアコン内部の気流の通り道に採用
(熱交換器・ファン・通風路・左右フラップ・上下フラップ)。

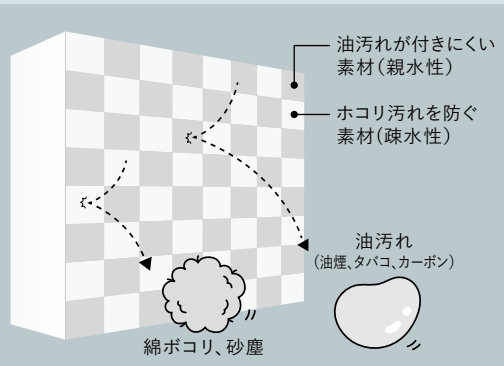

親水性汚れと疎水性汚れをはじくイメージ

ハイブリッド ナノコーティング

三菱の特許技術

特許第4698721号 他

親水性素材と疎水性素材で油汚れもホコリ汚れも付きにくい特殊コーティング。
(特許第4698721号 他)

デュアルバリア マテリアル(配合)

NEW

親水性素材と疎水性素材で油汚れもホコリ汚れも付きにくい表面をつくる特殊素材。形状が複雑でコーティングがしにくい部品などに配合(特許出願中)。

エアコンの風で すこやかに。

電気を帯びたミストが空気中の様々な汚れを抑制して脱臭します。

▶ くわしくは 24ページ

このページの説明は、2020年度モデルFZ・Zシリーズを中心にしたものです(写真・イラストはすべてイメージです)。

清潔をキープして、家族みんなに笑顔を。

はずせるフィルターおそうじメカ

エアフィルターは、自動のおそうじメカでいつも清潔※1に。

エアフィルターを巻き取りながらブラシで汚れをかき取る(往復)方式なので、お掃除がはやくて、静か※2！ダストボックスも約10年相当※3で大容量。

※1:使用環境により汚れの程度が異なりますので、定期的なお手入れをおすすめします。キッチンなどの油汚れやタバコのヤニ汚れが気になるときは、お手入れをしてください。なお、エアフィルターには、若干ホコリなどの汚れが残ることがあります。※2:43dB:音響パワーレベル/23dB:音圧レベル。※3:年間約2gのホコリがエアフィルターに付着した場合(当社調べ)。

はやい！
約3分〜3分半でお掃除完了

※2
静か！
寝室にもうれしい

約10年相当※3の大容量ダストボックス。しかも簡単に外せるから、たまった汚れはゴミ箱に捨てるだけ。

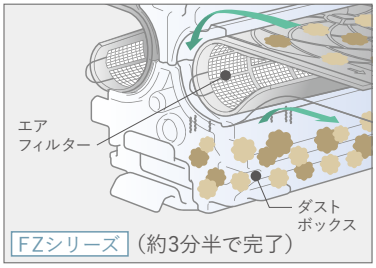

FZシリーズ (約3分半で完了)

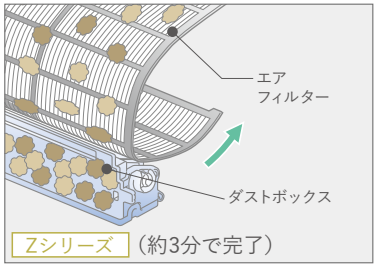

Zシリーズ (約3分で完了)

よごれんボディ

エアコン内部にホコリも、油も付きにくい。

カビにも強い！※4

エアフィルターをすり抜けた微細な汚れは、放っておくと内部にたまってしまいます。さらには電気代の増加にもつながります。霧ヶ峰なら、エアコン内部の気流の通り道に、ホコリにも油にも強い特殊仕様を施しているので汚れやすいポイントへの付着を抑制します。

エアコンの内部構造(Zシリーズ)

分解図　断面図

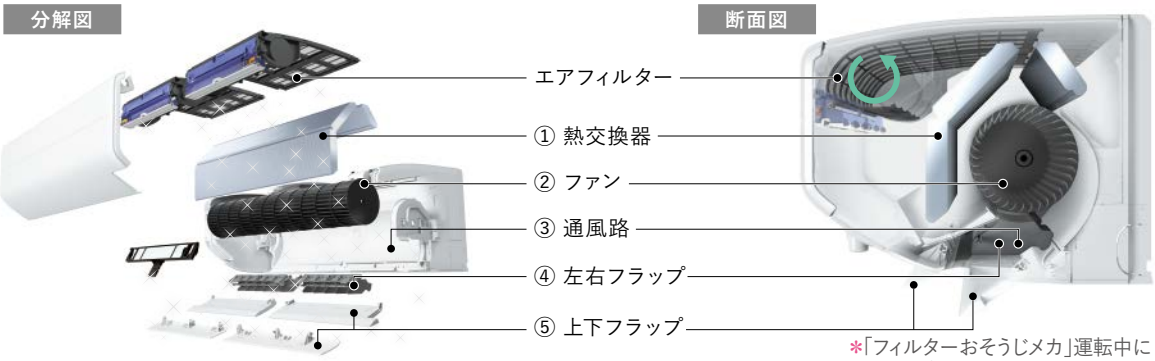

*「フィルターおそうじメカ」運転中にフラップは開きません。

エアコン内部の気流の通り道は汚れやすい。

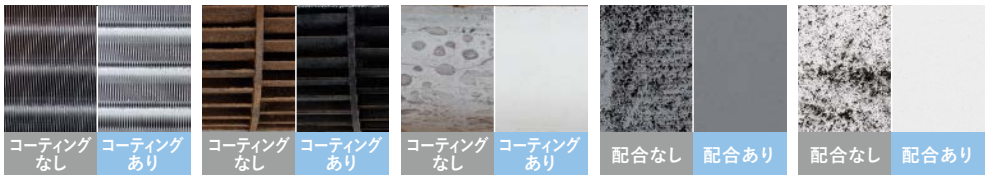

①〜③ ハイブリッドナノコーティング

④、⑤ デュアルバリアマテリアル(配合)

*特殊仕様なしと特殊仕様ありのエアコンでそれぞれ10年使用後の汚れを想定(当社調べ)。使用環境・設置状況により効果は異なります。

防汚効果のコーティングがしにくい部品(フラップ)に、帝人(株)のグループ関連会社であるマーベリックパートナーズ(株)と共同で新開発したデュアルバリアマテリアルを配合しました。

カビクリーンシャワー (「内部クリーン」/「カビガード」設定時)

オゾンの力で、エアコン内部のカビ菌を除去※5。

冷房(または除湿)停止直後のカビ菌がふやけたタイミングを狙ってオゾンを発生※6させ、少ないオゾンで熱交換器・ファン・通風路のカビ菌を効果的に除去。さらに、エアコン内部を乾燥(加熱)させてカビ菌の成長を抑制します。

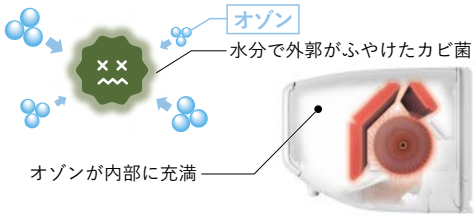

*付着してしまったカビ菌による汚れを取り除く機能ではありません。
*わずかにオゾンが発生※6するため、ニオイを感じることがあります。
*エアコン内部を乾燥させるため、最大10分間の弱暖房運転を行います。そのため、室温が2〜3℃上がることや、室内湿度が上がることがあります(「冷房」/「除湿」/「ランドリー」運転後。FZシリーズには「ランドリー」運転はありません)。

※4:樹脂(部品)において。ハイブリッドナノコーティング 試験機関:一般財団法人 カケンテストセンター。試験番号:OS-17-000893号(ファン)/OS-15-048662号(通風路)。試験方法:JIS Z 2911に基づく。試験結果:樹脂への防カビ加工ありなしで4週間後のカビ発育抑制効果を確認。/デュアルバリアマテリアル 試験機関:一般財団法人 ボーケン品質評価機構。試験番号:20219008220-1。試験方法:JIS Z 2911に基づく。試験結果:樹脂への防カビ加工ありなしで4週間後のカビ発育抑制効果を確認。※5:試験機関:一般財団法人 北里環境科学センター。試験番号 北生発 21-0056号 黒カビを植えつけた試験片をエアコン内部に設置して、実機にて28日間冷房運転を断続的に実施。「カビクリーンシャワー」の有無によりカビ胞子数の差異を測定。99%以上の低減率を確認。※6:エアコン内部のオゾン濃度0.1ppm未満。

このページの説明は、2020年度モデルFZ・Zシリーズを中心にしたものです(写真・イラストはすべてイメージです)。

中までらくらくお掃除できるから、
エアコンも、お部屋の空気も、とても清潔。

＊写真はZシリーズにおけるお掃除の様子。エアコンのお手入れで高所に上がる場合は、安全に十分ご注意ください。

はずせるボディ

三菱の特許技術
特許第3567853号 他

左右のフラップを開いて通風路の中まで清潔に。

前面パネルやフラップを取り外してお手入れできます。
さらに、Zシリーズは左右風向フラップの開閉が可能なので、通風路の中まで手が届いてファンのお掃除もかんたん。

はずせるフィルターおそうじメカ

Zシリーズ

しかも「フィルターおそうじメカ」を取り外せる構造により、熱交換器を露出させてお掃除できます。
また、エアフィルターのお手入れもらくらく。

＊写真はZシリーズにおけるお掃除の様子。

ピュアミスト

電気を帯びたミストが菌※1・ウイルス※2・カビ菌※3・花粉※4も抑制して、脱臭。

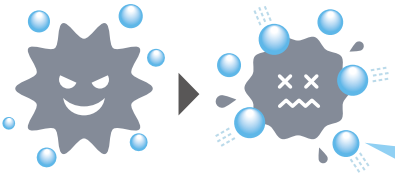

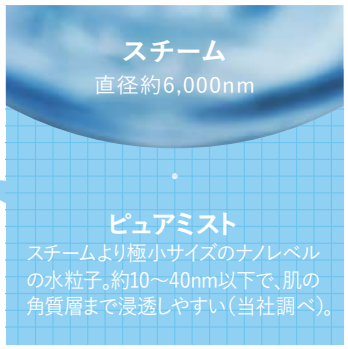

（25㎥密閉空間での試験結果。FZシリーズ〈菌：8.5時間後、ウイルス：158分後、カビ菌：165分後、花粉：5時間後〉/Zシリーズ〈菌：9.5時間後、ウイルス：170分後、カビ菌：3時間後、花粉：3時間後〉。実使用空間での実証結果ではありません）

空気中の水分に高電圧をかけて、水のミスト（微粒子）を発生させます。この電気を帯びたミストが長時間（10分以上）浮遊し、菌※1・ウイルス※2・カビ菌※3・花粉※4に付着し活動を抑制します。

「ピュアミスト」発生条件：室温約18～約30℃、かつ室内湿度約35～約90％。

「ピュアミスト」は保湿効果も。

「ピュアミスト」の保湿効果
送風30分後の肌水分量変化率（前腕部）

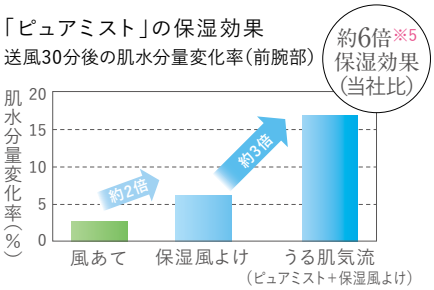

保湿で美肌※5＆美髪※6。

（当社独自の条件にて評価。美肌・美髪効果は、環境〈室温・室内湿度・使用時間〉、個人により異なります。室内湿度を上げる機能ではありません）

	肌状況		髪イメージ	
「ピュアミスト」なし	角質がはがれる	水分量が低下し、角質がはがれ、鱗屑（りんせつ）※7ができます。		水分量のムラが、うねりの原因になります。
「ピュアミスト」あり	角質のキメが整う	皮膚表面が高湿度に保たれ、角質がはがれず、鱗屑（りんせつ）※7がない状態。		「ピュアミスト」が、水分量を均一に。

※1：試験機関：一般財団法人 日本食品分析センター。試験方法：25㎥の密閉空間に菌を噴霧し、エアコンを稼働しながら「ピュアミスト」を放出。一定時間後に試験空間内の空気を回収し、空間中の浮遊菌数を測定。試験番号：15104819号（FZシリーズ）/17062188号（Zシリーズ）。対象：浮遊した菌。試験結果：8.5時間後（FZシリーズ）/9.5時間後（Zシリーズ）の浮遊菌回収率は「ピュアミスト」を放出しない場合に比べ、99％以上低減、1種類の菌にて試験を実施。※2：試験機関：独立行政法人 国立病院機構 仙台医療センター 臨床研究部ウイルスセンター。試験方法：25㎥の密閉空間にウイルスを噴霧し、エアコンを稼働しながら「ピュアミスト」を放出。一定時間後に試験空間内の空気を回収し、空間中のウイルスをプラーク法で測定。試験番号：仙医ウ28-003号（FZシリーズ）/ 仙医ウ29-001号（Zシリーズ）。対象：浮遊したウイルス。試験結果：158分後（FZシリーズ）/170分後（Zシリーズ）のウイルス回収率は、「ピュアミスト」を放出しない場合に比べ、99％以上低減、1種類のウイルスにて試験を実施。※3：試験機関：一般財団法人 日本食品分析センター。試験方法：25㎥の密閉空間に菌を噴霧し、エアコンを稼働しながら「ピュアミスト」を放出。一定時間後に試験空間内の空気を回収し、空間中の浮遊菌数を測定。試験番号：15076914号（FZシリーズ）/17062188号（Zシリーズ）。対象：浮遊したカビ。試験結果：165分後（FZシリーズ）/3時間後（Zシリーズ）の浮遊菌回収率は、「ピュアミスト」を放出しない場合に比べ、99％以上低減、1種類のカビにて試験を実施。※4：試験機関：一般財団法人 日本食品分析センター。試験方法：25㎥の密閉空間に花粉を噴霧し、エアコンを稼働しながら「ピュアミスト」を放出。一定時間後に試験空間内の空気を回収し、SPR法にて空間中のアレルゲン濃度を測定。試験番号：18040149号（FZシリーズ）/17062188号（Zシリーズ）。対象：浮遊した花粉。試験結果：5時間後（FZシリーズ）/3時間後（Zシリーズ）のアレルゲン濃度は「ピュアミスト」を放出しない場合に比べ95％以上低減、1種類の花粉にて試験を実施。※5：当社環境試験室（8畳）において、室温23℃・室内湿度40％、東北大学大学院医学系研究科 皮膚科学講座 菊地克子先生監修の下、送風運転時の風をあてた場合と、風をよけて「ピュアミスト」を放出した場合を比較。運転30分後の前腕部水分量変化率（20～40代の女性14名の平均値）。※6：試験方法：当社環境試験室（8畳）において、室温24℃・室内湿度40％。毛髪束をエアコンから3mの場所につるして、「ピュアミスト」を2時間放出後に測定、うねりがないことを確認（当社調べ）。※7：鱗屑（りんせつ）は、角層が過剰に厚くなって、はがれたり、はがれかかったりする状態のことです。角層表面に含まれる水分量が低下することで、角質がはがれ、鱗屑（りんせつ）ができます。

このページの説明は、2020年度モデルFZ・Zシリーズを中心にしたものです（写真・イラストはすべてイメージです）。

日本製
made in Japan

企画から開発・試験・生産まで。
ルームエアコン霧ヶ峰は、全機種こだわりの日本製。

（付属品の一部は除く）

豊かに変わる四季があり、
場所により大きく気候が変わる日本列島。
日本の環境にあったエアコンをこだわりの品質でお届けするために。
今日も1台1台、静岡で生産しています。

静岡製作所

上位モデルはもちろん
スタンダードモデルも。
同じ品質基準で厳しく検査。

三菱ルームエアコン霧ヶ峰は全機種、静岡製作所で生産（付属品の一部は除く）。細部までこだわったものづくりを心がけています。

■細部までこだわり抜かれた部品

災害時などを考慮して、割れにくく燃えにくい鉄のワイヤーを使用。また、防錆加工も施しており、耐久性のある構造。

ファンの位置を配慮してケーブルを配置。さらにフェルトで圧縮機を囲い、騒音防止に。

目で、耳で、手で。
1台1台を人が入念に確認。

生産した全品に通電し、動作を確認するだけでなく、運転時に異音がないかもチェックします。また最終の検査ラインでは、人の目で傷や異物混入などをチェック。品質を守るために入念な検査を行っています。

ルームエアコン製造ライン

環境実験室

猛暑から極寒まで。日本各地の様々な環境で実験。

日本各地の気候環境を再現する実験施設でデータを測定。
また実際の環境でのフィールドテストも繰り返し、開発に活かしています。

暑い夏に強い「STRONG冷房」

対象機種：ルームエアコン全機種

屋外温度46℃※1でも運転が止まらない※2。

室外機の温度が上がると、エアコンは機器保護のため運転を停止させます。霧ヶ峰は、気流・温度分布の解析や、酷暑の環境を再現したテストを繰り返し実施。屋外温度が46°C※1になっても運転が止まりません※2。

※1：室外機の吸込み温度。ベランダなどの狭小スペースでは室外機周辺が高温になることがあります。

※2：使用環境・設置状況により能力の低下があります。所定の設置スペースの確保が必要です。

寒い冬に強い「ズバ暖シリーズ」

日本の冬をあたためる、ズバ暖霧ヶ峰。

豪雪地帯や極寒地など様々な環境でフィールドテストを繰り返して誕生した寒冷地仕様の霧ヶ峰です。

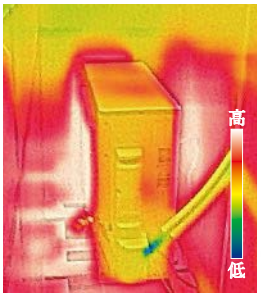

＊当社試験室の熱画像。

ベランダなどの狭小スペースでは室外機周辺が高温になることがあります。

＊北海道でのフィールドテスト風景。

（写真・イラストはすべてイメージです）

霧ヶ峰 FZシリーズ 2020年度モデル

住まいにあわせて快適も省エネ※1も叶える。
（MSZ-FZV6320Sにおいて、当社独自の条件にて評価）
次世代プレミアムモデル。

2019年度 省エネ大賞（製品・ビジネスモデル部門）
省エネルギーセンター会長賞（製品（家庭）分野）

主催：一般財団法人 省エネルギーセンター
家庭用エアコン「霧ヶ峰 FZシリーズ」2020年度モデル
FZシリーズ 全機種（MSZ-FZV4020S 他5機種）

ピュアホワイト（W形） ●マンセルNo. 1.0Y 9.2/0.2
高さ285×幅890×奥行358（据付後363）mm
＊（ ）内の寸法は、据付板を付けたときの寸法です。

▶ FZシリーズの主な機能については7～24ページ

アルミサビナイト室外機 ＊（ ）内の寸法は、サービスパネルおよび脚部の突出し寸法です。

MUZ-FZV4020S～FZV9020S

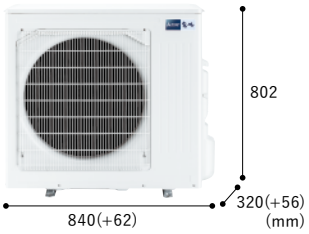

リモコン

- ●便利な壁掛け穴付
- ●0.5°C刻みの温度設定
- ●夜でも見やすいバックライト搭載

ZEH 全容量帯適合　日本製 made in Japan（付属品の一部は除く）　フロンラベル A 地球温暖化への影響　R32 新冷媒　ムーブアイmirA.I.+ 360°　パーソナルツインフロー　配管再利用可能　グリーン購入法適合製品　無線LAN内蔵※2

●別売部品：83～86ページ

冷暖房 ともに主に 14畳　MSZ-FZV4020S(W)

（JISC9612:2013）［寸法フリー］（JISC9612:2005）

期間消費電力量	目標年度	省エネ基準達成率	通年エネルギー消費効率
958kWh	2010年度	131%	7.9

	畳数のめやす	能力(kW)	消費電力(W)
冷房	11～17畳(18～28m²)	4.0 (0.6～5.3)	940 (105～1,350)
暖房	11～14畳(18～23m²)	5.0 (0.6～11.7)	960 (105～3,500)

低温暖房能力8.5kW※3

施工情報	単相	200V	20A	管：液φ6.35・ガスφ9.52
	配管長20m（チャージレス15m）／高低差15m			

希望小売価格		
	室内：MSZ-FZV4020S-W-IN	208,000円(税別)
	室外：MUZ-FZV4020S	312,000円(税別)
	本体希望小売価格	520,000円(税別)

冷暖房 ともに主に 18畳　MSZ-FZV5620S(W)

（JISC9612:2013）（JISC9612:2005）

期間消費電力量	目標年度	省エネ基準達成率	通年エネルギー消費効率
1,471kWh	2010年度	142%	7.1

	畳数のめやす	能力(kW)	消費電力(W)
冷房	15～23畳(25～39m²)	5.6 (0.6～6.0)	1,600 (105～2,020)
暖房	15～18畳(24～30m²)	6.7 (0.6～11.9)	1,580 (105～3,670)

低温暖房能力8.6kW※3

施工情報	単相	200V	20A	管：液φ6.35・ガスφ9.52
	配管長20m（チャージレス15m）／高低差15m			

希望小売価格		
	室内：MSZ-FZV5620S-W-IN	236,000円(税別)
	室外：MUZ-FZV5620S	354,000円(税別)
	本体希望小売価格	590,000円(税別)

冷暖房 ともに主に 20畳　MSZ-FZV6320S(W)

（JISC9612:2013）（JISC9612:2005）

期間消費電力量	目標年度	省エネ基準達成率	通年エネルギー消費効率
1,702kWh	2010年度	138%	6.9

	畳数のめやす	能力(kW)	消費電力(W)
冷房	17～26畳(29～43m²)	6.3 (0.6～6.5)	1,780 (105～2,150)
暖房	16～20畳(26～32m²)	7.1 (0.6～12.0)	1,750 (105～3,710)

低温暖房能力8.7kW※3

施工情報	単相	200V	20A	管：液φ6.35・ガスφ12.7
	配管長20m（チャージレス15m）／高低差15m			

希望小売価格		
	室内：MSZ-FZV6320S-W-IN	252,000円(税別)
	室外：MUZ-FZV6320S	378,000円(税別)
	本体希望小売価格	630,000円(税別)

冷暖房 ともに主に 23畳　MSZ-FZV7120S(W)

（JISC9612:2013）（JISC9612:2005）

期間消費電力量	目標年度	省エネ基準達成率	通年エネルギー消費効率
2,035kWh	2010年度	144%	6.5

	畳数のめやす	能力(kW)	消費電力(W)
冷房	20～30畳(32～49m²)	7.1 (0.8～7.3)	2,350 (135～2,750)
暖房	19～23畳(31～39m²)	8.5 (0.8～12.4)	2,100 (135～3,880)

低温暖房能力9.0kW※3

施工情報	単相	200V	20A	管：液φ6.35・ガスφ12.7
	配管長20m（チャージレス15m）／高低差15m			

希望小売価格		
	室内：MSZ-FZV7120S-W-IN	268,000円(税別)
	室外：MUZ-FZV7120S	402,000円(税別)
	本体希望小売価格	670,000円(税別)

冷暖房 ともに主に 26畳　MSZ-FZV8020S(W)

（JISC9612:2013）（JISC9612:2005）

期間消費電力量	目標年度	省エネ基準達成率	通年エネルギー消費効率
2,402kWh	2010年度	137%	6.2

	畳数のめやす	能力(kW)	消費電力(W)
冷房	22～33畳(36～55m²)	8.0 (0.8～8.1)	2,700 (135～3,150)
暖房	21～26畳(35～43m²)	9.5 (0.8～12.4)	2,380 (135～3,960)

低温暖房能力9.6kW※3

施工情報	単相	200V	20A	管：液φ6.35・ガスφ12.7
	配管長20m（チャージレス15m）／高低差15m			

希望小売価格		
	室内：MSZ-FZV8020S-W-IN	284,000円(税別)
	室外：MUZ-FZV8020S	426,000円(税別)
	本体希望小売価格	710,000円(税別)

冷暖房 ともに主に 29畳　MSZ-FZV9020S(W)

（JISC9612:2013）（JISC9612:2005）

期間消費電力量	目標年度	省エネ基準達成率	通年エネルギー消費効率
3,040kWh	2010年度	122%	5.5

	畳数のめやす	能力(kW)	消費電力(W)
冷房	25～38畳(41～62m²)	9.0 (0.9～9.1)	3,000 (185～3,300)
暖房	23～29畳(39～48m²)	10.6 (0.9～12.4)	2,950 (185～3,960)

低温暖房能力9.6kW※3

施工情報	単相	200V	20A	管：液φ6.35・ガスφ12.7
	配管長20m（チャージレス15m）／高低差15m			

希望小売価格		
	室内：MSZ-FZV9020S-W-IN	300,000円(税別)
	室外：MUZ-FZV9020S	450,000円(税別)
	本体希望小売価格	750,000円(税別)

●印刷の色は実際の製品色とは異なる場合があります。●掲載機種にアース線（アース棒）は同梱されていません。●寒冷地でご使用の場合は、別売の室外機凍結防止ヒーターを設置してください。※1：MSZ-FZV6320S。「A.I.自動」設定時。当社環境試験室(20畳)において、外気温、外気湿度と日射負荷は当社が独自に想定した夏期をモデルとし変動。設定温度を27°Cで運転した場合。設定温度到達後4時間における「A.I.自動」運転(472Wh)と「冷房」運転(510Wh)の消費電力量比較。使用環境・設置状況により効果は異なります。/MSZ-FZV6320S。「A.I.自動」設定時。当社環境試験室(20畳)において、外気温と日射負荷は当社が独自に想定した冬期をモデルとし変動。設定温度を23°Cで運転した場合。設定温度到達後4時間における「A.I.自動」運転(1,078Wh)と「暖房」運転(1,154Wh)の消費電力量比較。使用環境・設置状況により効果は異なります。※2：お客様による設定が必要です。内蔵の無線LANを使用して霧ヶ峰REMOTEもしくは三菱HEMSへの接続が可能です。システムコントローラーとの併用はできません。スマートフォンから運転モードの「自動」を選択できません。※3：外気温2°C時。

A.I.は「おまかせA.I.自動」に含まれる機能です。▶

省エネ No.1

FZシリーズは、全容量帯が「省エネNo.1」

（国内家庭用エアコン4.0kW・5.6kW・6.3kW・7.1kW・8.0kW・9.0kWクラスにおいて。期間消費電力量 MSZ-FZV4020S:958kWh、FZV5620S:1,471kWh、FZV6320S:1,702kWh、FZV7120S:2,035kWh、FZV8020S:2,402kWh、FZV9020S:3,040kWh。2020年2月18日現在。）

1 AI※4がお部屋の間取りにあわせて、自動で気流を調節。

※4：住宅性能（室温に影響する性能）・日射影響に基づく体感温度変化の予測、および気流の到達先の微細な温度変化から風の流れや強さを予測する技術をAIと定義しています。

AI※4が気流を判断して、目的の場所に届いていなければ風向を自動で調節。しかも気流の流れを学んだら、次回の運転に反映。

2 左右の2つのファンで、暑がりさんも寒がりさんも同時に快適※5。

※5：当社独自の指標で暑い・寒いという温度の感じ方を見分けます。体質を見分けるわけではありません。

左右独立駆動の「パーソナルツインフロー」を搭載し、暑い・寒いという感じ方、それぞれにあわせた2つの温度帯を実現。2つのファンで1人ひとりの温冷感にあわせて制御。

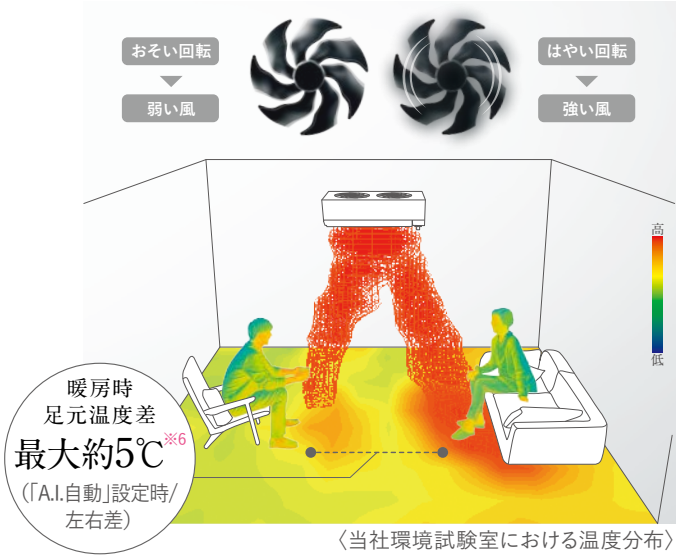

〈当社環境試験室における温度分布〉

2つのファンで、L字リビングにもぴったりな気流を実現

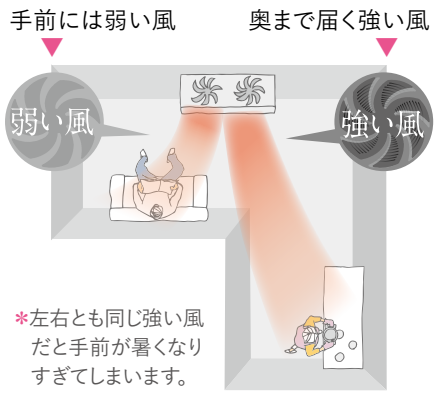

＊左右とも同じ強い風だと手前が暑くなりすぎてしまいます。

3 FZシリーズ独自の機構。

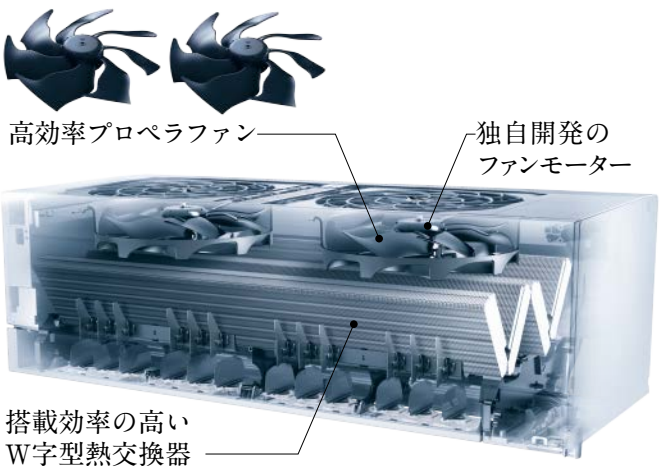

優れた快適性と省エネ性

大風量を実現したプロペラ形状のファンを搭載。

ラインフローファン Zシリーズ　→　パーソナルツインフロー FZシリーズ

送風時消費電力約11%削減※7 送風効率UP!

＊2020年度モデル MSZ-ZXV5620SとMSZ-FZV5620Sの比較。当社独自の条件にて評価。

センサー	
赤外線センサー	ムーブアイmirA.I.+
エリア数	61,800
省エネ	
ハイブリッド運転※1	A.I.
暖房	
快適ノンストップ暖房	
デュアルオンデフロスト回路	
室温キープシステム	●
最高約60℃温風※8	●
長時間連続暖房	
窓からの冷気対策	A.I.
10℃キープ暖房	●
急速Wヒート	
冷房・除湿	
STRONG冷房	●
プレミアム除湿	●
さらっと除湿冷房	
スマート除湿	
選べる3モード除湿	●
ランドリーモード	
気流	
2か所同時空調	匠フラップ
2温度2気流	●
自動風あて・風よけ	A.I.
うる肌気流	●
保湿風よけ	●
ワイド気流/ロング気流	180°※9/15m※10
サーキュレーターモード	A.I.
ハイパワー	●
自然風	●
清潔	
フィルターおそうじメカ	●（はずせる）
エアフィルター	抗菌・撥油フッ素フィルター
空清フィルター	
PM2.5への対応	
よごれんボディ	熱交換器・ファン・通風路・左右フラップ・上下フラップ
清潔コート熱交換器	
内部クリーン	●
スタート脱臭	●
カビクリーンシャワー	●
はずせるボディ	前面パネル・後フラップ
ピュアミスト	●
便利・安心	
A.I.自動	A.I.
みまもり機能	●
消し忘れ防止	スマートSTOP
みまもり快眠	●
快眠/ねむりモード	快眠
スマホ・スマートスピーカー・三菱HEMS対応※2	内蔵
サーモでみまもり	霧ヶ峰REMOTE
リモコン	
A.I.ナビ	●
操作音階	●
タイマー	
時刻で予約	●
かんたん予約	●
その他	
室外機凍結防止ヒーター	別売
停電自動復帰	●
JRA耐塩害仕様準拠※11	●

※6：MSZ-FZV6320S。暖房時、当社環境試験室（20畳）において、外気温7℃・設定温度23℃で温度の感じ方が異なる人が同一空間に2人いる場合の各々付近の足元温度差5.3℃。使用環境・設置状況により効果は異なります。※7：風量18㎥/min時、当社ラインフローファン搭載機種とパーソナルツインフロー搭載機種の消費電力比較。MSZ-ZXV5620S：34W、MSZ-FZV5620S：30W。※8：MSZ-FZV6320S。暖房時、当社環境試験室（20畳）において、外気温2℃・室温20℃・設定温度20℃・風速「自動」（風量は標準定格暖房に対して約65%）・「ハイパワー」運転時の吹出し口付近の最高到達温度。「ハイパワー」運転は約15分間強制的に最大能力で運転し、約1時間たつと自動的に終了します。室温・外気温が低いときは60℃にならない場合があります。※9：暖房時に「左右風向」を左右で最大に吹き分けるように設定した場合の最大範囲。冷房はスイング時。※10：MSZ-FZV6320S。暖房運転風速「ロング」設定時。最大15mの地点に0.3m/s以上の風速を確認（当社調べ）。使用環境・設置状況により到達距離は異なります。※11：外装塗装部品のみ。

（写真・イラストはすべてイメージです）

霧ヶ峰 Zシリーズ 2020年度モデル

住まいにあわせて快適を創る。
清潔機能も充実したプレミアムモデル。

受注対応品

ブラウン(T形)
●マンセルNo. 0.2Y 7.2/1.1

ピュアホワイト(W形) ●マンセルNo. 1.0Y 9.2/0.2
高さ295×幅799×奥行385(据付後390)mm
＊( )内の寸法は、据付板を付けたときの寸法です。

▶ Zシリーズの主な機能については7～24ページ

アルミサビナイト室外機 ＊( )内の寸法は、サービスパネルおよび脚部の突出し寸法です。

MUZ-ZXV2220～ZXV3620(S)

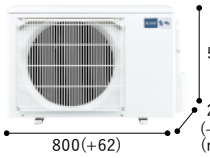

MUZ-ZXV4020S

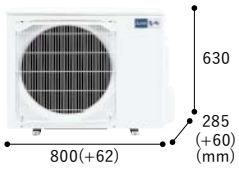

MUZ-ZXV5620S～ZXV8020S

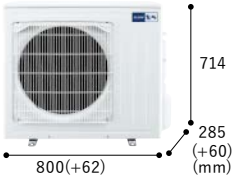

MUZ-ZXV9020S

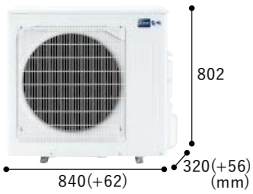

リモコン

- ●便利な壁掛け穴付
- ●0.5°C刻みの温度設定
- ●夜でも見やすいバックライト搭載

ZEH 全容量帯適合 | 日本製 made in Japan (付属品の一部は除く) | フロンラベル A 地球温暖化への影響 | R32 新冷媒 | ムーブアイmirA.I.+ 360° | 配管再利用可能 | グリーン購入法適合製品 (MSZ-ZXV9020Sは除く) | 無線LAN内蔵※1

●別売部品:83～86ページ

冷暖房ともに主に6畳 MSZ-ZXV2220(W)(T)

(JISC9612:2013) [寸法規定] (JISC9612:2005)

期間消費電力量	目標年度	省エネ基準達成率	通年エネルギー消費効率
594kWh	2010年度	120%	7.0

	畳数のめやす	能力(kW)	消費電力(W)
冷房	6～9畳(10～15m²)	2.2 (0.6～3.4)	425 (105～850)
暖房	6～7畳(9～11m²)	2.5 (0.6～5.2)	465 (105～1,480)

低温暖房能力4.1kW※2

施工情報	単相	100V	Ⓘ	15A	管:液φ6.35・ガスφ9.52
	配管長20m(チャージレス15m) / 高低差15m				

希望小売価格		
	室内:MSZ-ZXV2220-W,-T-IN	136,000円(税別)
	室外:MUZ-ZXV2220	204,000円(税別)
	本体希望小売価格	340,000円(税別)

冷暖房ともに主に8畳 MSZ-ZXV2520(W)(T)

(JISC9612:2013) [寸法規定] (JISC9612:2005)

期間消費電力量	目標年度	省エネ基準達成率	通年エネルギー消費効率
695kWh	2010年度	117%	6.8

	畳数のめやす	能力(kW)	消費電力(W)
冷房	7～10畳(11～17m²)	2.5 (0.6～3.5)	500 (105～875)
暖房	6～8畳(10～13m²)	2.8 (0.6～5.2)	525 (105～1,480)

低温暖房能力4.1kW※2

施工情報	単相	100V	Ⓘ	15A	管:液φ6.35・ガスφ9.52
	配管長20m(チャージレス15m) / 高低差15m				

希望小売価格		
	室内:MSZ-ZXV2520-W,-T-IN	152,000円(税別)
	室外:MUZ-ZXV2520	228,000円(税別)
	本体希望小売価格	380,000円(税別)

冷暖房ともに主に10畳 MSZ-ZXV2820(W)(T)

(JISC9612:2013) [寸法規定] (JISC9612:2005)

期間消費電力量	目標年度	省エネ基準達成率	通年エネルギー消費効率
746kWh	2010年度	124%	7.2

	畳数のめやす	能力(kW)	消費電力(W)
冷房	8～12畳(13～19m²)	2.8 (0.6～4.2)	540 (105～990)
暖房	8～10畳(13～16m²)	3.6 (0.6～6.9)	670 (105～1,980)

低温暖房能力5.4kW※2

施工情報	単相	100V	Ⓗ	20A	管:液φ6.35・ガスφ9.52
	配管長20m(チャージレス15m) / 高低差15m				

希望小売価格		
	室内:MSZ-ZXV2820-W,-T-IN	164,000円(税別)
	室外:MUZ-ZXV2820	246,000円(税別)
	本体希望小売価格	410,000円(税別)

冷暖房ともに主に10畳 MSZ-ZXV2820S(W)(T)

(JISC9612:2013) [寸法規定] (JISC9612:2005)

期間消費電力量	目標年度	省エネ基準達成率	通年エネルギー消費効率
746kWh	2010年度	124%	7.2

	畳数のめやす	能力(kW)	消費電力(W)
冷房	8～12畳(13～19m²)	2.8 (0.6～4.2)	540 (105～990)
暖房	8～10畳(13～16m²)	3.6 (0.6～6.9)	670 (105～1,980)

低温暖房能力5.4kW※2

施工情報	単相	200V	Ⓢ	15A	管:液φ6.35・ガスφ9.52
	配管長20m(チャージレス15m) / 高低差15m				

希望小売価格		
	室内:MSZ-ZXV2820S-W,-T-IN	164,000円(税別)
	室外:MUZ-ZXV2820S	246,000円(税別)
	本体希望小売価格	410,000円(税別)

冷暖房ともに主に12畳 MSZ-ZXV3620(W)(T)

(JISC9612:2013) [寸法規定] (JISC9612:2005)

期間消費電力量	目標年度	省エネ基準達成率	通年エネルギー消費効率
1,032kWh	2010年度	134%	6.6

	畳数のめやす	能力(kW)	消費電力(W)
冷房	10～15畳(16～25m²)	3.6 (0.6～4.3)	820 (105～1,130)
暖房	9～12畳(15～19m²)	4.2 (0.6～6.9)	910 (105～1,980)

低温暖房能力5.4kW※2

施工情報	単相	100V	Ⓗ	20A	管:液φ6.35・ガスφ9.52
	配管長20m(チャージレス15m) / 高低差15m				

希望小売価格		
	室内:MSZ-ZXV3620-W,-T-IN	180,000円(税別)
	室外:MUZ-ZXV3620	270,000円(税別)
	本体希望小売価格	450,000円(税別)

冷暖房ともに主に12畳 MSZ-ZXV3620S(W)(T)

(JISC9612:2013) [寸法規定] (JISC9612:2005)

期間消費電力量	目標年度	省エネ基準達成率	通年エネルギー消費効率
1,032kWh	2010年度	134%	6.6

	畳数のめやす	能力(kW)	消費電力(W)
冷房	10～15畳(16～25m²)	3.6 (0.6～4.3)	820 (105～1,130)
暖房	9～12畳(15～19m²)	4.2 (0.6～6.9)	910 (105～1,980)

低温暖房能力5.4kW※2

施工情報	単相	200V	Ⓢ	15A	管:液φ6.35・ガスφ9.52
	配管長20m(チャージレス15m) / 高低差15m				

希望小売価格		
	室内:MSZ-ZXV3620S-W,-T-IN	180,000円(税別)
	室外:MUZ-ZXV3620S	270,000円(税別)
	本体希望小売価格	450,000円(税別)

●印刷の色は実際の製品色とは異なる場合があります。●掲載機種にアース線(アース棒)は同梱されていません。●寒冷地でご使用の場合は、別売の室外機凍結防止ヒーターを設置してください。※1:お客様による設定が必要です。内蔵の無線LANを使用して霧ヶ峰REMOTEもしくは三菱HEMSへの接続が可能です。システムコントローラーとの併用はできません。スマートフォンから運転モードの「自動」を選択できません。※2:外気温2°C時。※4:MSZ-ZXV4020S。「A.I.自動」設定時。当社環境試験室(14畳)において、外気温、外気湿度と日射負荷は当社が独自に想定した夏期をモデルとし変動。設定温度を27°Cで運転した場合。設定温度到達後4時間における「A.I.自動」運転(602Wh)と「冷房」運転(648Wh)の消費電力量比較。使用環境・設置状況により効果は異なります。/MSZ-ZXV4020S。「A.I.自動」設定時。当社環境試験室(14畳)において、外気温と日射負荷は当社が独自に想定した冬期を

A.I.は「おまかせA.I.自動」に含まれる機能です。▶

1 AI※3がお部屋の間取りにあわせて、自動で気流を調節。

※3：住宅性能（室温に影響する性能）・日射影響に基づく体感温度変化の予測、および気流の到達先の微細な温度変化から風の流れや強さを予測する技術をAIと定義しています。

AI※3が気流を判断して、目的の場所に届いていなければ風向を自動で調節。しかも気流の流れを学んだら、次回の運転に反映。

2 左右のフラップを開いて通風路の中まで清潔に。しかも「はずせるフィルターおそうじメカ」で熱交換器のお手入れもかんたん。

「はずせるボディ」

「はずせるフィルターおそうじメカ」

＊エアコンのお手入れで高所に上がる場合は、安全に十分ご注意ください。

清潔 はずせるボディ　はずせるフィルターおそうじメカ　よごれんボディ

エアコン内部の熱交換器・ファン・通風路・左右フラップ・上下フラップは、ホコリも、油も付きにくい特殊仕様。

冷暖房 とも主に 14畳　MSZ-ZXV4020S(W)(T)

(JIS C 9612:2013)［寸法規定］　(JIS C 9612:2005)

期間消費電力量	目標年度	省エネ基準達成率	通年エネルギー消費効率
1,081kWh	2010年度	142%	7.0

	畳数のめやす	能力(kW)	消費電力(W)
冷房	11～17畳(18～28m²)	4.0 (0.6～5.3)	960 (105～1,350)
暖房	11～14畳(18～23m²)	5.0 (0.6～11.5)	970 (105～3,500)

低温暖房能力8.3kW※2

施工情報	単相	200V	20A	管：液φ6.35・ガスφ9.52
	配管長20m（チャージレス15m）／高低差15m			

希望小売価格		
	室内：MSZ-ZXV4020S-W,-T-IN	188,000円(税別)
	室外：MUZ-ZXV4020S	282,000円(税別)
	本体希望小売価格	470,000円(税別)

冷暖房 とも主に 18畳　MSZ-ZXV5620S(W)(T)

(JIS C 9612:2013)　(JIS C 9612:2005)

期間消費電力量	目標年度	省エネ基準達成率	通年エネルギー消費効率
1,681kWh	2010年度	124%	6.2

	畳数のめやす	能力(kW)	消費電力(W)
冷房	15～23畳(25～39m²)	5.6 (0.6～6.0)	1,720 (105～2,020)
暖房	15～18畳(24～30m²)	6.7 (0.6～11.6)	1,580 (105～3,670)

低温暖房能力8.4kW※2

施工情報	単相	200V	20A	管：液φ6.35・ガスφ9.52
	配管長20m（チャージレス15m）／高低差15m			

希望小売価格		
	室内：MSZ-ZXV5620S-W,-T-IN	216,000円(税別)
	室外：MUZ-ZXV5620S	324,000円(税別)
	本体希望小売価格	540,000円(税別)

冷暖房 とも主に 20畳　MSZ-ZXV6320S(W)(T)

(JIS C 9612:2013)　(JIS C 9612:2005)

期間消費電力量	目標年度	省エネ基準達成率	通年エネルギー消費効率
1,922kWh	2010年度	122%	6.1

	畳数のめやす	能力(kW)	消費電力(W)
冷房	17～26畳(29～43m²)	6.3 (0.6～6.5)	1,980 (105～2,150)
暖房	16～20畳(26～32m²)	7.1 (0.6～11.7)	1,800 (105～3,720)

低温暖房能力8.5kW※2

施工情報	単相	200V	20A	管：液φ6.35・ガスφ12.7
	配管長20m（チャージレス15m）／高低差15m			

希望小売価格		
	室内：MSZ-ZXV6320S-W,-T-IN	232,000円(税別)
	室外：MUZ-ZXV6320S	348,000円(税別)
	本体希望小売価格	580,000円(税別)

冷暖房 とも主に 23畳　MSZ-ZXV7120S(W)(T)

(JIS C 9612:2013)　(JIS C 9612:2005)

期間消費電力量	目標年度	省エネ基準達成率	通年エネルギー消費効率
2,316kWh	2010年度	128%	5.8

	畳数のめやす	能力(kW)	消費電力(W)
冷房	20～30畳(32～49m²)	7.1 (0.6～7.3)	2,380 (105～2,750)
暖房	19～23畳(31～39m²)	8.5 (0.6～12.0)	2,220 (105～3,960)

低温暖房能力9.0kW※2

施工情報	単相	200V	20A	管：液φ6.35・ガスφ12.7
	配管長20m（チャージレス15m）／高低差15m			

希望小売価格		
	室内：MSZ-ZXV7120S-W,-T-IN	248,000円(税別)
	室外：MUZ-ZXV7120S	372,000円(税別)
	本体希望小売価格	620,000円(税別)

冷暖房 とも主に 26畳　MSZ-ZXV8020S(W)(T)

(JIS C 9612:2013)　(JIS C 9612:2005)

期間消費電力量	目標年度	省エネ基準達成率	通年エネルギー消費効率
2,751kWh	2010年度	120%	5.4

	畳数のめやす	能力(kW)	消費電力(W)
冷房	22～33畳(36～55m²)	8.0 (0.8～8.1)	2,890 (135～3,150)
暖房	21～26畳(35～43m²)	9.5 (0.8～12.1)	2,640 (135～3,960)

低温暖房能力9.3kW※2

施工情報	単相	200V	20A	管：液φ6.35・ガスφ12.7
	配管長20m（チャージレス15m）／高低差15m			

希望小売価格		
	室内：MSZ-ZXV8020S-W,-T-IN	264,000円(税別)
	室外：MUZ-ZXV8020S	396,000円(税別)
	本体希望小売価格	660,000円(税別)

冷暖房 とも主に 29畳　MSZ-ZXV9020S(W)(T)

(JIS C 9612:2013)　(JIS C 9612:2005)

期間消費電力量	目標年度	省エネ基準達成率	通年エネルギー消費効率
3,338kWh	2010年度	111%	5.0

	畳数のめやす	能力(kW)	消費電力(W)
冷房	25～38畳(41～62m²)	9.0 (0.9～9.1)	3,000 (185～3,300)
暖房	23～29畳(39～48m²)	10.6 (0.9～12.1)	3,200 (185～3,960)

低温暖房能力9.4kW※2

施工情報	単相	200V	20A	管：液φ6.35・ガスφ12.7
	配管長20m（チャージレス15m）／高低差15m			

希望小売価格		
	室内：MSZ-ZXV9020S-W,-T-IN	280,000円(税別)
	室外：MUZ-ZXV9020S	420,000円(税別)
	本体希望小売価格	700,000円(税別)

センサー	
赤外線センサー	ムーブアイ mirA.I.+
エリア数	59,074
省エネ	
ハイブリッド運転※4	A.I.
暖房	
快適ノンストップ暖房	
デュアルオンデフロスト回路	
室温キープシステム	●
最高約60℃温風※5	ZXV2820(S)～ZXV9020S
長時間連続暖房	
窓からの冷気対策	A.I.
10℃キープ暖房	●
急速Wヒート	●
冷房・除湿	
STRONG冷房	●
プレミアム除湿	
さらっと除湿冷房	●
スマート除湿	
選べる3モード除湿	
ランドリーモード	●
気流	
2か所同時空調	匠フラップ
2温度2気流	
自動風あて・風よけ	A.I.
うる肌気流	●
保湿風よけ	●
ワイド気流/ロング気流	180°※6/15m※7
サーキュレーターモード	A.I.
ハイパワー	●
自然風	●
清潔	
フィルターおそうじメカ	●（はずせる）
エアフィルター	抗菌・撥油フッ素フィルター
空清フィルター	
PM2.5への対応（くわしくは118ページ）	帯電ミクロフィルター
よごれんボディ	熱交換器・ファン・通風路・左右フラップ・上下フラップ
清潔コート熱交換器	
内部クリーン	●
スタート脱臭	●
カビクリーンシャワー	●
はずせるボディ	●
ピュアミスト	●
便利・安心	
A.I.自動	A.I.
みまもり機能	●
消し忘れ防止	スマートSTOP
みまもり快眠	●
快眠/ねむりモード	快眠
スマホ・スマートスピーカー・三菱HEMS対応※1	内蔵
サーモでみまもり	霧ヶ峰REMOTE
リモコン	
A.I.ナビ	●
操作音階	●
タイマー	
時刻で予約	●
かんたん予約	●
その他	
室外機凍結防止ヒーター	別売
停電自動復帰	●
JRA耐塩害仕様準拠※8	●

モデルとし変動。設定温度を23℃で運転した場合。設定温度到達後4時間における「A.I.自動」運転(972Wh)と「暖房」運転(1,061Wh)の消費電力量比較。使用環境・設置状況により効果は異なります。※5：MSZ-ZXV4020S。暖房時、当社環境試験室(14畳)において、外気温2℃・室温20℃・設定温度20℃・風速「自動」(風量は標準定格暖房に対して約65%)・「ハイパワー」運転時の吹出し口付近の最高到達温度。「ハイパワー」運転は約15分間強制的に最大能力で運転し、約1時間たつと自動的に終了します。室温・外気温が低いときは60℃にならない場合があります。MSZ-ZXV2220・ZXV2520は約55℃。室温・外気温が低いときは55℃にならない場合があります。※6：暖房時に「左右風向」を左右で最大に吹き分けるように設定した場合の最大範囲。冷房はスイング時。※7：MSZ-ZXV4020S。暖房運転風速「ロング」設定時。最大15mの地点に0.3m/s以上の風速を確認。MSZ-ZXV4020S～ZXV9020Sは15m、MSZ-ZXV2820(S)～ZXV3620(S)は14m、MSZ-ZXV2220・ZXV2520は13m(当社調べ)。使用環境・設置状況により到達距離は異なります。※8：外装塗装部品のみ。

（写真・イラストはすべてイメージです）

あなたの暮らしと美しく調和する、デザインエアコン。霧ヶ峰 Style

GOOD DESIGN AWARD 2016
BEST 100

公益財団法人 日本デザイン振興会主催
2016年度グッドデザイン賞
グッドデザイン・ベスト100受賞
受賞対象機種：霧ヶ峰 MSZ-FLシリーズ
分類：住宅設備

エアコンで唯一
2016年度 グッドデザイン・ベスト100受賞。

Gマークとは、BEST 100とは　グッドデザイン賞は、1957年に通商産業省（現経済産業省）により創設された「グッドデザイン商品選定制度」を継承した日本で唯一の総合的なデザイン評価・推奨の仕組みです。受賞のシンボルである「Gマーク」は、良いデザインを示すシンボルマークとして広く親しまれており、デザインを通じて産業や生活文化を高める運動として、多くの企業やデザイナーが国内外から参加しています。グッドデザイン・ベスト100は、その年のグッドデザイン賞受賞対象の中で、審査委員会により特に高い評価を得た100件に与えられる賞です。2016年度ではGマークへの応募総数4,085件の中から1,229件がグッドデザイン賞に選ばれ、さらにその中からグッドデザイン・ベスト100が選ばれました。

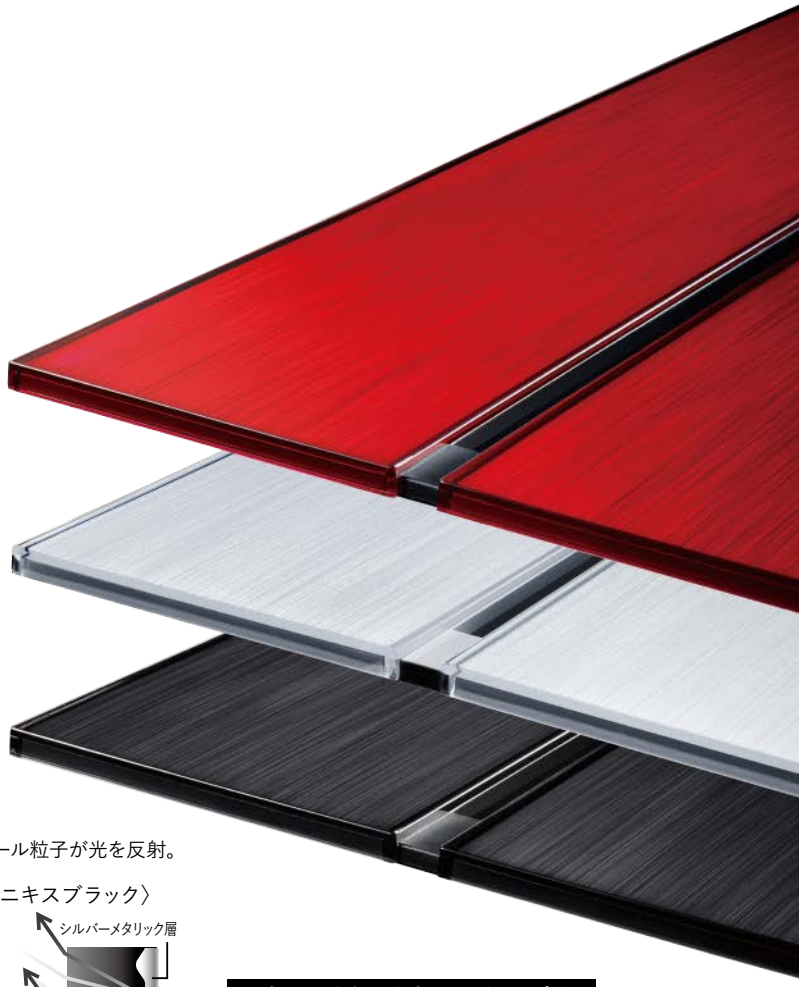

インテリアのように美しい。光を受けて華やかに輝くパネル。

まるで美しい家具を思わせるような上質な輝き。
その秘密は、透明パネルと裏面のヘアライン加工、そして光を反射する塗装層にあります。光を複雑に屈折・反射させることで、見る角度により輝きが変化し、多彩な表情を創り出します。

艶やかで深みのあるメタリック調の「ボルドーレッド」と「オニキスブラック」、きらめくパール調の「パウダースノウ」。お気に入りのインテリアと調和しながら、空間をより上質なものへと導きます。

パネル断面イメージ　裏面の凹凸に入り込んだメタリック層やパール粒子が光を反射。

〈ボルドーレッド〉

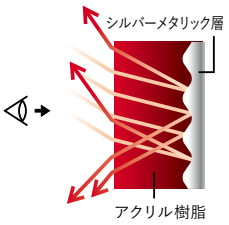

〈パウダースノウ〉

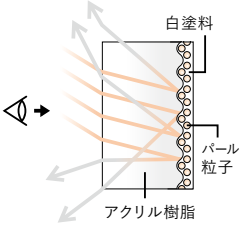

〈オニキスブラック〉

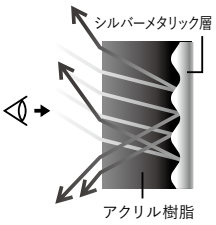

パネルのきらめきをムービーで確認

霧ヶ峰Styleスペシャルページ
PRODUCT MOVIE
＊通信料はお客様のご負担となります。

＊印刷の色は実際の製品色とは異なる場合があります。

美しさと機能を兼ね備える研ぎすまされたシンプルフォルム。

空間の基本となる壁や床、天井の交差で生まれる直線と美しく響きあう、シンプルなスクエアデザイン。赤外線センサー「ムーブアイ極(きわみ)」と、左右に分かれた「匠フラップ」は、運転停止時には本体底面に格納。運転時にのみ姿を現します。

薄く、機能的なリモコン。

手元に置いておくものだからこそ、リモコンにもこだわりを。エアコン本体と同様のヘアライン仕上げとカラーバリエーションをご用意しています。

●印刷の色は実際の製品色とは異なる場合があります。※1：MSZ-FLV4020S。「節電」設定時。当社環境試験室(14畳)において、外気温：冷房30°C/暖房7°Cで、同一体感温度(冷房28°C/暖房23°C)が得られるように運転した場合。安定時1時間における「節電」切(冷房203Wh/暖房381Wh)と「節電」入(冷房25Wh/暖房347Wh)の消費電力量比較。使用環境・設置状況により効果は異なります。※2：樹脂(部品)において。

「ムーブアイ極（きわみ）」が、体の部位まで見分けて快適に。（「体感」設定時）

■センシングイメージ

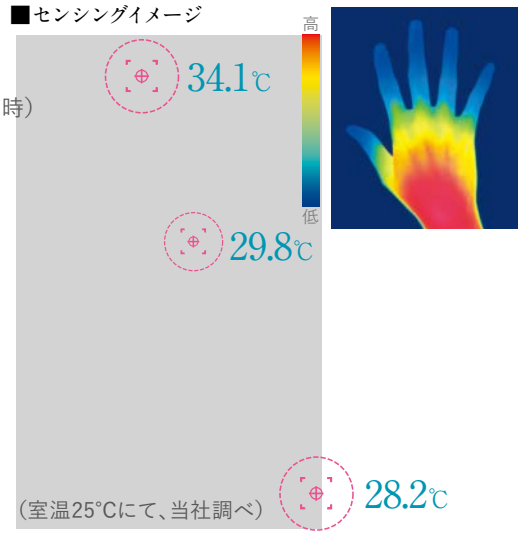

ムーブアイ極

赤外線センサー「ムーブアイ極」が、床・天井・壁などの住空間の温度、お部屋にいる人の位置、手先・足先などの部位を含む体の温度変化を0.1℃単位で測定し、快適な風をお届けします。

＊「ムーブアイ極」は、室内機の直下近傍を見ることができません。犬や猫などは検知しません。人の動き・状態、室内の形状・広さなどにより正しく検知できないことがあります。

「エアコン」と「扇風機」のいいとこどりで、快適と省エネ※1を実現。

（MSZ-FLV4020Sにおいて、当社独自の条件にて評価）

ハイブリッド運転 （「節電」設定時）

赤外線センサー「ムーブアイ極」があなたをみまもり、体感温度にあわせて2つの運転を自動で切り替えます。

冬は「サーキュレーターモード（自動で切替え）」で、天井にたまった暖気を循環させます。

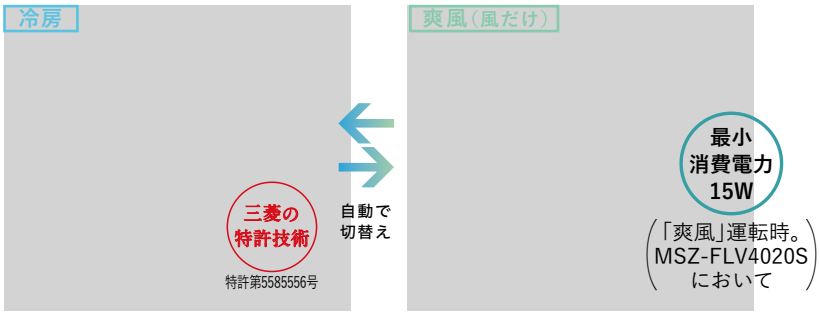

汚れにくくてお掃除しやすいから、心地よい空気がお部屋中に。

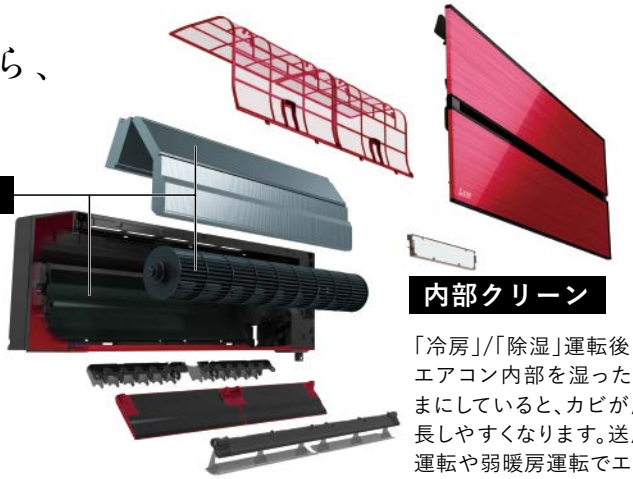

よごれんボディ（熱交換器・ファン・通風路）

ホコリにも油にも強い三菱独自の特殊仕様で、汚れやすいポイントへの付着を抑制します。

カビにも強い！※2

はずせるボディ

外フラップを取り外してパーツやエアコン内部のお手入れを手軽に行えます。

1 「お掃除アシスト」ボタンを押す（外フラップが自動で開きます）
2 外フラップを取り外す
3 左右風向フラップを左右に引き出す
4 やわらかい布で汚れを水拭きする

内部クリーン

「冷房」/「除湿」運転後にエアコン内部を湿ったままにしていると、カビが成長しやすくなります。送風運転や弱暖房運転でエアコン内部を乾燥させます。

＊エアコン内部を乾燥させるため、最大10分間の弱暖房運転を行います。そのため、室温が2～3℃上がることや、室内湿度が上がることがあります。

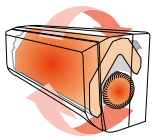

ハイブリッドナノコーティング 試験機関：一般財団法人 カケンテストセンター。試験番号：OS-15-048662号。試験方法：JIS Z 2911に基づく。試験結果：樹脂への防カビ加工ありなしで4週間後のカビ発育抑制効果を確認。

このページの説明は、2020年度モデルFLシリーズを中心にしたものです（写真・イラストはすべてイメージです）。

お客様の声

Case 01
福岡県 三塩様

**デザインだけでなく
省エネ性にも満足しています。**

自宅を新築するときに、ひとめ見て、「この家にはこのエアコンが良い」と決めました。FLシリーズは、発売のタイミングがあわず、2か月近く待つことになったのですが、設置してみると、リビングの雰囲気にもよくあって、こだわりの家にぴったりでした。我慢したかいがありましたね。デザイン性だけでなく、すぐ涼しくなるので快適です。思っていた以上に電気代が少なかったので、省エネ効果も実感できました。

Case 02
宮城県 大沼様

**思い描いていたイメージどおり。
性能の良さにも感心しました。**

なかなかイメージにあうエアコンが見つからず決めかねていたんです。そんなとき、FLシリーズを知り、「これにしよう！」とすぐ決めました。デザインはまさに思い描いていたイメージどおり。性能にもとても満足しています。当初は、寝室にもエアコンを付ける予定だったのですが、エアコン一台で家全体があたたまる気がして、結局、置かなかったんです。また、運転ボタンを押すだけで、調整することなくお部屋全体が快適になるところも、気に入っています。

＊「お客様の声」は2018年度モデルにおけるお客様個人の感想です。使用環境・設置状況により効果は異なります。

●印刷の色は実際の製品色とは異なる場合があります。●掲載機種にアース線（アース棒）は同梱されていません。●寒冷地でご使用の場合は、別売の室外機凍結防止ヒーターを設置してください。※1：外気温2°C時。※2：MSZ-FLV4020S。「節電」設定時。当社環境試験室（14畳）において、外気温：冷房30°C/暖房7°Cで、同一体感温度（冷房28°C/暖房23°C）が得られるように運転した場合。安定時1時間における「節電」切（冷房203Wh/暖房381Wh）と「節電」入（冷房25Wh/暖房347Wh）の消費電力量比較。使用環境・設置状況により効果は異なります。※3：MSZ-FLV4020S。暖房時、当社環境試験室（14畳）において、外気温2°C・室温20°C・設定温度20°C・風速「自動」（風量は標準定格暖房に対して約65%）・「ハイパワー」運転時の吹出し口付近の最高到達温度。「ハイパワー」運転は約15分間強制的に最大能力で運転し、約1時間たつと自動的に終了します。室温・外気温が低いときは60°Cにならない場合があります。※4：冷暖房時に「左右風向」を左右で最大に吹き分けるように設定した場合の最大範囲。※5：MSZ-FLV4020S。暖房運転風速「ロング」設定時。

アルミサビナイト室外機 ＊（ ）内の寸法は、サービスパネルおよび脚部の突出し寸法です。

MUZ-FLV2820

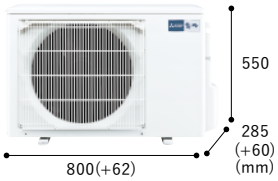

MUZ-FLV3620S～
FLV7120S

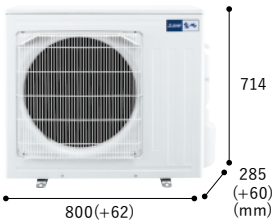

リモコン

- エアコン本体と同様のカラーバリエーションと表面仕上げ
- 便利な壁掛け穴付
- 0.5°C刻みの温度設定

ZEH 全容量帯適合　日本製 made in japan（付属品の一部は除く）　フロンラベル A 地球温暖化への影響　R32 新冷媒　ムーブアイ極 160°　配管再利用可能　グリーン購入法適合製品（MSZ-FLV5620S～FLV7120S）

●別売部品：83～86ページ

冷暖房 とも主に 10畳 MSZ-FLV2820(W)(R)(K)

(JISC9612:2013)［寸法フリー］ (JISC9612:2005)

期間消費電力量	目標年度	省エネ基準達成率	通年エネルギー消費効率
768kWh	2010年度	104%	6.9

	畳数のめやす	能力(kW)	消費電力(W)
冷房	8～12畳(13～19m²)	2.8 (0.6～4.2)	580 (105～990)
暖房	8～10畳(13～16m²)	3.6 (0.6～6.9)	670 (105～1,980)

低温暖房能力5.4kW ※1

施工情報	単相 100V 20A 管：液φ6.35・ガスφ9.52
	配管長20m（チャージレス15m）／高低差15m

希望小売価格		
	室内：MSZ-FLV2820-W,-R,-K-IN	164,000円(税別)
	室外：MUZ-FLV2820	246,000円(税別)
	本体希望小売価格	410,000円(税別)

冷暖房 とも主に 12畳 MSZ-FLV3620S(W)(R)(K)

(JISC9612:2013)［寸法フリー］ (JISC9612:2005)

期間消費電力量	目標年度	省エネ基準達成率	通年エネルギー消費効率
1,001kWh	2010年度	113%	6.8

	畳数のめやす	能力(kW)	消費電力(W)
冷房	10～15畳(16～25m²)	3.6 (0.6～4.3)	825 (105～1,130)
暖房	9～12畳(15～19m²)	4.2 (0.6～11.2)	910 (105～3,500)

低温暖房能力8.1kW ※1

施工情報	単相 200V 20A 管：液φ6.35・ガスφ9.52
	配管長20m（チャージレス15m）／高低差15m

希望小売価格		
	室内：MSZ-FLV3620S-W,-R,-K-IN	180,000円(税別)
	室外：MUZ-FLV3620S	270,000円(税別)
	本体希望小売価格	450,000円(税別)

冷暖房 とも主に 14畳 MSZ-FLV4020S(W)(R)(K)

(JISC9612:2013)［寸法フリー］ (JISC9612:2005)

期間消費電力量	目標年度	省エネ基準達成率	通年エネルギー消費効率
1,129kWh	2010年度	111%	6.7

	畳数のめやす	能力(kW)	消費電力(W)
冷房	11～17畳(18～28m²)	4.0 (0.6～5.3)	965 (105～1,350)
暖房	11～14畳(18～23m²)	5.0 (0.6～11.2)	1,020 (105～3,500)

低温暖房能力8.1kW ※1

施工情報	単相 200V 20A 管：液φ6.35・ガスφ9.52
	配管長20m（チャージレス15m）／高低差15m

希望小売価格		
	室内：MSZ-FLV4020S-W,-R,-K-IN	188,000円(税別)
	室外：MUZ-FLV4020S	282,000円(税別)
	本体希望小売価格	470,000円(税別)

冷暖房 とも主に 18畳 MSZ-FLV5620S(W)(R)(K)

(JISC9612:2013) (JISC9612:2005)

期間消費電力量	目標年度	省エネ基準達成率	通年エネルギー消費効率
1,765kWh	2010年度	118%	5.9

	畳数のめやす	能力(kW)	消費電力(W)
冷房	15～23畳(25～39m²)	5.6 (0.6～6.0)	1,720 (105～2,020)
暖房	15～18畳(24～30m²)	6.7 (0.6～11.2)	1,580 (105～3,500)

低温暖房能力8.1kW ※1

施工情報	単相 200V 20A 管：液φ6.35・ガスφ9.52
	配管長20m（チャージレス15m）／高低差15m

希望小売価格		
	室内：MSZ-FLV5620S-W,-R,-K-IN	216,000円(税別)
	室外：MUZ-FLV5620S	324,000円(税別)
	本体希望小売価格	540,000円(税別)

冷暖房 とも主に 20畳 MSZ-FLV6320S(W)(R)(K)

(JISC9612:2013) (JISC9612:2005)

期間消費電力量	目標年度	省エネ基準達成率	通年エネルギー消費効率
2,054kWh	2010年度	114%	5.7

	畳数のめやす	能力(kW)	消費電力(W)
冷房	17～26畳(29～43m²)	6.3 (0.6～6.5)	1,980 (105～2,150)
暖房	16～20畳(26～32m²)	7.1 (0.6～11.5)	1,800 (105～3,720)

低温暖房能力8.3kW ※1

施工情報	単相 200V 20A 管：液φ6.35・ガスφ12.7
	配管長20m（チャージレス15m）／高低差15m

希望小売価格		
	室内：MSZ-FLV6320S-W,-R,-K-IN	232,000円(税別)
	室外：MUZ-FLV6320S	348,000円(税別)
	本体希望小売価格	580,000円(税別)

冷暖房 とも主に 23畳 MSZ-FLV7120S(W)(R)(K)

(JISC9612:2013) (JISC9612:2005)

期間消費電力量	目標年度	省エネ基準達成率	通年エネルギー消費効率
2,442kWh	2010年度	120%	5.4

	畳数のめやす	能力(kW)	消費電力(W)
冷房	20～30畳(32～49m²)	7.1 (0.6～7.3)	2,380 (105～2,750)
暖房	19～23畳(31～39m²)	8.5 (0.6～11.6)	2,300 (105～3,780)

低温暖房能力8.4kW ※1

施工情報	単相 200V 20A 管：液φ6.35・ガスφ12.7
	配管長20m（チャージレス15m）／高低差15m

希望小売価格		
	室内：MSZ-FLV7120S-W,-R,-K-IN	248,000円(税別)
	室外：MUZ-FLV7120S	372,000円(税別)
	本体希望小売価格	620,000円(税別)

センサー	
赤外線センサー	ムーブアイ極
エリア数	3,008
省エネ	
ハイブリッド運転※2	●
暖房	
快適ノンストップ暖房	
デュアルオンデフロスト回路	
室温キープシステム	●
最高約60°C温風※3	●
長時間連続暖房	
窓からの冷気対策	
10°Cキープ暖房	
急速Wヒート	●
冷房・除湿	
STRONG冷房	●
プレミアム除湿	
さらっと除湿冷房	
スマート除湿	●
選べる3モード除湿	●
ランドリーモード	
気流	
2か所同時空調	匠フラップ
2温度2気流	
自動風あて・風よけ	
うる肌気流	
保湿風よけ	●
ワイド気流/ロング気流	180°※4/15m※5
サーキュレーターモード	●
ハイパワー	●
自然風	●
清潔	
フィルターおそうじメカ	
エアフィルター	抗菌・金属コートフィルター
空清フィルター	アレル除菌脱臭空清フィルター(別売)
PM2.5への対応（くわしくは118ページ）	帯電ミクロフィルター
よごれんボディ	熱交換器・ファン・通風路
清潔コート熱交換器	
内部クリーン	●
スタート脱臭	●
カビクリーンシャワー	
はずせるボディ	外フラップのみ
ピュアミスト	
便利・安心	
A.I.自動	
みまもり機能	
消し忘れ防止	スマートSTOP
みまもり快眠	●
快眠/ねむりモード	ねむりモード
スマホ・スマートスピーカー・三菱HEMS対応※6	別売
サーモでみまもり	
リモコン	
A.I.ナビ	
操作音階	●
タイマー	
時刻で予約	●
かんたん予約	
その他	
室外機凍結防止ヒーター	別売
停電自動復帰	
JRA耐塩害仕様準拠※7	●

最大15mの地点に0.3m/s以上の風速を確認。MSZ-FLV4020S～FLV7120Sは15m、MSZ-FLV2820・FLV3620Sは14m(当社調べ)。使用環境・設置状況により到達距離は異なります。※6：別売部品のご購入・専門業者による専門工事およびお客様による設定が必要です。なお、無線LANアダプター(スマートフォン・スマートスピーカー用)と無線LANアダプター(HEMS用)およびシステムコントローラーは併用できません。※7：外装塗装部品のみ。

（写真・イラストはすべてイメージです）

暮らしにうれしい
充実機能が搭載された
ハイスペックモデル。

ホームページでチェック！
＊通信料はお客様のご負担となります。

体の部位まで見分けて快適に。（「体感」設定時）

ムーブアイ極

赤外線センサー「ムーブアイ極」が、床・天井・壁などの住空間の温度、お部屋にいる人の位置、手先・足先などの部位を含む体の温度変化を0.1℃単位で測定し、快適な風をお届けします。

＊「ムーブアイ極」は、室内機の直下近傍を見ることができません。犬や猫などは検知しません。人の動き・状態、室内の形状・広さなどにより正しく検知できないことがあります。

■センシングイメージ

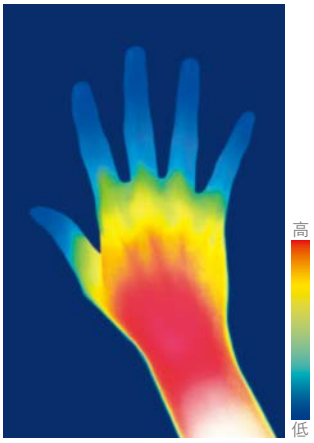

（室温25℃にて、当社調べ）

夏はセンサーが人のいるところを見つけて冷やしすぎない。
冬は冷たい足元をピンポイントで見つけてあたためる。
さらに左右のフラップで、2か所同時に快適をお届けします。

●印刷の色は実際の製品色とは異なる場合があります。※1：MSZ-JXV4020S。「節電」設定時。当社環境試験室（14畳）において、外気温：冷房30℃/暖房7℃で、同一体感温度（冷房28℃/暖房23℃）が得られるように

「エアコン」と「扇風機」のいいとこどりで、快適と省エネ※1を実現。

（MSZ-JXV4020Sにおいて、当社独自の条件にて評価）

ハイブリッド運転 （「節電」設定時）

赤外線センサー「ムーブアイ極」があなたをみまもり、体感温度にあわせて2つの運転を自動で切り替えます。

冷房

三菱の特許技術

特許第5585556号

自動で切替え

爽風（風だけ）

最小消費電力15W

（「爽風」運転時。MSZ-JXV4020Sにおいて）

冬は「サーキュレーターモード（自動で切替え）」で、天井にたまった暖気を循環させます。

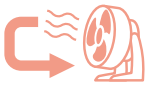

冷房と再熱除湿※2を自動で切り替えるから室温が下がらない。

※2：一般社団法人 日本冷凍空調工業会による室温の下がらない再熱除湿方式。条件：一般社団法人 日本冷凍空調工業会基準。MSZ-JXV2820。室温24°C・室内湿度60%、外気温24°C・外気湿度80%の恒温室で連続運転。吹出し温度24°C。除湿量1,200㎖/h、消費電力600W。使用環境・設置状況により除湿量と消費電力は異なります。

さらっと除湿冷房

湿度のこもりやすい住宅も、「さらっと除湿冷房」なら室温を保ちながら除湿ができて、湿度ごもりの解消に。

うっかり消し忘れたときも、不在に気付いて自動でオフ。

消し忘れオートOFF （「不在停止」設定時）

消し忘れて外出しても　自動でセーブ運転に　自動で運転を停止

運転した場合。安定時1時間における「節電」切（冷房232Wh/暖房419Wh）と「節電」入（冷房26Wh/暖房376Wh）の消費電力量比較。使用環境・設置状況により効果は異なります。

（写真・イラストはすべてイメージです）

汚れにくくてお掃除しやすいから、心地よい空気がお部屋中に。

フィルターおそうじメカ

エアフィルターは、自動のおそうじメカでいつも清潔※1に。エアフィルターを巻き取りながらブラシで汚れをかき取る（往復）方式なので、お掃除がはやい！ ダストボックスも約10年相当※2で大容量。

※1：使用環境により汚れの程度が異なりますので、定期的なお手入れをおすすめします。キッチンなどの油汚れやタバコのヤニ汚れが気になるときは、お手入れをしてください。なお、エアフィルターには、若干ホコリなどの汚れが残ることがあります。

※2：年間約2gのホコリがエアフィルターに付着した場合（当社調べ）。

内部クリーン

「冷房」/「除湿」運転後にエアコン内部を湿ったままにしていると、カビが成長しやすくなります。送風運転や弱暖房運転でエアコン内部を乾燥させます。

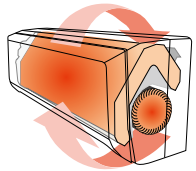

＊エアコン内部を乾燥させるため、最大10分間の弱暖房運転を行います。そのため、室温が2～3℃上がることや、室内湿度が上がることがあります。

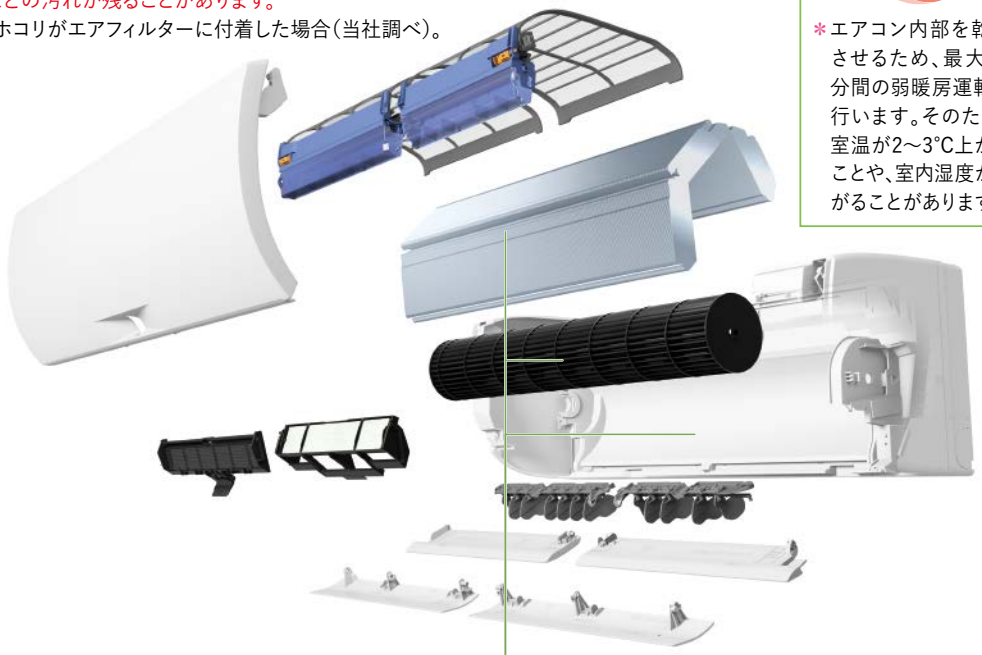

よごれんボディ（熱交換器・ファン・通風路）

エアフィルターをすり抜けた微細な汚れは放っておくと内部にたまってしまいます。ホコリにも油にも強い三菱独自の特殊コーティングで、汚れやすいポイントへの付着を抑制します。

カビにも強い！※3

エアコン内部の汚れやすいポイント（当社調べ）

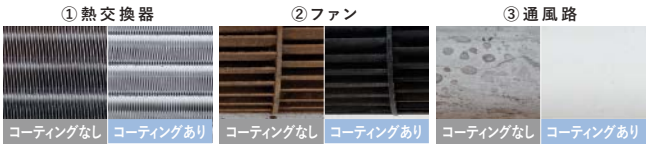

＊「ハイブリッドナノコーティング」なしと「ハイブリッドナノコーティング」ありのエアコンでそれぞれ10年使用後の汚れを想定（当社調べ）。使用環境・設置状況により効果は異なります。

はずせるボディ

フラップを外して、ファン・通風路まで簡単にお掃除できます。

＊エアコンのお手入れで高所に上がる場合は、安全に十分ご注意ください。

ZEH

JXVシリーズは
全容量帯がグリーン購入法
およびZEHに適合。
省エネ性の高いエアコンです。

▶くわしくは 50ページをご覧ください。

冷暖房とも主に 6畳 MSZ-JXV2220(W)(T)

（JIS C 9612:2013）［寸法規定］（JIS C 9612:2005）

期間消費電力量	目標年度	省エネ基準達成率	通年エネルギー消費効率
621kWh	2010年度	115%	6.7

	畳数のめやす	能力(kW)	消費電力(W)
冷房	6～9畳(10～15m²)	2.2 (0.7～3.4)	425 (105～860)
暖房	6～7畳(9～11m²)	2.5 (0.7～5.1)	470 (105～1,485)

低温暖房能力3.9kW ※4

施工情報					
	単相	100V	ⓘ	15A	管：液φ6.35・ガスφ9.52
	配管長20m（チャージレス15m）/ 高低差15m				

希望小売価格		
	室内：MSZ-JXV2220-W,-T-IN	116,000円(税別)
	室外：MUZ-JXV2220	174,000円(税別)
	本体希望小売価格	290,000円(税別)

冷暖房とも主に 8畳 MSZ-JXV2520(W)(T)

（JIS C 9612:2013）［寸法規定］（JIS C 9612:2005）

期間消費電力量	目標年度	省エネ基準達成率	通年エネルギー消費効率
706kWh	2010年度	115%	6.7

	畳数のめやす	能力(kW)	消費電力(W)
冷房	7～10畳(11～17m²)	2.5 (0.7～3.5)	500 (105～900)
暖房	6～8畳(10～13m²)	2.8 (0.7～5.2)	525 (105～1,485)

低温暖房能力4.0kW ※4

施工情報					
	単相	100V	ⓘ	15A	管：液φ6.35・ガスφ9.52
	配管長20m（チャージレス15m）/ 高低差15m				

希望小売価格		
	室内：MSZ-JXV2520-W,-T-IN	128,000円(税別)
	室外：MUZ-JXV2520	192,000円(税別)
	本体希望小売価格	320,000円(税別)

●印刷の色は実際の製品色とは異なる場合があります。●掲載機種にアース線（アース棒）は同梱されていません。●寒冷地でご使用の場合は、別売の室外機凍結防止ヒーターを設置してください。※3：樹脂（部品）において。ハイブリッドナノコーティング 試験機関：一般財団法人 カケンテストセンター。試験番号：OS-15-048662号。試験方法：JIS Z 2911に基づく。試験結果：樹脂への防カビ加工ありなしで4週間後のカビ発育抑制効果を確認。※4：外気温2℃時。※5：MSZ-JXV4020S。「節電」設定時。当社環境試験室（14畳）において、外気温：冷房30℃/暖房7℃で、同一体感温度（冷房28℃/暖房23℃）が得られるように運転した場合。安定時1時間における「節電」切（冷房232Wh/暖房419Wh）と「節電」入（冷房26Wh/暖房376Wh）の消費電力量比較。使用環境・設置状況により効果は異なります。※6：MSZ-JXV4020S。暖房時、当社環境試験室（14畳）において、外気温2℃・室温20℃・設定温度20℃・風速「自動」（風量は標準定格暖房に対して約65%）・「ハイパワー」運転時の吹出し口付近の最高到達温度。「ハイパワー」運転は約15分間強制的に最大能力で運転し、約1時間たつと自動的に終了します。室温・外気温が低いときは60℃にならない

アルミサビナイト室外機 ＊（ ）内の寸法は、サービスパネルおよび脚部の突出し寸法です。

MUZ-JXV2220 ～ JXV4020S

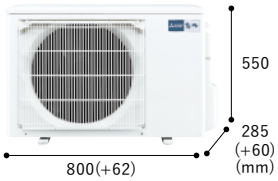

MUZ-JXV5620S ～ JXV7120S

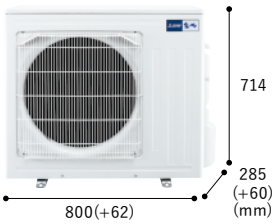

リモコン

- ●便利な壁掛け穴付
- ●デカ文字温度表示
- ●0.5℃刻みの温度設定
- ●夜でも見やすいバックライト搭載
- ●蓄光ボタン

ZEH 全容量帯適合　日本製 made in japan（付属品の一部は除く）　フロンラベル A 地球温暖化への影響　R32 新冷媒　ムーブアイ極 160°　配管再利用可能　グリーン購入法適合製品

●別売部品：83～86ページ

冷暖房ともに主に10畳　MSZ-JXV2820(W)(T) MSZ-JXV2820S(W)(T)

(JIS C 9612:2013)［寸法規定］(JIS C 9612:2005)

期間消費電力量	目標年度	省エネ基準達成率	通年エネルギー消費効率
790kWh	2010年度	115%	6.7

	畳数のめやす	能力(kW)	消費電力(W)
冷房	8～12畳(13～19m²)	2.8 (0.7～4.2)	580 (105～1,050)
暖房	8～10畳(13～16m²)	3.6 (0.7～6.4)	715 (105～1,980)

低温暖房能力5.0kW ※4

施工情報					
	JXV2820 JXV2820S	単相	100V 200V	20A 15A	管：液φ6.35 ガスφ9.52
	配管長20m（チャージレス15m）/ 高低差15m				

希望小売価格		
	室内：MSZ-JXV2820(S)-W,-T-IN	140,000円(税別)
	室外：MUZ-JXV2820(S)	210,000円(税別)
	本体希望小売価格	350,000円(税別)

冷暖房ともに主に12畳　MSZ-JXV3620(W)(T) MSZ-JXV3620S(W)(T)

(JIS C 9612:2013)［寸法規定］(JIS C 9612:2005)

期間消費電力量	目標年度	省エネ基準達成率	通年エネルギー消費効率
1,195kWh	2010年度	116%	5.7

	畳数のめやす	能力(kW)	消費電力(W)
冷房	10～15畳(16～25m²)	3.6 (0.7～4.3)	825 (105～1,140)
暖房	9～12畳(15～19m²)	4.2 (0.7～6.5)	910 (105～1,980)

低温暖房能力5.1kW ※4

施工情報					
	JXV3620 JXV3620S	単相	100V 200V	20A 15A	管：液φ6.35 ガスφ9.52
	配管長20m（チャージレス15m）/ 高低差15m				

希望小売価格		
	室内：MSZ-JXV3620(S)-W,-T-IN	156,000円(税別)
	室外：MUZ-JXV3620(S)	234,000円(税別)
	本体希望小売価格	390,000円(税別)

冷暖房ともに主に14畳　MSZ-JXV4020S(W)(T)

(JIS C 9612:2013)［寸法規定］(JIS C 9612:2005)

期間消費電力量	目標年度	省エネ基準達成率	通年エネルギー消費効率
1,282kWh	2010年度	120%	5.9

	畳数のめやす	能力(kW)	消費電力(W)
冷房	11～17畳(18～28m²)	4.0 (0.6～5.3)	965 (105～1,450)
暖房	11～14畳(18～23m²)	5.0 (0.6～9.9)	1,090 (105～3,670)

低温暖房能力7.2kW ※4

施工情報					
	単相	200V	20A	管：液φ6.35・ガスφ9.52	
	配管長20m（チャージレス15m）/ 高低差15m				

希望小売価格		
	室内：MSZ-JXV4020S-W,-T-IN	168,000円(税別)
	室外：MUZ-JXV4020S	252,000円(税別)
	本体希望小売価格	420,000円(税別)

冷暖房ともに主に18畳　MSZ-JXV5620S(W)(T)

(JIS C 9612:2013)(JIS C 9612:2005)

期間消費電力量	目標年度	省エネ基準達成率	通年エネルギー消費効率
1,858kWh	2010年度	114%	5.7

	畳数のめやす	能力(kW)	消費電力(W)
冷房	15～23畳(25～39m²)	5.6 (0.6～6.0)	1,720 (105～2,020)
暖房	15～18畳(24～30m²)	6.7 (0.6～10.2)	1,580 (105～3,670)

低温暖房能力7.4kW ※4

施工情報					
	単相	200V	20A	管：液φ6.35・ガスφ9.52	
	配管長20m（チャージレス15m）/ 高低差15m				

希望小売価格		
	室内：MSZ-JXV5620S-W,-T-IN	196,000円(税別)
	室外：MUZ-JXV5620S	294,000円(税別)
	本体希望小売価格	490,000円(税別)

冷暖房ともに主に20畳　MSZ-JXV6320S(W)(T)

(JIS C 9612:2013)(JIS C 9612:2005)

期間消費電力量	目標年度	省エネ基準達成率	通年エネルギー消費効率
2,091kWh	2010年度	114%	5.7

	畳数のめやす	能力(kW)	消費電力(W)
冷房	17～26畳(29～43m²)	6.3 (0.6～6.5)	1,970 (105～2,190)
暖房	16～20畳(26～32m²)	7.1 (0.6～11.2)	1,840 (105～3,720)

低温暖房能力8.1kW ※4

施工情報					
	単相	200V	20A	管：液φ6.35・ガスφ12.7	
	配管長20m（チャージレス15m）/ 高低差15m				

希望小売価格		
	室内：MSZ-JXV6320S-W,-T-IN	212,000円(税別)
	室外：MUZ-JXV6320S	318,000円(税別)
	本体希望小売価格	530,000円(税別)

冷暖房ともに主に23畳　MSZ-JXV7120S(W)(T)

(JIS C 9612:2013)(JIS C 9612:2005)

期間消費電力量	目標年度	省エネ基準達成率	通年エネルギー消費効率
2,583kWh	2010年度	115%	5.2

	畳数のめやす	能力(kW)	消費電力(W)
冷房	20～30畳(32～49m²)	7.1 (0.6～7.3)	2,600 (105～2,910)
暖房	19～23畳(31～39m²)	8.5 (0.6～11.6)	2,300 (105～3,780)

低温暖房能力8.4kW ※4

施工情報					
	単相	200V	20A	管：液φ6.35・ガスφ12.7	
	配管長20m（チャージレス15m）/ 高低差15m				

希望小売価格		
	室内：MSZ-JXV7120S-W,-T-IN	228,000円(税別)
	室外：MUZ-JXV7120S	342,000円(税別)
	本体希望小売価格	570,000円(税別)

センサー	
赤外線センサー	ムーブアイ極
エリア数	3,008
省エネ	
ハイブリッド運転※5	●
暖房	
快適ノンストップ暖房	
デュアルオンデフロスト回路	
室温キープシステム	●
最高約60℃温風※6	JXV2820(S)～JXV7120S
長時間連続暖房	
窓からの冷気対策	
10℃キープ暖房	
急速Wヒート	●
冷房・除湿	
STRONG冷房	●
プレミアム除湿	
さらっと除湿冷房	●
スマート除湿	
選べる3モード除湿	
ランドリーモード	
気流	
2か所同時空調	匠フラップ
2温度2気流	
自動風あて・風よけ	
うる肌気流	
保湿風よけ	●
ワイド気流/ロング気流	180°※7/15m※8
サーキュレーターモード	●
ハイパワー	●
自然風	●
清潔	
フィルターおそうじメカ	●
エアフィルター	抗菌・撥油フッ素フィルター
空清フィルター	アレル除菌脱臭空清フィルター(別売)
PM2.5への対応（くわしくは118ページ）	帯電ミクロフィルター
よごれんボディ	熱交換器・ファン・通風路
清潔コート熱交換器	
内部クリーン	●
スタート脱臭	●
カビクリーンシャワー	
はずせるボディ	●
ピュアミスト	
便利・安心	
A.I.自動	
みまもり機能	
消し忘れ防止	消し忘れオートOFF
みまもり快眠	●
快眠/ねむりモード	ねむりモード
スマホ・スマートスピーカー・三菱HEMS対応※9	別売
サーモでみまもり	
リモコン	
A.I.ナビ	
操作音階	●
タイマー	
時刻で予約	●
かんたん予約	切タイマーのみ
その他	
室外機凍結防止ヒーター	別売
停電自動復帰	
JRA耐塩害仕様準拠※10	●

場合があります。MSZ-JXV2220・JXV2520は最高約55℃。室温・外気温が低いときは55℃にならない場合があります。※7：暖房時に「左右風向」を左右で最大に吹き分けるように設定した場合の最大範囲。冷房はスイング時120°。※8：MSZ-JXV5620S。暖房運転風速「ロング」設定時。最大15mの地点に0.3m/s以上の風速を確認。MSZ-JXV5620S～JXV7120Sは15m、MSZ-JXV2820(S)～JXV4020Sは14m、MSZ-JXV2220・JXV2520は13m(当社調べ)。使用環境・設置状況により到達距離は異なります。※9：別売部品のご購入・専門業者による専用工事およびお客様による設定が必要です。なお、無線LANアダプター(スマートフォン・スマートスピーカー用)と無線LANアダプター(HEMS用)およびシステムコントローラーは併用できません。※10：外装塗装部品のみ。（写真・イラストはすべてイメージです）

狭い場所にも
すっきり設置できる
コンパクトモデル。

ホームページでチェック！
＊通信料はお客様のご負担となります。

お部屋と人の体感温度を見つめて、いつだって快適に。（「体感」設定時）

ムーブアイ

赤外線センサー「ムーブアイ」が、床や壁などの温度から体感温度を測り、人の位置も見て冷やしすぎない、あたためすぎない快適な空調を実現します。

＊「ムーブアイ」は、室内機の直下近傍を見ることができません。犬や猫などは検知しません。人の動き・状態、室内の形状・広さなどにより正しく検知できないことがあります。

センサーが人を見つけて、人のいるエリアを中心に効率的に空調。しかも、左右のフラップで2か所同時に快適をお届けします。

■センサーが感知する情報（イメージ）

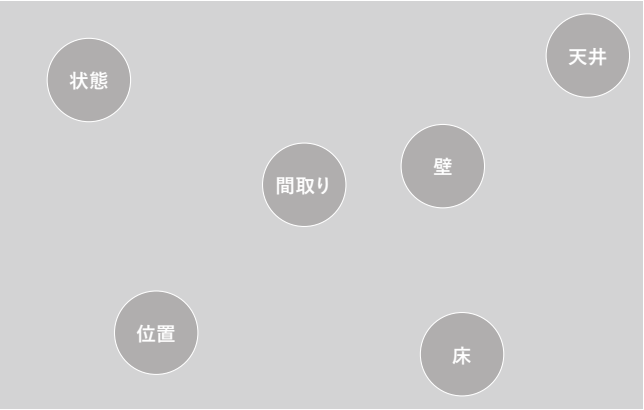

●印刷の色は実際の製品色とは異なる場合があります。※1：MSZ-BXV4020S。「節電」設定時。当社環境試験室（14畳）において、外気温：冷房30°C/暖房7°Cで、同一体感温度（冷房28°C/暖房23°C）が得られるように運転した場合。安定時1時間における「節電」切（冷房245Wh/暖房493Wh）と「節電」入（冷房28Wh/暖房417Wh）の消費電力量比較。使用環境・設置状況により効果は異なります。※3：樹脂（部品）において。

「エアコン」と「扇風機」のいいとこどりで、快適と省エネ※1を実現。

（MSZ-BXV4020Sにおいて、当社独自の条件にて評価）

ハイブリッド運転（「節電」設定時）

赤外線センサー「ムーブアイ」があなたをみまもり、体感温度にあわせて2つの運転を自動で切り替えます。

冷房

三菱の特許技術

特許第5585556号

自動で切替え

爽風（風だけ）

最小消費電力17W

（「爽風」運転時。MSZ-BXV4020Sにおいて）

冬は「サーキュレーターモード（自動で切替え）」で、天井にたまった暖気を循環させます。

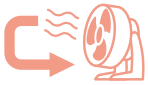

汚れにくくてお掃除しやすいから、心地よい空気がお部屋中に。

フィルターおそうじメカ

自動のおそうじメカはエアフィルターを巻き取りながらブラシで汚れをかき取る（往復）方式で、お掃除がはやい！ダストボックスも約10年相当※2で大容量。

※2：年間約2gのホコリがエアフィルターに付着した場合（当社調べ）。

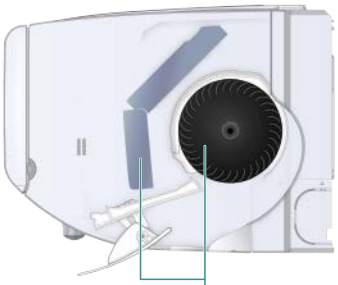

内部クリーン

「冷房」/「除湿」運転後にエアコン内部を湿ったままにしていると、カビが成長しやすくなります。送風運転や弱暖房運転でエアコン内部を乾燥させます。

＊エアコン内部を乾燥させるため、最大10分間の弱暖房運転を行います。そのため、室温が2～3℃上がることや、室内湿度が上がることがあります。

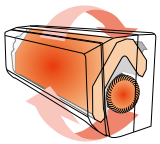

はずせるボディ・はずせるフィルターおそうじメカ

フラップを外して、ファン・通風路まで簡単にお掃除できます。さらに「フィルターおそうじメカ」を取り外せる構造により、熱交換器を露出させて奥までとことん清潔に。

＊エアコンのお手入れで高所に上がる場合は、安全に十分ご注意ください。

よごれんボディ（熱交換器・ファン）

エアフィルターをすり抜けた微細な汚れは放っておくと内部にたまってしまいます。ホコリにも油にも強い三菱独自の特殊コーティングで、汚れやすいポイントへの付着を抑制します（エアコン内部の汚れやすいポイント→P.39）。

カビにも強い！※3

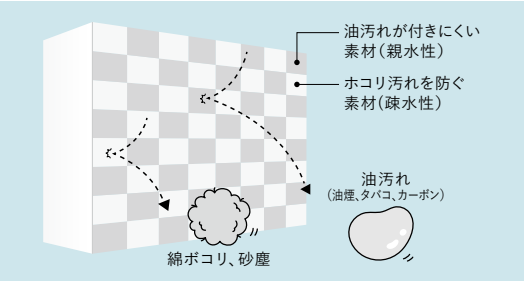

＊親水性汚れと疎水性汚れをはじくイメージ

ハイブリッドナノコーティング 試験機関：一般財団法人 カケンテストセンター。試験番号：OS-15-048662号。試験方法：JIS Z 2911に基づく。試験結果：樹脂への防カビ加工ありなしで4週間後のカビ発育抑制効果を確認。

（写真・イラストはすべてイメージです）

本体高さ255mm。狭い場所にもすっきり収まる。

窓上や窓横など、設置環境を考え抜いて開発したコンパクトエアコン。
限られたスペースでも、効率的に空気を吸い込み、快適な風を届けます。

- ハイサッシにも
- マンションの下がり天井にも
- 大型の窓の上にも

エアコンの設置環境を考え抜いた設計。

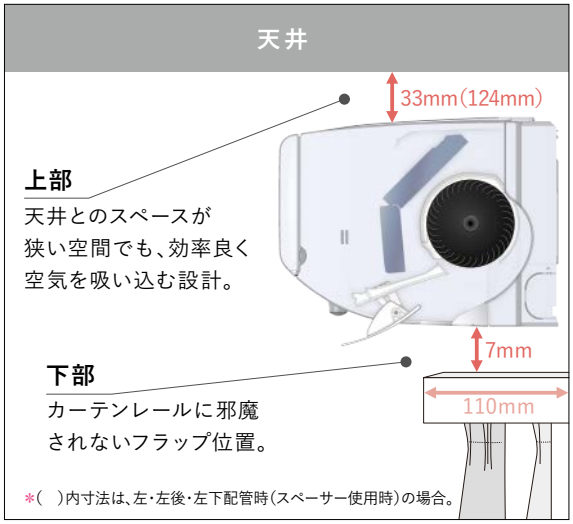

室外機もすっきりコンパクト。

No.1最小サイズのコンパクトな室外機※2（国内家庭用エアコン2.2kW・2.5kWクラスにおいて。2020年2月18日現在）。ベランダをゆとりをもって使えるように設計を見直して開発しました。

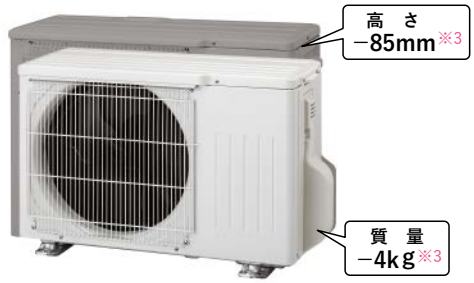

2018年度モデル BXVシリーズ 2.2kW・2.5kWクラスと
2020年度モデル BXVシリーズ 2.2kW・2.5kWクラスの比較。

※2：高さ：453mm×幅：679mm×奥行：249mm（サービスパネルおよび脚部の突出し寸法を除く）。
※3：高さ　MUZ-BXV2218：538mm、MUZ-BXV2220：453mm。
質量　MUZ-BXV2218：23kg、MUZ-BXV2220：19kg。

●印刷の色は実際の製品色とは異なる場合があります。●掲載機種にアース線（アース棒）は同梱されていません。●室外機凍結防止ヒーターは取り付けられません。※4：外気温2°C時。※5：MSZ-BXV4020S。「節電」設定時。当社環境試験室（14畳）において、外気温：冷房30°C/暖房7°Cで、同一体感温度（冷房28°C/暖房23°C）が得られるように運転した場合。安定時1時間における「節電」切（冷房245Wh/暖房493Wh）と「節電」入（冷房28Wh/暖房417Wh）の消費電力量比較。使用環境・設置状況により効果は異なります。※6：MSZ-BXV4020S。暖房時、当社環境試験室（14畳）において、外気温2°C・室温20°C・設定温度20°C・風速「自動」（風量は標準定格暖房に対して約65%）・「ハイパワー」運転時の吹出し口付近の最高到達温度。「ハイパワー」運転は約15分間強制的に最大能力で運転し、約1時間たつと自動的に終了します。室温・外気温

ピュアホワイト（W形）　●マンセルNo. 1.0Y 9.2/0.2
高さ255×幅799×奥行338（据付後343）mm
＊（　）内の寸法は、据付板を付けたときの寸法です。
※1：右配管時で必要なスペースは 295mm。左配管時は386mmのスペースが必要。また、下部に障害物があり、その奥行きが110mmを超えるときは、突出し状態を考慮したスペースが必要。

アルミサビナイト室外機 ＊（　）内の寸法は、サービスパネルおよび脚部の突出し寸法です。

MUZ-BXV2220
BXV2520

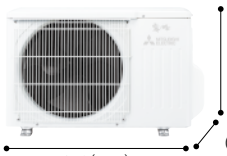

453
249 (+36)
679(+55)
(mm)

MUZ-BXV2820
BXV3620

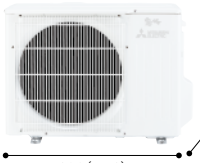

538
249 (+36)
699(+56)
(mm)

MUZ-BXV4020S
BXV5620S

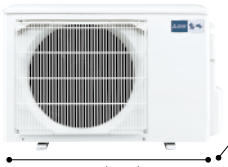

550
285 (+60)
800(+62)
(mm)

リモコン

- 便利な壁掛け穴付
- デカ文字温度表示
- 0.5°C刻みの温度設定
- 夜でも見やすいバックライト搭載
- 蓄光ボタン

日本製 made in japan（付属品の一部は除く）　フロンラベル A 地球温暖化への影響　R32 新冷媒　配管再利用可能

●別売部品：83～86ページ

冷暖房 とも主に 6畳　MSZ-BXV2220(W)

（JISC9612:2013）［寸法規定］（JISC9612:2005）

期間消費電力量	目標年度	省エネ基準達成率	通年エネルギー消費効率
717kWh	2010年度	100%	5.8

	畳数のめやす	能力(kW)	消費電力(W)
冷房	6～9畳(10～15m²)	2.2 (0.8～2.8)	655 (165～940)
暖房	5～6畳(8～10m²)	2.2 (0.8～3.9)	470 (135～1,315)

低温暖房能力2.8kW※4

施工情報	単相	100V	ⓘ	15A	管：液φ6.35・ガスφ9.52
	配管長20m（チャージレス10m）／高低差15m				

希望小売価格		
	室内：MSZ-BXV2220-W-IN	108,000円(税別)
	室外：MUZ-BXV2220	162,000円(税別)
	本体希望小売価格	270,000円(税別)

冷暖房 とも主に 8畳　MSZ-BXV2520(W)

（JISC9612:2013）［寸法規定］（JISC9612:2005）

期間消費電力量	目標年度	省エネ基準達成率	通年エネルギー消費効率
815kWh	2010年度	100%	5.8

	畳数のめやす	能力(kW)	消費電力(W)
冷房	7～10畳(11～17m²)	2.5 (0.8～3.1)	745 (165～990)
暖房	6～8畳(10～13m²)	2.8 (0.8～4.4)	625 (135～1,315)

低温暖房能力3.2kW※4

施工情報	単相	100V	ⓘ	15A	管：液φ6.35・ガスφ9.52
	配管長20m（チャージレス10m）／高低差15m				

希望小売価格		
	室内：MSZ-BXV2520-W-IN	120,000円(税別)
	室外：MUZ-BXV2520	180,000円(税別)
	本体希望小売価格	300,000円(税別)

冷暖房 とも主に 10畳　MSZ-BXV2820(W)

（JISC9612:2013）［寸法規定］（JISC9612:2005）

期間消費電力量	目標年度	省エネ基準達成率	通年エネルギー消費効率
913kWh	2010年度	100%	5.8

	畳数のめやす	能力(kW)	消費電力(W)
冷房	8～12畳(13～19m²)	2.8 (0.8～3.4)	800 (165～1,080)
暖房	8～10畳(13～16m²)	3.6 (0.8～4.8)	910 (135～1,485)

低温暖房能力3.5kW※4

施工情報	単相	100V	ⓘ	15A	管：液φ6.35・ガスφ9.52
	配管長20m（チャージレス10m）／高低差15m				

希望小売価格		
	室内：MSZ-BXV2820-W-IN	132,000円(税別)
	室外：MUZ-BXV2820	198,000円(税別)
	本体希望小売価格	330,000円(税別)

冷暖房 とも主に 12畳　MSZ-BXV3620(W)

（JISC9612:2013）［寸法規定］（JISC9612:2005）

期間消費電力量	目標年度	省エネ基準達成率	通年エネルギー消費効率
1,390kWh	2010年度	100%	4.9

	畳数のめやす	能力(kW)	消費電力(W)
冷房	10～15畳(16～25m²)	3.6 (0.8～3.8)	1,380 (165～1,410)
暖房	9～12畳(15～19m²)	4.2 (0.8～4.9)	1,235 (135～1,485)

低温暖房能力3.7kW※4

施工情報	単相	100V	ⓘ	15A	管：液φ6.35・ガスφ9.52
	配管長20m（チャージレス10m）／高低差15m				

希望小売価格		
	室内：MSZ-BXV3620-W-IN	148,000円(税別)
	室外：MUZ-BXV3620	222,000円(税別)
	本体希望小売価格	370,000円(税別)

冷暖房 とも主に 14畳　MSZ-BXV4020S(W)

（JISC9612:2013）［寸法規定］（JISC9612:2005）

期間消費電力量	目標年度	省エネ基準達成率	通年エネルギー消費効率
1,544kWh	2010年度	100%	4.9

	畳数のめやす	能力(kW)	消費電力(W)
冷房	11～17畳(18～28m²)	4.0 (0.8～4.3)	1,660 (165～1,960)
暖房	11～14畳(18～23m²)	5.0 (0.8～7.3)	1,480 (135～2,580)

低温暖房能力5.3kW※4

施工情報	単相	200V	ⓢ	15A	管：液φ6.35・ガスφ9.52
	配管長20m（チャージレス10m）／高低差15m				

希望小売価格		
	室内：MSZ-BXV4020S-W-IN	160,000円(税別)
	室外：MUZ-BXV4020S	240,000円(税別)
	本体希望小売価格	400,000円(税別)

冷暖房 とも主に 18畳　MSZ-BXV5620S(W)

（JISC9612:2013）（JISC9612:2005）

期間消費電力量	目標年度	省エネ基準達成率	通年エネルギー消費効率
2,118kWh	2010年度	100%	5.0

	畳数のめやす	能力(kW)	消費電力(W)
冷房	15～23畳(25～39m²)	5.6 (0.8～5.8)	2,380 (125～2,510)
暖房	15～18畳(24～30m²)	6.7 (0.8～9.2)	1,980 (125～2,970)

低温暖房能力6.8kW※4

施工情報	単相	200V	ⓢ	15A	管：液φ6.35・ガスφ9.52
	配管長20m（チャージレス10m）／高低差15m				

希望小売価格		
	室内：MSZ-BXV5620S-W-IN	188,000円(税別)
	室外：MUZ-BXV5620S	282,000円(税別)
	本体希望小売価格	470,000円(税別)

センサー	
赤外線センサー	ムーブアイ
エリア数	752
省エネ	
ハイブリッド運転※5	●
暖房	
快適ノンストップ暖房	
デュアルオンデフロスト回路	
室温キープシステム	●
最高約60°C温風※6	BXV4020S・BXV5620S
長時間連続暖房	
窓からの冷気対策	
10°Cキープ暖房	
急速Wヒート	
冷房・除湿	
STRONG冷房	●
プレミアム除湿	
さらっと除湿冷房	
スマート除湿	●
選べる3モード除湿	●
ランドリーモード	
気流	
2か所同時空調	ビッグWフラップ
2温度2気流	
自動風あて・風よけ	
うる肌気流	
保湿風よけ	●
ワイド気流/ロング気流	180°※7/15m※8
サーキュレーターモード	●
ハイパワー	●
自然風	●
清潔	
フィルターおそうじメカ	●（はずせる）
エアフィルター	高密度エアフィルター
空清フィルター	アレル除菌脱臭空清フィルター(別売)
PM2.5への対応（くわしくは118ページ）	帯電ミクロフィルター
よごれんボディ	熱交換器・ファン
清潔コート熱交換器	
内部クリーン	●
スタート脱臭	●
カビクリーンシャワー	
はずせるボディ	●
ピュアミスト	
便利・安心	
A.I.自動	
みまもり機能	
消し忘れ防止	消し忘れオートOFF
みまもり快眠	●
快眠/ねむりモード	ねむりモード
スマホ・スマートスピーカー・三菱HEMS対応※9	別売
サーモでみまもり	
リモコン	
A.I.ナビ	
操作音階	●
タイマー	
時刻で予約	●
かんたん予約	切タイマーのみ
その他	
室外機凍結防止ヒーター	取付不可
停電自動復帰	
JRA耐塩害仕様準拠※10	●

が低いときは60°Cにならない場合があります。※7：暖房時に「左右風向」を左右で最大に吹き分けるように設定した場合の最大範囲。冷房はスイング時120°。※8：MSZ-BXV5620S。暖房運転風速「ロング」設定時。最大15mの地点に0.3m/s以上の風速を確認。MSZ-BXV5620Sは15m、MSZ-BXV2820～BXV4020Sは14m、MSZ-BXV2220・BXV2520は13m（当社調べ）。使用環境・設置状況により到達距離は異なります。
※9：別売部品のご購入・専門業者による専用工事およびお客様による設定が必要です。なお、無線LANアダプター（スマートフォン・スマートスピーカー用）と無線LANアダプター（HEMS用）およびシステムコントローラーは併用できません。※10：外装塗装部品のみ。

（写真・イラストはすべてイメージです）

ホームページでチェック！
＊通信料はお客様のご負担となります。

寝室や子ども部屋などの
小部屋にちょうどいいエアコン。

お部屋も子どもも みまもって快適に。（「体感」設定時）

ムーブアイ

赤外線センサー「ムーブアイ」が、床や壁などの温度から体感温度を測り、人の位置も見て冷やしすぎない、あたためすぎない快適な空調を実現します。

＊「ムーブアイ」は、室内機の直下近傍を見ることができません。犬や猫などは検知しません。人の動き・状態、室内の形状・広さなどにより正しく検知できないことがあります。

■センサーが感知する情報（イメージ）

「エアコン」と「扇風機」のいいとこどりで、快適と省エネ※1を実現。

（MSZ-AXV4020Sにおいて、当社独自の条件にて評価）

ハイブリッド運転（「節電」設定時）

赤外線センサー「ムーブアイ」があなたをみまもり、体感温度にあわせて2つの運転を自動で切り替えます。

冬は「サーキュレーターモード（自動で切替え）」で、天井にたまった暖気を循環させます。

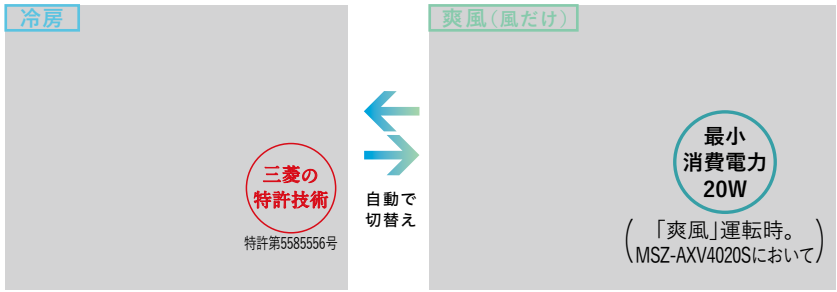

●印刷の色は実際の製品色とは異なる場合があります。※1：MSZ-AXV4020S。「節電」設定時。当社環境試験室（14畳）において、外気温：冷房30°C/暖房7°Cで、同一体感温度（冷房28°C/暖房23°C）が得られるように運転した場合。安定時1時間における「節電」切（冷房251Wh/暖房621Wh）と「節電」入（冷房29Wh/暖房533Wh）の消費電力量比較。使用環境・設置状況により効果は異なります。※2：樹脂（部品）において。ハイブリッドナノコーティング 試験機関：一般財団法人 カケンテストセンター。試験番号：OS-15-048662号。試験方法：JIS Z 2911に基づく。試験結果：樹脂への防カビ加工ありなしで4週間後のカビ発育抑制

汚れにくくてお掃除しやすい。大切なお部屋に清潔を。

よごれんボディ（ファンのみ）

エアフィルターをすり抜けた微細な汚れは放っておくと内部にたまってしまいます。ホコリにも油にも強い三菱独自の特殊コーティングで、汚れやすいポイントへの付着を抑制します（エアコン内部の汚れやすいポイント→P.39）。

カビにも強い！※2

内部クリーン

「冷房」/「除湿」運転後にエアコン内部を湿ったままにしていると、カビが成長しやすくなります。送風運転や弱暖房運転でエアコン内部を乾燥させます。

はずせるボディ

フラップを外して、ファン・通風路まで簡単にお掃除できます。

＊エアコン内部を乾燥させるため、最大10分間の弱暖房運転を行います。そのため、室温が2～3℃上がることや、室内湿度が上がることがあります。

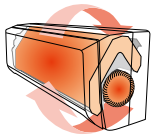

うっかり消し忘れたときも、不在に気付いて自動でオフ。

消し忘れオートOFF（「不在停止」設定時）

お子さんなどが消し忘れても、センサーで人がいないことを感知※3して、約10分後にセーブ運転に切替え。不在の状態が約3時間続くと、自動で運転を停止します。

睡眠中の冷やしすぎを防いで快適な眠りへ。

みまもり快眠（「節電」・「ねむり」設定時）

寝苦しい夜でも、「みまもり快眠」におまかせ。
おやすみ中の冷やしすぎを防ぎます。

効果を確認。※3：エアコンの据付高さが2mの場合にセンサー中心より約1.5m以内、またセンサー中心より左右160°の範囲外に人がいるときは、不在とみなすことがあります。室温が高いときは、動作しないことがあります。

（写真・イラストはすべてイメージです）

DESIGNER INTERVIEW

寝室や子ども部屋に「これでいい」ではなく「これがいい」と選ばれるものをつくりたかったんです。

くわしくはWebサイトへ

コンパクトな空間では、圧迫感の少ないデザインが大切です。

吸込み口を正面にも設けることで、奥行を22mm*コンパクトに。また寝ている人や子どもの視線を考えて、見上げたときに吸込み口が見えないようにすっきりとさせました。

*AXVシリーズ奥行
2019年度:252mm
2020年度:230mm

寝室や子ども部屋は、より家族の好みが反映される傾向があります。プライベートな空間にあわせやすいエアコンを目指しました。

優しく光を反射するパネルが、お部屋のちょっとしたアクセントに。淡いメタリック塗装や、見る角度によって色が変わるパール塗装は日光による変色も少なく、見た目も機能性もワンランク上の仕上げです。

インテリアのトレンドを調査して、様々なお部屋にちょうどいい色をそろえました。

子ども部屋の印象を明るくする
シャイニーブルー

子ども部屋でポップで元気な印象を楽しんでもらえるように、ツートーンカラーのブルーにしました。主張しすぎないブルーなので、落ち着いた雰囲気の寝室にもよくあいます。

モダンな和室や洋室の雰囲気を上質に
シャンパンゴールド

上質な印象を演出するために光の反射率が高い塗装で仕上げました。周りの色を映し込み周囲に美しく溶け込みます。さりげない美しさで、シックなインテリアにもよくあいます。

どんなお部屋にも美しくなじむ
パールホワイト

幅広いインテリアにあわせやすいホワイトカラー。光があたる角度によってほんのり青く見えたり赤く見えたりする特別な塗装です。見るたびに新しいイメージが楽しめます。

●印刷の色は実際の製品色とは異なる場合があります。●掲載機種にアース線(アース棒)は同梱されていません。●室外機凍結防止ヒーターは取り付けられません。※1:外気温2°C時。※2:MSZ-AXV4020S。「節電」設定時。当社環境試験室(14畳)において、外気温:冷房30°C/暖房7°Cで、同一体感温度(冷房28°C/暖房23°C)が得られるように運転した場合。安定時1時間における「節電」切(冷房251Wh/暖房621Wh)と「節電」入(冷房29Wh/暖房533Wh)の消費電力量比較。使用環境・設置状況により効果は異なります。※3:暖房時に「左右風向」を左風向に設定した場合と、右風向に設定した場合における最大左右差。冷房はスイング時90°。※4:MSZ-AXV5620S。暖房運転風速「ロング」設定時。最大10mの地点に0.3m/s以上の風速を確認。MSZ-AXV5620Sは10m、MSZ-AXV2820(S)〜AXV4020Sは9m、

パールホワイト（W形）
高さ295×幅799×奥行230（据付後235）mm
＊（　）内の寸法は、据付板を付けたときの寸法です。

シャンパンゴールド（N形）

シャイニーブルー（A形）

アルミサビナイト室外機 ＊（　）内の寸法は、サービスパネルおよび脚部の突出し寸法です。

MUZ-AXV2220
AXV2520

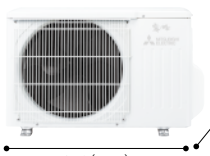

453
249 (+36) (mm)
679(+55)

MUZ-AXV2820(S) ～
AXV3620

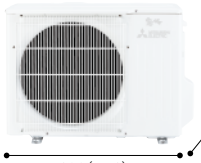

538
249 (+36) (mm)
699(+56)

MUZ-AXV3620S ～
AXV5620S

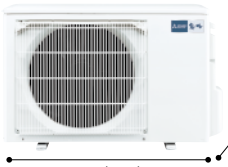

550
285 (+60) (mm)
800(+62)

リモコン

●便利な壁掛け穴付
●0.5°C刻みの温度設定

日本製 made in Japan（付属品の一部は除く） フロンラベル A 地球温暖化への影響 R32 新冷媒 配管再利用可能

●別売部品：83～86ページ

冷暖房 とも主に 6畳 MSZ-AXV2220(W)(N)(A)

（JISC9612:2013）［寸法規定］（JISC9612:2005）

期間消費電力量	目標年度	省エネ基準達成率	通年エネルギー消費効率
717kWh	2010年度	100%	5.8

	畳数のめやす	能力(kW)	消費電力(W)
冷房	6～9畳(10～15m²)	2.2 (0.8～2.8)	655 (165～940)
暖房	5～6畳(8～10m²)	2.2 (0.8～3.9)	470 (135～1,315)

低温暖房能力2.8kW ※1

施工情報	単相 100V ⓘ 15A 管：液φ6.35・ガスφ9.52
	配管長20m（チャージレス10m）／高低差15m

希望小売価格		
	室内：MSZ-AXV2220-W,-N,-A-IN	104,000円(税別)
	室外：MUZ-AXV2220	156,000円(税別)
	本体希望小売価格	260,000円(税別)

冷暖房 とも主に 8畳 MSZ-AXV2520(W)(N)(A)

（JISC9612:2013）［寸法規定］（JISC9612:2005）

期間消費電力量	目標年度	省エネ基準達成率	通年エネルギー消費効率
815kWh	2010年度	100%	5.8

	畳数のめやす	能力(kW)	消費電力(W)
冷房	7～10畳(11～17m²)	2.5 (0.8～3.1)	745 (165～990)
暖房	6～8畳(10～13m²)	2.8 (0.8～4.4)	625 (135～1,315)

低温暖房能力3.2kW ※1

施工情報	単相 100V ⓘ 15A 管：液φ6.35・ガスφ9.52
	配管長20m（チャージレス10m）／高低差15m

希望小売価格		
	室内：MSZ-AXV2520-W,-N,-A-IN	112,000円(税別)
	室外：MUZ-AXV2520	168,000円(税別)
	本体希望小売価格	280,000円(税別)

冷暖房 とも主に 10畳 MSZ-AXV2820(W)(N)(A) MSZ-AXV2820S(W)(N)(A)

（JISC9612:2013）［寸法規定］（JISC9612:2005）

期間消費電力量	目標年度	省エネ基準達成率	通年エネルギー消費効率
913kWh	2010年度	100%	5.8

	畳数のめやす	能力(kW)	消費電力(W)
冷房	8～12畳(13～19m²)	2.8 (0.8～3.4)	800 (165～1,080)
暖房	8～10畳(13～16m²)	3.6 (0.8～4.8)	910 (135～1,485)

低温暖房能力3.5kW ※1

施工情報	AXV2820 AXV2820S 単相 100V 200V ⓘ 15A 管：液φ6.35 ガスφ9.52
	配管長20m（チャージレス10m）／高低差15m

希望小売価格		
	室内：MSZ-AXV2820(S)-W,-N,-A-IN	124,000円(税別)
	室外：MUZ-AXV2820(S)	186,000円(税別)
	本体希望小売価格	310,000円(税別)

冷暖房 とも主に 12畳 MSZ-AXV3620(W)(N)(A) MSZ-AXV3620S(W)(N)(A)

（JISC9612:2013）［寸法規定］（JISC9612:2005）

期間消費電力量	目標年度	省エネ基準達成率	通年エネルギー消費効率
1,390kWh	2010年度	100%	4.9

	畳数のめやす	能力(kW)	消費電力(W)
冷房	10～15畳(16～25m²)	3.6 (0.8～3.8)	1,380 (165～1,410)
暖房	9～12畳(15～19m²)	4.2 (0.8～4.9)	1,235 (135～1,485)

低温暖房能力3.7kW ※1

施工情報	AXV3620 AXV3620S 単相 100V 200V ⓘ 15A 管：液φ6.35 ガスφ9.52
	配管長20m（チャージレス10m）／高低差15m

希望小売価格		
	室内：MSZ-AXV3620(S)-W,-N,-A-IN	140,000円(税別)
	室外：MUZ-AXV3620(S)	210,000円(税別)
	本体希望小売価格	350,000円(税別)

冷暖房 とも主に 14畳 MSZ-AXV4020S(W)(N)(A)

（JISC9612:2013）［寸法規定］（JISC9612:2005）

期間消費電力量	目標年度	省エネ基準達成率	通年エネルギー消費効率
1,544kWh	2010年度	100%	4.9

	畳数のめやす	能力(kW)	消費電力(W)
冷房	11～17畳(18～28m²)	4.0 (0.8～4.3)	1,660 (165～1,960)
暖房	11～14畳(18～23m²)	5.0 (0.8～7.3)	1,480 (135～2,580)

低温暖房能力5.3kW ※1

施工情報	単相 200V ⓘ 15A 管：液φ6.35・ガスφ9.52
	配管長20m（チャージレス10m）／高低差15m

希望小売価格		
	室内：MSZ-AXV4020S-W,-N,-A-IN	152,000円(税別)
	室外：MUZ-AXV4020S	228,000円(税別)
	本体希望小売価格	380,000円(税別)

冷暖房 とも主に 18畳 MSZ-AXV5620S(W)(N)(A)

（JISC9612:2013）（JISC9612:2005）

期間消費電力量	目標年度	省エネ基準達成率	通年エネルギー消費効率
2,118kWh	2010年度	100%	5.0

	畳数のめやす	能力(kW)	消費電力(W)
冷房	15～23畳(25～39m²)	5.6 (0.8～5.8)	2,380 (165～2,510)
暖房	15～18畳(24～30m²)	6.7 (0.8～9.2)	1,980 (135～2,970)

低温暖房能力6.8kW ※1

施工情報	単相 200V ⓘ 15A 管：液φ6.35・ガスφ9.52
	配管長20m（チャージレス10m）／高低差15m

希望小売価格		
	室内：MSZ-AXV5620S-W,-N,-A-IN	180,000円(税別)
	室外：MUZ-AXV5620S	270,000円(税別)
	本体希望小売価格	450,000円(税別)

センサー	
赤外線センサー	ムーブアイ
エリア数	752
省エネ	
ハイブリッド運転※2	●
暖房	
快適ノンストップ暖房	
デュアルオンデフロスト回路	
室温キープシステム	●
最高約60°C温風	
長時間連続暖房	
窓からの冷気対策	
10°Cキープ暖房	
急速Wヒート	
冷房・除湿	
STRONG冷房	●
プレミアム除湿	
さらっと除湿冷房	
スマート除湿	●
選べる3モード除湿	●
ランドリーモード	
気流	
2か所同時空調	
2温度2気流	
自動風あて・風よけ	
うる肌気流	
保湿風よけ	●
ワイド気流/ロング気流	150°※3/10m※4
サーキュレーターモード	●
ハイパワー	●
自然風	●
清潔	
フィルターおそうじメカ	
エアフィルター	防カビエアフィルター
空清フィルター	
PM2.5への対応（くわしくは118ページ）	帯電ミクロフィルター
よごれんボディ	ファンのみ
清潔コート熱交換器	●
内部クリーン	●
スタート脱臭	
カビクリーンシャワー	
はずせるボディ	●
ピュアミスト	
便利・安心	
A.I.自動	
みまもり機能	
消し忘れ防止	消し忘れオートOFF
みまもり快眠	●
快眠/ねむりモード	ねむりモード
スマホ・スマートスピーカー・三菱HEMS対応※5	別売
サーモでみまもり	
リモコン	
A.I.ナビ	
操作音階	●
タイマー	
時刻で予約	●
かんたん予約	
その他	
室外機凍結防止ヒーター	取付不可
停電自動復帰	
JRA耐塩害仕様準拠※6	●

MSZ-AXV2220・AXV2520は8m（当社調べ）。使用環境・設置状況により到達距離は異なります。※5：別売部品のご購入・専門業者による専用工事およびお客様による設定が必要です。なお、無線LANアダプター（スマートフォン・スマートスピーカー用）と無線LANアダプター（HEMS用）およびシステムコントローラーは併用できません。
※6：外装塗装部品のみ。

（写真・イラストはすべてイメージです）

センサー	
	赤外線センサー
	エリア数
省エネ	
	ハイブリッド運転
暖房	
	快適ノンストップ暖房
	デュアルオンデフロスト回路
●	室温キープシステム
	最高約60℃温風
	長時間連続暖房
	窓からの冷気対策
	10℃キープ暖房
	急速Wヒート
冷房・除湿	
●	STRONG冷房
	プレミアム除湿
	さらっと除湿冷房
	スマート除湿
●	選べる3モード除湿
	ランドリーモード
気流	
	2か所同時空調
	2温度2気流
	自動風あて・風よけ
	うる肌気流
	保湿風よけ
	ワイド気流/ロング気流
	サーキュレーターモード
	ハイパワー
	自然風
清潔	
	フィルターおそうじメカ
防カビエアフィルター	エアフィルター
	空清フィルター
帯電ミクロフィルター（別売）	PM2.5への対応（くわしくは118ページ）
	よごれんボディ
●	清潔コート熱交換器
●	内部クリーン
	スタート脱臭
	カビクリーンシャワー
前面パネルのみ	はずせるボディ
	ピュアミスト
便利・安心	
	A.I.自動
	みまもり機能
	消し忘れ防止
	みまもり快眠
	快眠/ねむりモード
別売	スマホ・スマートスピーカー・三菱HEMS対応※1
	サーモでみまもり
リモコン	
	A.I.ナビ
	操作音階
タイマー	
	時刻で予約
入切同時設定不可	かんたん予約
その他	
取付不可	室外機凍結防止ヒーター
	停電自動復帰
●	JRA耐塩害仕様準拠※2

霧ヶ峰 GV シリーズ 2020年度モデル

基本機能と品質にこだわったスタンダードモデル。

ピュアホワイト（W形） ●マンセルNo. 1.0Y 9.2/0.2
高さ295×幅799×奥行225（据付後230）mm
＊（　）内の寸法は、据付板を付けたときの寸法です。

受注対応品

ブラウン（T形）
●マンセルNo. 0.2Y 7.2/1.1

アルミサビナイト室外機 ＊（　）内の寸法は、サービスパネルおよび脚部の突出し寸法です。

MUCZ-G2220
G2520

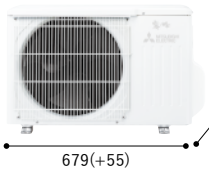

453
249 (+36)
679(+55)
(mm)

MUCZ-G2820
G3620

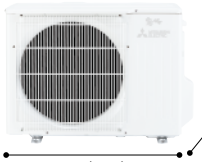

538
249 (+36)
699(+56)
(mm)

MUCZ-G4020S
G5620S

550
285 (+60)
800(+62)
(mm)

リモコン

●便利な壁掛け穴付

日本製 made in Japan （付属品の一部は除く） フロンラベル A 地球温暖化への影響 R32 新冷媒 配管再利用可能

●別売部品：83～86ページ

冷暖房とも主に6畳 MSZ-GV2220(W)(T)

(JIS C 9612:2013) ［寸法規定］ (JIS C 9612:2005)

期間消費電力量	目標年度	省エネ基準達成率	通年エネルギー消費効率
717kWh	2010年度	100%	5.8

	畳数のめやす	能力(kW)	消費電力(W)
冷房	6～9畳(10～15m²)	2.2 (0.8～2.8)	655 (165～940)
暖房	5～6畳(8～10m²)	2.2 (0.8～3.9)	470 (135～1,315)

低温暖房能力2.8kW※3

施工情報	単相	100V	ⓘ	15A	管：液φ6.35・ガスφ9.52
	配管長20m（チャージレス10m）／高低差15m				

価格	室内：MSZ-GV2220-W,-T-IN 室外：MUCZ-G2220
	オープン価格※4

冷暖房とも主に8畳 MSZ-GV2520(W)(T)

(JIS C 9612:2013) ［寸法規定］ (JIS C 9612:2005)

期間消費電力量	目標年度	省エネ基準達成率	通年エネルギー消費効率
815kWh	2010年度	100%	5.8

	畳数のめやす	能力(kW)	消費電力(W)
冷房	7～10畳(11～17m²)	2.5 (0.8～3.1)	745 (165～990)
暖房	6～8畳(10～13m²)	2.8 (0.8～4.4)	625 (135～1,325)

低温暖房能力3.2kW※3

施工情報	単相	100V	ⓘ	15A	管：液φ6.35・ガスφ9.52
	配管長20m（チャージレス10m）／高低差15m				

価格	室内：MSZ-GV2520-W,-T-IN 室外：MUCZ-G2520
	オープン価格※4

冷暖房とも主に10畳 MSZ-GV2820(W)(T)

(JIS C 9612:2013) ［寸法規定］ (JIS C 9612:2005)

期間消費電力量	目標年度	省エネ基準達成率	通年エネルギー消費効率
913kWh	2010年度	100%	5.8

	畳数のめやす	能力(kW)	消費電力(W)
冷房	8～12畳(13～19m²)	2.8 (0.8～3.4)	800 (165～1,080)
暖房	8～10畳(13～16m²)	3.6 (0.8～4.8)	910 (135～1,485)

低温暖房能力3.5kW※3

施工情報	単相	100V	ⓘ	15A	管：液φ6.35・ガスφ9.52
	配管長20m（チャージレス10m）／高低差15m				

価格	室内：MSZ-GV2820-W,-T-IN 室外：MUCZ-G2820
	オープン価格※4

冷暖房とも主に12畳 MSZ-GV3620(W)(T)

(JIS C 9612:2013) ［寸法規定］ (JIS C 9612:2005)

期間消費電力量	目標年度	省エネ基準達成率	通年エネルギー消費効率
1,390kWh	2010年度	100%	4.9

	畳数のめやす	能力(kW)	消費電力(W)
冷房	10～15畳(16～25m²)	3.6 (0.8～3.8)	1,380 (165～1,410)
暖房	9～12畳(15～19m²)	4.2 (0.8～4.9)	1,235 (135～1,485)

低温暖房能力3.7kW※3

施工情報	単相	100V	ⓘ	15A	管：液φ6.35・ガスφ9.52
	配管長20m（チャージレス10m）／高低差15m				

価格	室内：MSZ-GV3620-W,-T-IN 室外：MUCZ-G3620
	オープン価格※4

冷暖房とも主に14畳 MSZ-GV4020S(W)(T)

(JIS C 9612:2013) ［寸法規定］ (JIS C 9612:2005)

期間消費電力量	目標年度	省エネ基準達成率	通年エネルギー消費効率
1,544kWh	2010年度	100%	4.9

	畳数のめやす	能力(kW)	消費電力(W)
冷房	11～17畳(18～28m²)	4.0 (0.8～4.3)	1,660 (165～1,960)
暖房	11～14畳(18～23m²)	5.0 (0.8～7.3)	1,480 (135～2,580)

低温暖房能力5.3kW※3

施工情報	単相	200V	ⓢ	15A	管：液φ6.35・ガスφ9.52
	配管長20m（チャージレス10m）／高低差15m				

価格	室内：MSZ-GV4020S-W,-T-IN 室外：MUCZ-G4020S
	オープン価格※4

冷暖房とも主に18畳 MSZ-GV5620S(W)(T)

(JIS C 9612:2013) (JIS C 9612:2005)

期間消費電力量	目標年度	省エネ基準達成率	通年エネルギー消費効率
2,118kWh	2010年度	100%	5.0

	畳数のめやす	能力(kW)	消費電力(W)
冷房	15～23畳(25～39m²)	5.6 (0.8～5.8)	2,380 (125～2,510)
暖房	15～18畳(24～30m²)	6.7 (0.8～8.9)	1,980 (125～2,970)

低温暖房能力6.8kW※3

施工情報	単相	200V	ⓢ	15A	管：液φ6.35・ガスφ9.52
	配管長20m（チャージレス10m）／高低差15m				

価格	室内：MSZ-GV5620S-W,-T-IN 室外：MUCZ-G5620S
	オープン価格※4

●印刷の色は実際の製品色とは異なる場合があります。●掲載機種にアース線（アース棒）は同梱されていません。●室外機凍結防止ヒーターは取り付けられません。※1：別売部品のご購入・専門業者による専用工事およびお客様による設定が必要です。なお、無線LANアダプター（スマートフォン・スマートスピーカー用）と無線LANアダプター（HEMS用）およびシステムコントローラーは併用できません。※2：外装塗装部品のみ。※3：外気温2℃時。※4：オープン価格の製品は、本体希望小売価格を定めていません。

（写真・イラストはすべてイメージです）

メリットマーク確認時のポイント

機種ページに記載があるメリットマークの一部をご紹介します。

グリーン購入法適合製品

省エネ性の高いグリーン購入法適合機種には左のマークが付いています。

グリーン購入法とは

2001年に施行された法律で、正式名称は「国等による環境物品等の調達の推進等に関する法律」。持続的発展が可能な社会の構築を目指し、環境に配慮した商品の購入（グリーン購入）を国の機関や地方公共団体に義務付けるとともに、事業者や国民にもグリーン購入を促しています。

グリーン購入法適合エアコンとは

同法では特定商品ごとに「判断の基準」と「配慮事項」を定めています。家庭用エアコンの判断の基準は以下のとおりです（平成31年度、環境物品等の調達の推進に関する基本方針より一部を要約）。

冷房能力が28kW以下のものについて適用

① 通年エネルギー効率（APF）が基準エネルギー消費効率の114%以上であること

② 冷媒に使用される物質の地球温暖化係数は750以下であること

霧ヶ峰は「グリーン購入法適合製品」も充実のラインアップ。各シリーズの機種ページをご覧ください。

ZEH

将来のエネルギー自給型住宅「ZEH」の採用基準を満たした機種の紹介ページには左のマークが付いています。

ZEH（ネット・ゼロ・エネルギー・ハウス）とは

一次エネルギーの年間消費量より、住宅で創ったエネルギーの方が多い、もしくはその差がゼロになる住宅のことです。

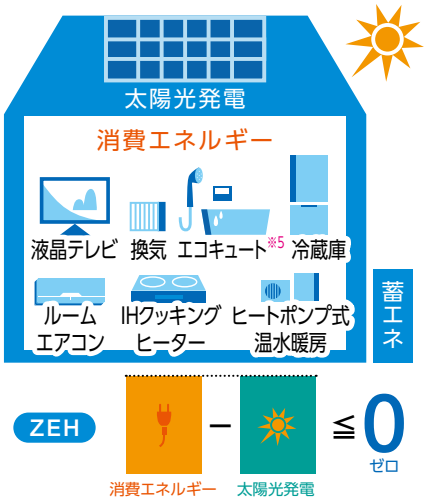

※5：「エコキュート」の名称は電力会社・給湯機メーカーが自然冷媒CO_2ヒートポンプ給湯機を総称するペットネームとして取り扱っております。

霧ヶ峰は「ZEH適合製品」も充実しています。

ZEHは外皮性能・省エネ性能等において高い品質を必要とします。平成31年度予算時におけるエアコンに対するZEH（ネット・ゼロ・エネルギー・ハウス）の要件は、エアコンを主たる居室に設置する場合、エネルギー消費効率定格冷房区分が「い」であることです。対象機種についてくわしくは87～89ページをご覧ください。

■三菱ルームエアコンと区分

型式	室外機名	電源(V)	冷媒 封入量(kg)	地球温暖化係数(GWP)	定格冷房エネルギー消費効率	エネルギー消費効率定格冷房区分（いろは）
	MSZ-FZV4020S（MUZ-FZV4020S）		35		4.2	い

「ZEH+」について

ZEHよりもさらに一次エネルギー消費量の削減量5%アップを目指すZEH+では、より高度な品質が必要とされます。ZEH+の認証要件においては、より高い水準でのエネルギーマネジメントを可能にするAIF認証取得設備の導入が条件となっています。霧ヶ峰のAIF認証対象機種は以下よりご覧いただけます。

AIF認証登録番号: LZ-000156　対象機種：https://echonet.jp/introduce/lz-000156/

AIF認証とは

エネルギーマネジメント上重要な特定の機器とHEMSコントローラーとの間の通信仕様を定めたアプリケーション通信インターフェース仕様書への適合性を認証する制度です。AIF認証を取得するためには第三者機関による認証と試験を受ける必要があります。

三菱HEMS対応

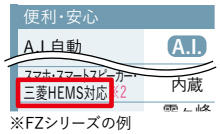

※FZシリーズの例

三菱HEMSに対応可能な機種の紹介ページには左の記載があります。

（別売部品のご購入・専門業者による専用工事およびお客様による設定が必要です。無線LANアダプターはHEMS用をお使いください。＊FZ・Zシリーズは無線LAN内蔵につき設定のみ必要。）

三菱HEMSにつないだ機器※6が、あなたをかしこくサポート。
時間とエネルギーを効率良く使う生活に。

三菱電機スマートハウスソリューション ENEDIA エネディア

機器の運転状況を通じて、外出先から
家族の様子を確認したり、
今まで気づかなかった、
電気のムダを改善したり。
様々な機器をネットワークでつなぎ、
もっと快適で、安心で、省エネな毎日へ。

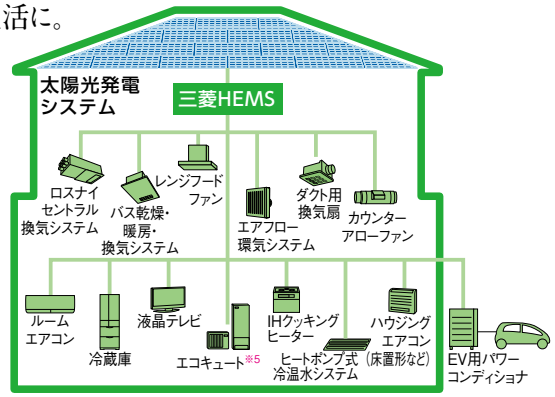

三菱HEMSホームページ

三菱HEMS対応機種一覧

＊通信料はお客様のご負担となります。

※6：くわしくは三菱HEMSカタログや三菱HEMSホームページをご覧ください。三菱HEMSホームページはこちらから。

霧ヶ峰REMOTEと三菱HEMSの違い

霧ヶ峰REMOTE

霧ヶ峰REMOTE用の別売部品を用い、スマートフォンアプリ「霧ヶ峰REMOTE」にてスマートフォンやスマートスピーカーでのエアコンの操作が可能です。

三菱HEMS

三菱HEMS用の別売部品を用い、アプリ「三菱HEMS」にて三菱HEMSのネットワークに接続が可能です。

（写真・イラストはすべてイメージです）

寒冷地仕様

ズバ暖 霧ヶ峰

ユーザー満足度90%以上!

ズバ暖霧ヶ峰購入者への調査結果による。「満足」と答えた人914人。N=1,005。
調査期間2018年4月1日～2019年3月31日。当社調べ。

日本の冬に、あたたかい笑顔を。

厳しい冬の暮らしに、あたたかな笑顔を届けたい。
そんな想いから生まれた「ズバ暖霧ヶ峰」は、
皆さまのおかげで、満足度90%以上を達成しました。
エアコンの常識を変える、高暖房能力のあたたかさで、
これからもますます日本中をあたためていきます。

北海道

タイマー設定で、
凍える朝の身支度もばっちり。
旭川市 佐藤様

富山県

ズバ暖にしたら
部屋中あたたかくなりました!
富山市 林様

新潟県

お風呂上がりの息子は、
服も着ずに走ってます(笑)
新潟市 齋藤様

福井県

リビングからの温風で
キッチンまであたたか。
大野市 山形様

石川県

スタイリッシュであたたかい、
みんなのお気に入り。
金沢市 原様

各地域のお客様の声をホームページでチェック!
＊通信料はお客様のご負担となります。

「お客様の声」はお客様個人の感想です。使用環境・設置状況により効果は異なります。●「ズバ暖霧ヶ峰」は暖房強化エアコンの愛称です。

青森県

頼りになる起動力！
あたたまる早さが違います。
青森市 K様

秋田県

雪かきで冷えた体がよろこぶ、
ぽかぽか空間。
湯沢市 藤原様

山形県

寒い朝でも
足元だってすばやくあったか。
山形市 大木様

岩手県

あたたかさはもちろん、
お掃除だってかんたん。
奥州市 菅原様

宮城県

窓も気持ちもスッキリ！
結露がないズバ暖生活。
仙台市 鈴木様

福島県

玄関まであたたかくなるズバ暖で
エアコン暖房のすごさを知りました。
南会津郡 山内様

長野県

子どもが薄着で
ゴロゴロできるんです。
長野市 小林様

山梨県

つけっぱなしにしても
ズバ暖なら安心！
甲州市 鷹野様

（写真・イラストはすべてイメージです）

エアコンでもちゃんとあたたまるかしら？

寒冷地仕様 ズバ暖 霧ヶ峰

外気温が−15℃でも最高約60℃※1の温風吹出し。

（「ハイパワー」運転時）

暖房能力No.1で極寒にも負けない。

（国内家庭用エアコン4.0kW・5.6kW・6.3kWクラスにおいて。JIS低温時定格暖房能力 MSZ-VXV4020S・VXV5620S：9.5kW、VXV6320S：9.6kW。2020年2月18日現在）

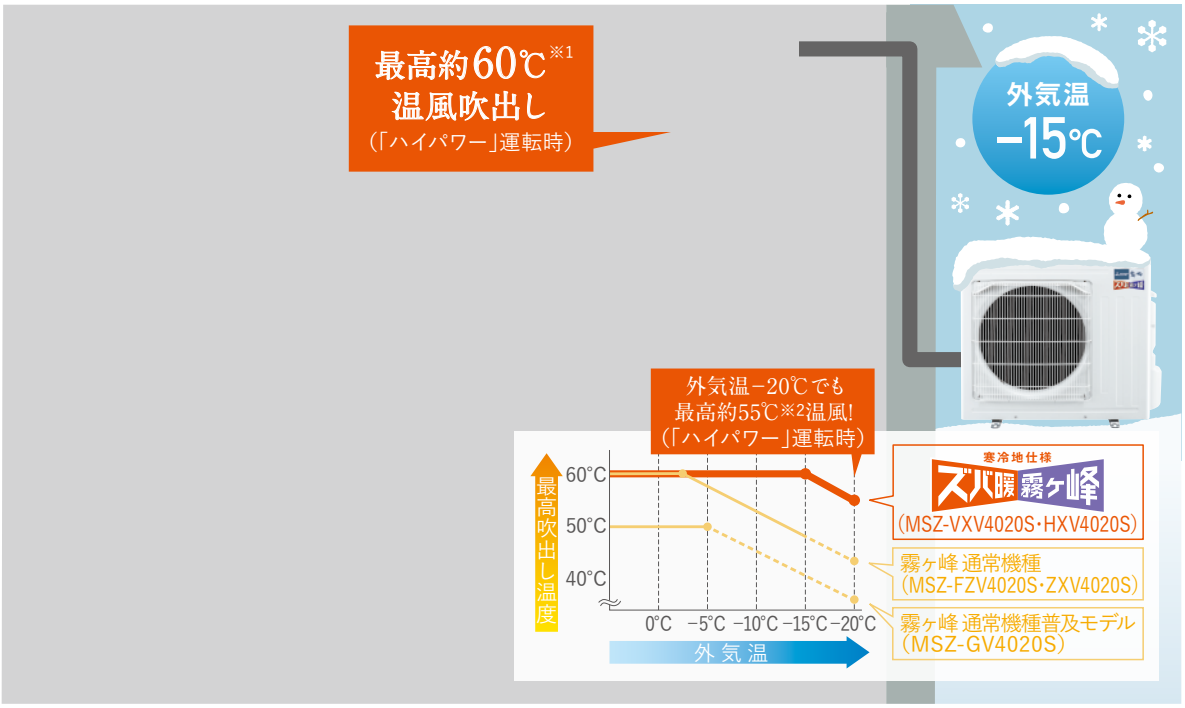

外が寒くてもあたたまる！ 長年培った実力。

ズバ暖霧ヶ峰 最上位モデル（4.0kWクラス） 低温暖房能力値の推移（当社調べ）

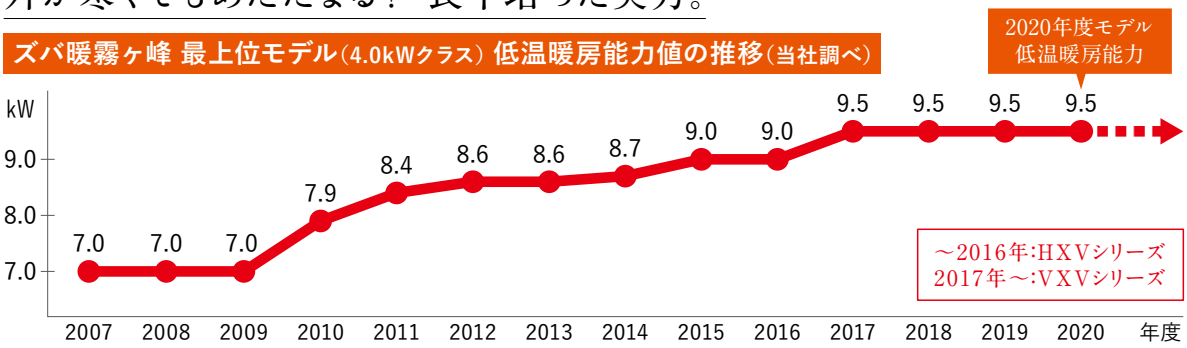

「低温暖房能力」とは？

エアコンの暖房時の能力の表示はJIS条件（外気温7°C、室温20°C）の能力です。より寒いときの能力のめやすとして、低温暖房能力があります。低温暖房能力はJIS条件（外気温2°C、室温20°C）の能力です。特に暖房を重視している場合には、低温暖房能力が高いものをご検討ください。

表示例 くわしくは各シリーズの紹介ページをご覧ください。

MSZ-VXV4020S(W)

	畳数のめやす	能力(kW)	消費電力(W)
冷房	11〜17畳(18〜28m²)	4.0 (0.9〜5.4)	950 (135〜1,550)
暖房	13〜17畳(22〜27m²)	6.0 (0.9〜12.3)	1,360 (135〜3,960)
	低温暖房能力9.5kW※3	−15°C暖房能力7.6kW※4	

MSZ-HXV4020S(W)(T)

	畳数のめやす	能力(kW)	消費電力(W)
冷房	11〜17畳(18〜28m²)	4.0 (0.9〜5.4)	960 (135〜1,580)
暖房	13〜17畳(22〜27m²)	6.0 (0.9〜12.1)	1,430 (135〜3,960)
	低温暖房能力9.2kW※3	−15°C暖房能力7.5kW※4	

※1：MSZ-VXV4020S。暖房時、当社環境試験室（14畳）において、外気温−15°C・室温20°C・設定温度20°C・風速「自動」（風量は標準定格暖房に対して約40%）・「ハイパワー」運転時の吹出し口付近の最高到達温度。「ハイパワー」運転は約15分間強制的に最大能力で運転し、約1時間たつと自動的に終了します。室温・外気温が低いときは60°Cにならない場合があります。/MSZ-HXV4020S。暖房時、当社環境試験室（14畳）において、外気温−15°C・室温20°C・設定温度20°C・風速「自動」（風量は標準定格暖房に対して約50%）・「ハイパワー」運転時の吹出し口付近の最高到達温度。「ハイパワー」運転は約15分間強制的に最大能力で運転し、約1時間たつと自動的に終了します。室温・外気温が低いときは60°Cにならない場合があります。MSZ-HXV2520・HXV2820Sは外気温2°C時。※2：MSZ-VXV4020S。暖房時、当社環境試験室（14畳）において、外気温−20°C・室温20°C・設定温度20°C・風速「自動」（風量は標準定格暖房に対して約40%）・「ハイパワー」運転時の吹出し口付近の最高到達温度。「ハイパワー」運転は約15分間強制的に最大能力で運転し、約1時間たつと自動的に終了します。室温・外気温が低いときは55°Cにならない場合があります。/MSZ-HXV4020S。暖房時、当社環境試験室（14畳）において、外気温−20°C・室温20°C・設定温度20°C・風速「自動」（風量は標準定格暖房に対して約50%）・「ハイパワー」運転時の吹出し口付近の最高到達温度。「ハイ

快適ノンストップ暖房

NEW

対象機種：VXV・HXVシリーズ

霜取り中も
あたたかさが途切れない。

*使用環境・住宅構造などにより効果が得られない場合があります。

エアコン暖房は、室外機に霜が付くと暖房運転を停止して霜を溶かす「霜取り」をする必要があります。
「快適ノンストップ暖房」なら以下の2つのシステムで霜取り中もあたたかさが途切れません。

動画で見てみる

*通信料はお客様のご負担となります。

■通常の霜取り

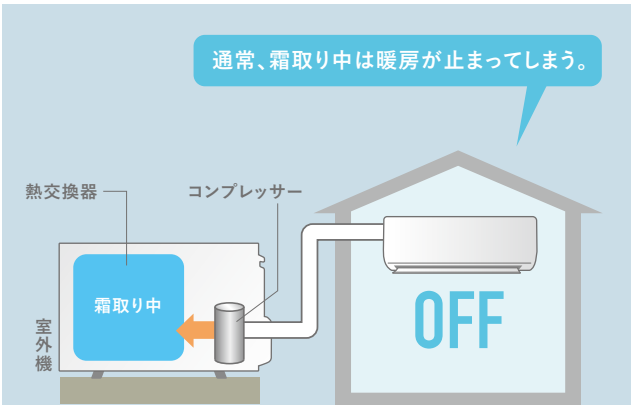

デュアルオンデフロスト回路

世界初（2019年9月27日発売のVXV・HXVシリーズより搭載、当社調べ。室外機熱交換器を二分し、暖房と凝縮潜熱を用いた霜取りを同時に行う技術）

室外機の熱交換器を上下に分け、半分は霜取りをしながら、残り半分で暖房運転を続けるので、霜取り中でも暖房運転が止まりません。霜取りで使った冷媒を暖房で再利用し、しかもコンプレッサーがパワフルで大容量なので、熱交換器が半分になっても吹出し温度を維持します※5。だから室温が下がりません※6。

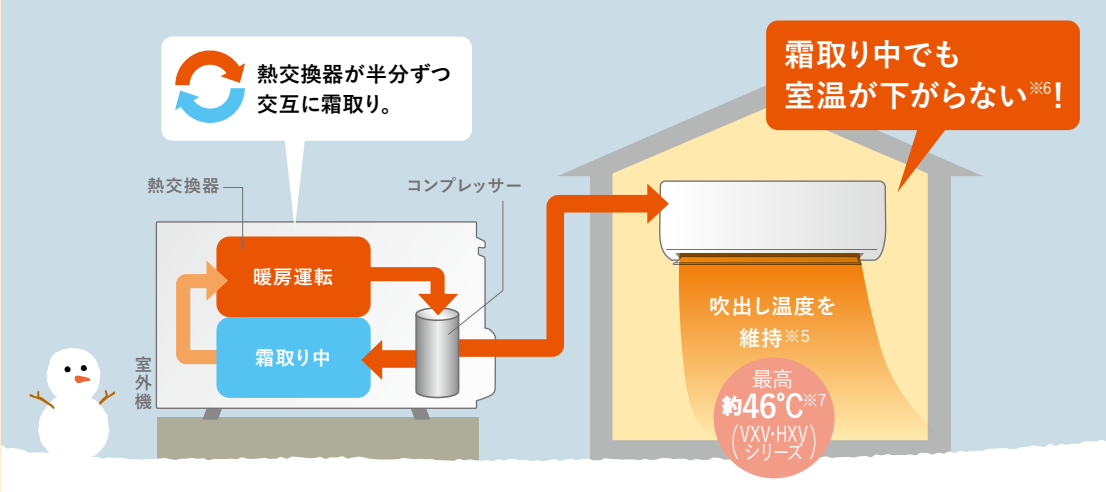

室温キープシステム

状況によっては、通常の霜取りを行うことがあります。
その場合は霜取りの前に、あらかじめ室温を上げることで、霜取り中の室温の低下を抑えます。

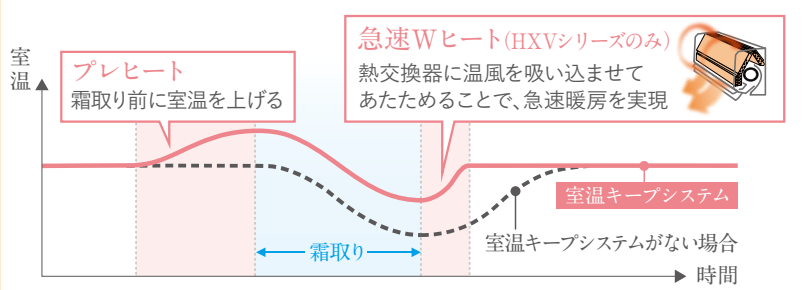

（グラフはHXVシリーズにおける制御イメージ。VXVシリーズには「急速Wヒート」はありません）

動画で見てみる

*通信料はお客様のご負担となります。

パワー」運転は約15分間強制的に最大能力で運転し、約1時間たつと自動的に終了します。室温・外気温が低いときは55℃にならない場合があります。※3：外気温2℃時。※4：ピーク時。※5：MSZ-VXV4020S・HXV4020S。暖房運転安定時、当社環境試験室（14畳）において、外気温2℃・外気湿度84%・設定温度23℃・風速「自動」（風量は標準定格暖房に対して約50%）における吹出し口付近の温度。デュアルオンデフロスト回路作動前5分間の平均と同回路作動中の平均の差が0℃。環境条件により効果が発揮できない場合があります。※6：MSZ-VXV4020S・HXV4020S。暖房運転安定時、当社環境試験室（14畳）において、外気温2℃・外気湿度84%・設定温度23℃・風速「自動」における室内の平均温度比較。デュアルオンデフロスト回路作動前5分間の平均と同回路作動中の平均の差が0℃。環境条件により室温が低下する場合があります。※7：MSZ-VXV4020S・HXV4020S。暖房運転安定時、当社環境試験室（14畳）において、外気温2℃・外気湿度84%・設定温度23℃・風速「自動」（風量は標準定格暖房に対して約50%）で運転した場合のデュアルオンデフロスト回路作動中の吹出し口付近の最高到達温度。室温・外気温が低いときは46℃にならない場合があります。

このページの説明は、2020年度モデルVXV・HXVシリーズを中心にしたものです（写真・イラストはすべてイメージです）。

霧ヶ峰 VXVシリーズ 2020年度モデル

寒冷地仕様 ズバ暖 霧ヶ峰

ボタン1つでAIが快適を創る。
暖房強化次世代プレミアムモデル。

暖房能力No.1

（国内家庭用エアコン4.0kW・5.6kW・6.3kWクラスにおいて。JIS低温時定格暖房能力 MSZ-VXV4020S・VXV5620S：9.5kW、VXV6320S：9.6kW。2020年2月18日現在）

ピュアホワイト（W形） ●マンセルNo.1.0Y 9.2/0.2
高さ285×幅890×奥行358（据付後363）mm
＊（ ）内の寸法は、据付板を付けたときの寸法です。

アルミサビナイト室外機 ＊（ ）内の寸法は、サービスパネルおよび脚部の突出し寸法です。

MUZ-VXV4020S ～ VXV7120S

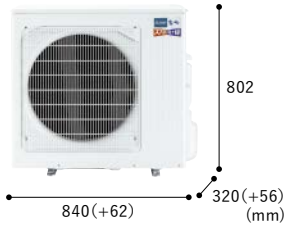

リモコン

- ●デザインを一新
- ●便利な壁掛け穴付
- ●0.5°C刻みの温度設定
- ●夜でも見やすい バックライト搭載

北海道電力推薦 あったかエアコン / 東北電力推薦 暖房エアコン / ZEH 全容量帯適合 / 日本製 made in Japan（付属品の一部は除く） / フロンラベル A 地球温暖化への影響 / R32 新冷媒 / ムーブアイmirA.I. 360° / パーシナルツインフロー / 配管再利用可能 / 長尺配管 30m 最大高低差20m / グリーン購入法適合製品（MSZ-VXV4020Sは除く）

●別売部品：83～86、109・110ページ

冷暖房とも主に14畳 MSZ-VXV4020S(W)

（JIS C 9612:2013）［寸法フリー］ （JIS C 9612:2005）

期間消費電力量	目標年度	省エネ基準達成率	通年エネルギー消費効率
1,164kWh	2010年度	113%	6.8

	畳数のめやす	能力(kW)	消費電力(W)
冷房	11～17畳(18～28m²)	4.0 (0.9～5.4)	950 (135～1,550)
暖房	13～17畳(22～27m²)	6.0 (0.9～12.3)	1,360 (135～3,960)

低温暖房能力9.5kW ※1　−15°C暖房能力7.6kW ※2

施工情報	単相	200V	20A	管：液φ6.35・ガスφ9.52
	配管長30m（チャージレス15m）／高低差20m			

希望小売価格		
	室内：MSZ-VXV4020S-W-IN	224,000円(税別)
	室外：MUZ-VXV4020S	336,000円(税別)
	本体希望小売価格	560,000円(税別)

冷暖房とも主に18畳 MSZ-VXV5620S(W)

（JIS C 9612:2013） （JIS C 9612:2005）

期間消費電力量	目標年度	省エネ基準達成率	通年エネルギー消費効率
1,655kWh	2010年度	128%	6.4

	畳数のめやす	能力(kW)	消費電力(W)
冷房	15～23畳(25～39m²)	5.6 (0.9～6.0)	1,620 (135～2,000)
暖房	15～18畳(24～30m²)	6.7 (0.9～12.3)	1,600 (135～3,960)

低温暖房能力9.5kW ※1　−15°C暖房能力7.6kW ※2

施工情報	単相	200V	20A	管：液φ6.35・ガスφ9.52
	配管長30m（チャージレス15m）／高低差20m			

希望小売価格		
	室内：MSZ-VXV5620S-W-IN	252,000円(税別)
	室外：MUZ-VXV5620S	378,000円(税別)
	本体希望小売価格	630,000円(税別)

冷暖房とも主に20畳 MSZ-VXV6320S(W)

（JIS C 9612:2013） （JIS C 9612:2005）

期間消費電力量	目標年度	省エネ基準達成率	通年エネルギー消費効率
1,986kWh	2010年度	120%	6.0

	畳数のめやす	能力(kW)	消費電力(W)
冷房	17～26畳(29～43m²)	6.3 (0.9～6.5)	1,800 (135～2,200)
暖房	16～20畳(26～32m²)	7.1 (0.9～12.4)	1,780 (135～3,960)

低温暖房能力9.6kW ※1　−15°C暖房能力8.6kW ※2

施工情報	単相	200V	20A	管：液φ6.35・ガスφ12.7
	配管長30m（チャージレス15m）／高低差20m			

希望小売価格		
	室内：MSZ-VXV6320S-W-IN	268,000円(税別)
	室外：MUZ-VXV6320S	402,000円(税別)
	本体希望小売価格	670,000円(税別)

冷暖房とも主に23畳 MSZ-VXV7120S(W)

（JIS C 9612:2013） （JIS C 9612:2005）

期間消費電力量	目標年度	省エネ基準達成率	通年エネルギー消費効率
2,316kWh	2010年度	128%	5.8

	畳数のめやす	能力(kW)	消費電力(W)
冷房	20～30畳(32～49m²)	7.1 (0.9～7.3)	2,370 (185～2,770)
暖房	19～23畳(31～39m²)	8.5 (0.9～12.6)	2,130 (185～3,960)

低温暖房能力9.8kW ※1　−15°C暖房能力8.6kW ※2

施工情報	単相	200V	20A	管：液φ6.35・ガスφ12.7
	配管長30m（チャージレス15m）／高低差20m			

希望小売価格		
	室内：MSZ-VXV7120S-W-IN	284,000円(税別)
	室外：MUZ-VXV7120S	426,000円(税別)
	本体希望小売価格	710,000円(税別)

快適ノンストップ暖房新搭載！

NEW

＊使用環境・住宅構造などにより効果が得られない場合があります。

「デュアルオンデフロスト回路」と「室温キープシステム」の2つのシステムで霜取り中もあたたかさが途切れません（くわしくは54ページ）。

●印刷の色は実際の製品色とは異なる場合があります。●掲載機種にアース線（アース棒）は同梱されていません。●掲載機種にドレンソケットは同梱されていません。※1：外気温2°C時。※2：ピーク時。※3：風量18m³/min時、当社ラインフローファン搭載機種とパーソナルツインフロー搭載機種の消費電力比較。MSZ-HXV5620S:42.0W、MSZ-VXV5620S:27.6W。※4：当社ラインフローファン搭載機種とパーソナルツインフロー搭載機種の熱交換器搭載量（体積）比較。MSZ-HXV5620S:9,623cm³、MSZ-VXV5620S:12,187cm³。※5：平均室温20°C到達時におけるズバ暖霧ヶ峰2020年度モデルHXVシリーズ（MSZ-HXV4020S）とVXVシリーズ（MSZ-VXV4020S）の比較。暖房時、当社環境試験室（14畳）において、外気温−5°C・外気湿度50%・室温−5°C定常状態の環境で、設定温度23°C・風速「自動」設定時。※6：据付位置を正しく設定しないと、設定温度になるまで時間がかかることがあります。また、設定温度にならない場合があります。※7：MSZ-VXV4020S。「A.I.自動」設定時。当社環境試験室（14畳）において、外気温、外気湿度と日射負荷は当社が独自に想定した夏期をモデルとし変動。設定温度を27°Cで運転した場合。設定温度到達後4時間における「A.I.自動」運転（489Wh）と「冷房」運転（545Wh）の消費電力量比較。使用環境・設置状況により効果は異なります。/MSZ-VXV4020S。「A.I.自動」設定時。当社環境試験室（14畳）において、外気温と日射負荷は当社が独自に想定した冬期をモデルとし変動。設定温度を23°Cで運転した場合。設定温度到達後4時間における「A.I.自動」運転（1,379Wh）と「暖房」運転（1,532Wh）

A.I.は「おまかせA.I.自動」に含まれる機能です。▶

暖房能力No.1

（国内家庭用エアコン4.0kW・5.6kW・6.3kWクラスにおいて。JIS低温時定格暖房能力 MSZ-VXV4020S・VXV5620S：9.5kW、VXV6320S：9.6kW。2020年2月18日現在）

優れた快適性と省エネ性

＊2020年度モデル MSZ-HXV5620SとMSZ-VXV5620Sの比較。当社独自の条件にて評価。

送風時消費電力約34%削減※3 送風効率UP!

大風量を実現したプロペラ形状のファンを搭載。

ラインフローファン HXVシリーズ → パーソナルツインフロー VXVシリーズ

熱交換器の搭載量を約27%UP!※4

ファン形状にあわせた内部構造。

HXVシリーズ → VXVシリーズ

冷え切ったお部屋でも、足元がぽかぽかに

ズバ暖霧ヶ峰2020年度モデルHXVシリーズよりも吹出し口が大きく、大風量。

＊2020年度モデル MSZ-HXV5620SとMSZ-VXV5620Sの比較。

あたたまる床面積割合の比較

■MSZ-HXV4020Sの場合

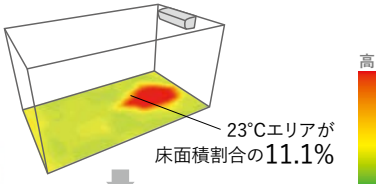

■MSZ-VXV4020Sの場合

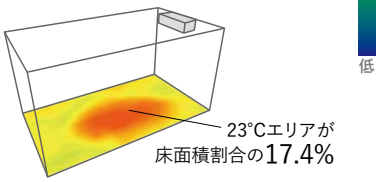

＊14畳において、安定時、平均室温20°C（暖房運転風速「自動」設定時）、当社調べ。

あたたまる床面積割合はズバ暖霧ヶ峰HXVシリーズの約1.6倍※5

さらに、左右のファンの回転数を変えられるから、L字リビングなど、様々なお部屋の形状にあわせて隅々まで快適をお届けします※6。

「ムーブアイmirA.I.」がお部屋の形状を見分けて自動で風量を調整。

手前には弱い風　奥まで届く強い風

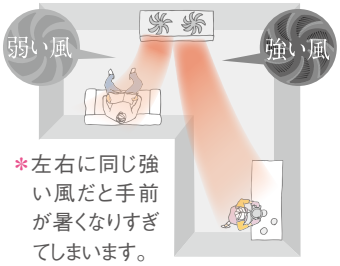

＊左右に同じ強い風だと手前が暑くなりすぎてしまいます。

左右のファンの回転数を変えたときの温度分布例

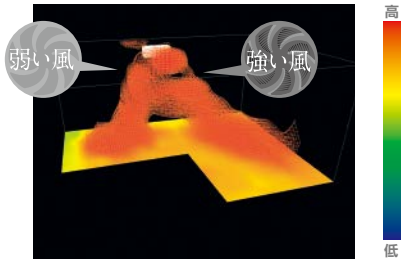

センサー	
赤外線センサー	ムーブアイmirA.I.
エリア数	18,392
省エネ	
ハイブリッド運転※7	A.I.
暖房	
快適ノンストップ暖房	●
デュアルオンデフロスト回路	●
室温キープシステム	●
最高約60°C温風※8	●
長時間連続暖房	●
窓からの冷気対策	冷気カット暖房
10°Cキープ暖房	●
急速Wヒート	
冷房・除湿	
STRONG冷房	●
プレミアム除湿	●
さらっと除湿冷房	
スマート除湿	
選べる3モード除湿	●
ランドリーモード	
気流	
2か所同時空調	匠フラップ
2温度2気流	●
自動風あて・風よけ	A.I.
うる肌気流	●
保湿風よけ	●
ワイド気流/ロング気流	180°※9/15m※10
サーキュレーターモード	A.I.
ハイパワー	●
自然風	●
清潔	
フィルターおそうじメカ	●（はずせる）
エアフィルター	抗菌・撥油フッ素フィルター
空清フィルター	
PM2.5への対応	
よごれんボディ	熱交換器・ファン・通風路
清潔コート熱交換器	
内部クリーン	●
スタート脱臭	●
カビクリーンシャワー	●
はずせるボディ	前面パネル・後フラップ
ピュアミスト	●
便利・安心	
A.I.自動	A.I.
みまもり機能	●
消し忘れ防止	スマートSTOP
みまもり快眠	●
快眠/ねむりモード	快眠
スマホ・スマートスピーカー・三菱HEMS対応※11	別売
サーモでみまもり	
リモコン	
A.I.ナビ	●
操作音階	●
タイマー	
時刻で予約	●
かんたん予約	●
その他	
室外機凍結防止ヒーター	標準搭載
停電自動復帰	●
JRA耐塩害仕様準拠※12	●

の消費電力量比較。使用環境・設置状況により効果は異なります。※8：MSZ-VXV4020S。暖房時、当社環境試験室（14畳）において、外気温−15°C・室温20°C・設定温度20°C・風速「自動」（風量は標準定格暖房に対して約40%）・「ハイパワー」運転時の吹出し口付近の最高到達温度。「ハイパワー」運転は約15分間強制的に最大能力で運転し、約1時間たつと自動的に終了します。室温・外気温が低いときは60°Cにならない場合があります。※9：暖房時に「左右風向」を左右で最大に吹き分けるように設定した場合の最大範囲。冷房はスイング時。※10：MSZ-VXV6320S。暖房運転風速「ロング」設定時。最大15mの地点に0.3m/s以上の風速を確認（当社調べ）。使用環境・設置状況により到達距離は異なります。※11：別売部品のご購入・専門業者による専用工事およびお客様による設定が必要です。なお、無線LANアダプター（スマートフォン・スマートスピーカー用）と無線LANアダプター（HEMS用）およびシステムコントローラーは併用できません。スマートフォンから運転モードの「自動」を選択できません。※12：外装塗装部品のみ。

（写真・イラストはすべてイメージです）

センサー	
ムーブアイmirA.I.	赤外線センサー
17,632	エリア数
省エネ	
A.I.	ハイブリッド運転※1
暖房	
●	快適ノンストップ暖房
●	デュアルオンデフロスト回路
●	室温キープシステム
●	最高約60℃温風※2
●	長時間連続暖房
冷気カット暖房	窓からの冷気対策
●	10℃キープ暖房
●	急速Wヒート
冷房・除湿	
●	STRONG冷房
	プレミアム除湿
●	さらっと除湿冷房
	スマート除湿
	選べる3モード除湿
●	ランドリーモード
気流	
匠フラップ	2か所同時空調
	2温度2気流
A.I.	自動風あて・風よけ
●	うる肌気流
●	保湿風よけ
180°※3/15m※4	ワイド気流/ロング気流
A.I.	サーキュレーターモード
●	ハイパワー
●	自然風
清潔	
●(はずせる)	フィルターおそうじメカ
抗菌・撥油フッ素フィルター	エアフィルター
	空清フィルター
帯電ミクロフィルター	PM2.5への対応(くわしくは118ページ)
熱交換器・ファン・通風路	よごれんボディ
	清潔コート熱交換器
●	内部クリーン
●	スタート脱臭
●	カビクリーンシャワー
●	はずせるボディ
●	ピュアミスト
便利・安心	
A.I.	A.I.自動
●	みまもり機能
スマートSTOP	消し忘れ防止
●	みまもり快眠
快眠	快眠/ねむりモード
別売	スマホ・スマートスピーカー・三菱HEMS対応※5
	サーモでみまもり
リモコン	
●	A.I.ナビ
●	操作音階
タイマー	
●	時刻で予約
●	かんたん予約
その他	
標準搭載	室外機凍結防止ヒーター
●	停電自動復帰
●	JRA耐塩害仕様準拠※6

霧ヶ峰 HXV シリーズ 2020年度モデル

寒冷地仕様 ズバ暖 霧ヶ峰

充実の清潔機能付き。AIを搭載した暖房強化プレミアムモデル。

受注対応品

ブラウン(T形)
●マンセルNo.0.2Y 7.2/1.1

ピュアホワイト(W形) ●マンセルNo.1.0Y 9.2/0.2
高さ295×幅799×奥行385(据付後390)mm ＊( )内の寸法は、据付板を付けたときの寸法です。

リモコン

- ●デザインを一新
- ●便利な壁掛け穴付
- ●0.5℃刻みの温度設定
- ●夜でも見やすいバックライト搭載

アルミサビナイト室外機 ＊( )内の寸法は、サービスパネルおよび脚部の突出し寸法です。

MUZ-HXV2520～HXV6320S

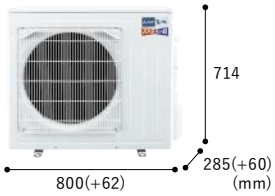

MUZ-HXV7120S

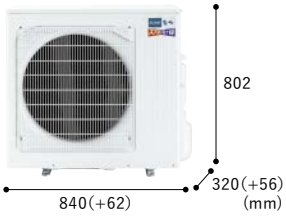

北海道電力推薦 あったかエアコン / 東北電力推薦 暖房エアコン / ZEH 全容量帯適合 / 日本製 made in Japan (付属品の一部は除く) / フロンラベル A 地球温暖化への影響 / R32 新冷媒 / ムーブアイmirA.I. 360° / 配管再利用可能 / 長尺配管30m 最大高低差20m / グリーン購入法適合製品 (MSZ-HXV2520～HXV4020S)

●別売部品:83～86、109・110ページ

冷暖房とも主に8畳 MSZ-HXV2520(W)(T)

(JIS C 9612:2013)［寸法規定］ (JIS C 9612:2005)

期間消費電力量	目標年度	省エネ基準達成率	通年エネルギー消費効率
695kWh	2010年度	117%	6.8

	畳数のめやす	能力(kW)	消費電力(W)
冷房	7～10畳(11～17m²)	2.5 (0.8～3.5)	500 (125～910)
暖房	7～9畳(12～15m²)	3.2 (0.8～7.6)	590 (125～1,980)

低温暖房能力5.8kW※7 −15℃暖房能力4.4kW※8

施工情報					
	単相	100V	ⓟ	20A	管:液φ6.35・ガスφ9.52
	配管長30m(チャージレス15m) / 高低差20m				

希望小売価格		
	室内:MSZ-HXV2520-W,-T-IN	168,000円(税別)
	室外:MUZ-HXV2520	252,000円(税別)
	本体希望小売価格	420,000円(税別)

冷暖房とも主に10畳 MSZ-HXV2820S(W)(T)

(JIS C 9612:2013)［寸法規定］ (JIS C 9612:2005)

期間消費電力量	目標年度	省エネ基準達成率	通年エネルギー消費効率
802kWh	2010年度	115%	6.7

	畳数のめやす	能力(kW)	消費電力(W)
冷房	8～12畳(13～19m²)	2.8 (0.8～4.2)	580 (125～1,010)
暖房	9～11畳(15～18m²)	4.0 (0.8～9.7)	770 (125～2,970)

低温暖房能力7.0kW※7 −15℃暖房能力5.4kW※8

施工情報					
	単相	200V	㊀	15A	管:液φ6.35・ガスφ9.52
	配管長30m(チャージレス15m) / 高低差20m				

希望小売価格		
	室内:MSZ-HXV2820S-W,-T-IN	176,000円(税別)
	室外:MUZ-HXV2820S	264,000円(税別)
	本体希望小売価格	440,000円(税別)

冷暖房とも主に14畳 MSZ-HXV4020S(W)(T)

(JIS C 9612:2013)［寸法規定］ (JIS C 9612:2005)

期間消費電力量	目標年度	省エネ基準達成率	通年エネルギー消費効率
1,304kWh	2010年度	120%	5.9

	畳数のめやす	能力(kW)	消費電力(W)
冷房	11～17畳(18～28m²)	4.0 (0.9～5.4)	960 (135～1,580)
暖房	13～17畳(22～27m²)	6.0 (0.9～12.1)	1,430 (135～3,960)

低温暖房能力9.2kW※7 −15℃暖房能力7.5kW※8

施工情報					
	単相	200V	㊀	20A	管:液φ6.35・ガスφ9.52
	配管長30m(チャージレス15m) / 高低差20m				

希望小売価格		
	室内:MSZ-HXV4020S-W,-T-IN	200,000円(税別)
	室外:MUZ-HXV4020S	300,000円(税別)
	本体希望小売価格	500,000円(税別)

冷暖房とも主に18畳 MSZ-HXV5620S(W)(T)

(JIS C 9612:2013) (JIS C 9612:2005)

期間消費電力量	目標年度	省エネ基準達成率	通年エネルギー消費効率
1,926kWh	2010年度	110%	5.5

	畳数のめやす	能力(kW)	消費電力(W)
冷房	15～23畳(25～39m²)	5.6 (0.9～6.0)	1,720 (135～2,000)
暖房	15～18畳(24～30m²)	6.7 (0.9～12.1)	1,700 (135～3,960)

低温暖房能力9.2kW※7 −15℃暖房能力7.5kW※8

施工情報					
	単相	200V	㊀	20A	管:液φ6.35・ガスφ9.52
	配管長30m(チャージレス15m) / 高低差20m				

希望小売価格		
	室内:MSZ-HXV5620S-W,-T-IN	228,000円(税別)
	室外:MUZ-HXV5620S	342,000円(税別)
	本体希望小売価格	570,000円(税別)

冷暖房とも主に20畳 MSZ-HXV6320S(W)(T)

(JIS C 9612:2013) (JIS C 9612:2005)

期間消費電力量	目標年度	省エネ基準達成率	通年エネルギー消費効率
2,248kWh	2010年度	106%	5.3

	畳数のめやす	能力(kW)	消費電力(W)
冷房	17～26畳(29～43m²)	6.3 (0.9～6.5)	2,200 (135～2,400)
暖房	16～20畳(26～32m²)	7.1 (0.9～12.1)	1,900 (135～3,960)

低温暖房能力9.2kW※7 −15℃暖房能力7.5kW※8

施工情報					
	単相	200V	㊀	20A	管:液φ6.35・ガスφ12.7
	配管長30m(チャージレス15m) / 高低差20m				

希望小売価格		
	室内:MSZ-HXV6320S-W,-T-IN	244,000円(税別)
	室外:MUZ-HXV6320S	366,000円(税別)
	本体希望小売価格	610,000円(税別)

冷暖房とも主に23畳 MSZ-HXV7120S(W)(T)

(JIS C 9612:2013) (JIS C 9612:2005)

期間消費電力量	目標年度	省エネ基準達成率	通年エネルギー消費効率
2,686kWh	2010年度	111%	5.0

	畳数のめやす	能力(kW)	消費電力(W)
冷房	20～30畳(32～49m²)	7.1 (0.9～7.3)	2,500 (185～2,780)
暖房	19～23畳(31～39m²)	8.5 (0.9～12.4)	2,350 (185～3,960)

低温暖房能力9.5kW※7 −15℃暖房能力8.5kW※8

施工情報					
	単相	200V	㊀	20A	管:液φ6.35・ガスφ12.7
	配管長30m(チャージレス15m) / 高低差20m				

希望小売価格		
	室内:MSZ-HXV7120S-W,-T-IN	260,000円(税別)
	室外:MUZ-HXV7120S	390,000円(税別)
	本体希望小売価格	650,000円(税別)

◀ A.I. は「おまかせA.I.自動」に含まれる機能です。

●印刷の色は実際の製品色とは異なる場合があります。●掲載機種にアース線(アース棒)は同梱されていません。●掲載機種にドレンソケットは同梱されていません。※1:MSZ-HXV4020S、「A.I.自動」設定時、当社環境試験室(14畳)において、外気温、外気温度と日射負荷は当社が独自に想定した夏期をモデルとし変動。設定温度を27℃で運転した場合。設定温度到達後4時間における「A.I.自動」運転(711Wh)と「冷房」運転(789Wh)の消費電力量比較。使用環境・設置状況により効果は異なります。/MSZ-HXV4020S、「A.I.自動」設定時、当社環境試験室(14畳)において、外気温と日射負荷は当社が独自に想定した冬期をモデルとし変動。設定温度を23℃で運転した場合。設定温度到達後4時間における「A.I.自動」運転(1,449Wh)と「暖房」運転(1,579Wh)の消費電力量比較。使用環境・設置状況により効果は異なります。/MSZ-NXV4020S、「節電」設定時、当社環境試験室(14畳)において、外気温:冷房30℃/暖房2℃で、同一体感温度(冷房28℃/暖房23℃)が得られるように運転した場合。安定時1時間における「節電」切(冷房237Wh/暖房687Wh)と「節電」入(冷房28Wh/暖房638Wh)の消費電力量比較。使用環境・設置状況により効果は異なります。※2:MSZ-HXV4020S、暖房時、当社環境試験室(14畳)において、外気温−15℃・室温20℃・設定温度20℃・風速「自動」(風量は標準定格暖房に対して約50%)・「ハイパワー」運転時の吹出し口付近の最高到達温度。「ハイパワー」運転は約15分間強制的に最大能力で運転し、約1時間たつと自動的に終了します。室温・外気温が低いときは60℃にならない場合があります。MSZ-HXV2520・HXV2820Sは外気温2℃時。/MSZ-NXV4020S、暖房時、当社環境試験室(14畳)において、外気温−15℃・室温20℃・設定温度20℃・風速「自動」(風量は標準定格暖房に対して約65%)・「ハイパワー」運転時の吹出し口付近の最高到達温度。「ハイパワー」運転は約15分間強制的に最大能力で運転し、

寒冷地仕様 ズバ暖 霧ヶ峰

霧ヶ峰 NXV シリーズ 2020年度モデル

暖房能力を強化したコンパクトモデル。

ピュアホワイト（W形） ●マンセルNo. 6.5Y 9.2/0.3
高さ250×幅799×奥行310（据付後315）mm ＊（ ）内の寸法は、据付板を付けたときの寸法です。
※9：右配管時で必要なスペースは 295mm。左配管時は386mmのスペースが必要。
また、下部に障害物があり、その奥行きが110mmを超えるときは、突出し状態を考慮したスペースが必要。

アルミサビナイト室外機 ＊（ ）内の寸法は、サービスパネルおよび脚部の突出し寸法です。

MUZ-NXV2220～NXV4020S

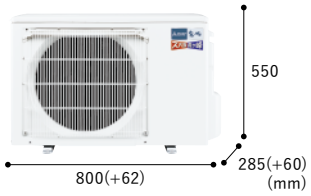

MUZ-NXV5620S

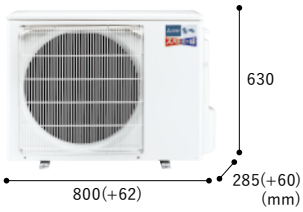

リモコン

- ●便利な壁掛け穴付
- ●デカ文字温度表示
- ●0.5°C刻みの温度設定
- ●夜でも見やすいバックライト搭載
- ●蓄光ボタン

北海道電力推薦 あったかエアコン / 東北電力推薦 暖房エアコン / ZEH（MSZ-NXV2220～NXV2820S） / 日本製 made in Japan（付属品の一部は除く） / フロンラベル A 地球温暖化への影響 / R32 新冷媒 / 配管再利用可能 / 長尺配管 30m 最大高低差20m / グリーン購入法適合製品（MSZ-NXV3620Sのみ） ●別売部品：83～86、109・110ページ

冷暖房とも主に 6畳 MSZ-NXV2220(W)

（JIS C 9612:2013）［寸法規定］ （JIS C 9612:2005）

期間消費電力量	目標年度	省エネ基準達成率	通年エネルギー消費効率
630kWh	2010年度	113%	6.6

	畳数のめやす	能力(kW)	消費電力(W)
冷房	6～9畳(10～15m²)	2.2 (0.6～3.1)	425 (105～760)
暖房	6～8畳(10～13m²)	2.8 (0.6～6.7)	530 (105～1,980)

低温暖房能力4.9kW※7 −15°C暖房能力2.8kW※8

施工情報	単相	100V	Ⓟ	20A	管：液φ6.35・ガスφ9.52
	配管長30m（チャージレス15m）／高低差20m				

希望小売価格		
	室内：MSZ-NXV2220-W-IN	124,000円(税別)
	室外：MUZ-NXV2220	186,000円(税別)
	本体希望小売価格	310,000円(税別)

冷暖房とも主に 8畳 MSZ-NXV2520(W)

（JIS C 9612:2013）［寸法規定］ （JIS C 9612:2005）

期間消費電力量	目標年度	省エネ基準達成率	通年エネルギー消費効率
728kWh	2010年度	113%	6.6

	畳数のめやす	能力(kW)	消費電力(W)
冷房	7～10畳(11～17m²)	2.5 (0.6～3.3)	500 (105～890)
暖房	7～9畳(12～15m²)	3.2 (0.6～7.1)	630 (105～1,980)

低温暖房能力5.2kW※7 −15°C暖房能力3.9kW※8

施工情報	単相	100V	Ⓟ	20A	管：液φ6.35・ガスφ9.52
	配管長30m（チャージレス15m）／高低差20m				

希望小売価格		
	室内：MSZ-NXV2520-W-IN	136,000円(税別)
	室外：MUZ-NXV2520	204,000円(税別)
	本体希望小売価格	340,000円(税別)

冷暖房とも主に 10畳 MSZ-NXV2820S(W)

（JIS C 9612:2013）［寸法規定］ （JIS C 9612:2005）

期間消費電力量	目標年度	省エネ基準達成率	通年エネルギー消費効率
841kWh	2010年度	110%	6.4

	畳数のめやす	能力(kW)	消費電力(W)
冷房	8～12畳(13～19m²)	2.8 (0.6～3.6)	580 (110～960)
暖房	9～11畳(15～18m²)	4.0 (0.6～8.9)	850 (110～2,970)

低温暖房能力6.5kW※7 −15°C暖房能力5.2kW※8

施工情報	単相	200V	Ⓢ	15A	管：液φ6.35・ガスφ9.52
	配管長30m（チャージレス15m）／高低差20m				

希望小売価格		
	室内：MSZ-NXV2820S-W-IN	148,000円(税別)
	室外：MUZ-NXV2820S	222,000円(税別)
	本体希望小売価格	370,000円(税別)

冷暖房とも主に 12畳 MSZ-NXV3620S(W)

（JIS C 9612:2013）［寸法規定］ （JIS C 9612:2005）

期間消費電力量	目標年度	省エネ基準達成率	通年エネルギー消費効率
1,216kWh	2010年度	116%	5.7

	畳数のめやす	能力(kW)	消費電力(W)
冷房	10～15畳(16～25m²)	3.6 (0.8～4.0)	1,065 (135～1,330)
暖房	11～13畳(17～22m²)	4.8 (0.8～10.6)	1,100 (135～3,845)

低温暖房能力7.7kW※7 −15°C暖房能力5.7kW※8

施工情報	単相	200V	Ⓢ	20A	管：液φ6.35・ガスφ9.52
	配管長30m（チャージレス15m）／高低差20m				

希望小売価格		
	室内：MSZ-NXV3620S-W-IN	164,000円(税別)
	室外：MUZ-NXV3620S	246,000円(税別)
	本体希望小売価格	410,000円(税別)

冷暖房とも主に 14畳 MSZ-NXV4020S(W)

（JIS C 9612:2013）［寸法規定］ （JIS C 9612:2005）

期間消費電力量	目標年度	省エネ基準達成率	通年エネルギー消費効率
1,401kWh	2010年度	110%	5.4

	畳数のめやす	能力(kW)	消費電力(W)
冷房	11～17畳(18～28m²)	4.0 (0.8～4.8)	1,190 (135～1,750)
暖房	13～17畳(22～27m²)	6.0 (0.8～10.8)	1,590 (135～3,955)

低温暖房能力7.8kW※7 −15°C暖房能力6.2kW※8

施工情報	単相	200V	Ⓢ	20A	管：液φ6.35・ガスφ9.52
	配管長30m（チャージレス15m）／高低差20m				

希望小売価格		
	室内：MSZ-NXV4020S-W-IN	176,000円(税別)
	室外：MUZ-NXV4020S	264,000円(税別)
	本体希望小売価格	440,000円(税別)

冷暖房とも主に 18畳 MSZ-NXV5620S(W)

（JIS C 9612:2013） （JIS C 9612:2005）

期間消費電力量	目標年度	省エネ基準達成率	通年エネルギー消費効率
2,077kWh	2010年度	102%	5.1

	畳数のめやす	能力(kW)	消費電力(W)
冷房	15～23畳(25～39m²)	5.6 (0.8～5.9)	2,100 (135～2,350)
暖房	15～18畳(24～30m²)	6.7 (0.8～11.3)	1,790 (135～3,955)

低温暖房能力8.2kW※7 −15°C暖房能力6.7kW※8

施工情報	単相	200V	Ⓢ	20A	管：液φ6.35・ガスφ9.52
	配管長30m（チャージレス15m）／高低差20m				

希望小売価格		
	室内：MSZ-NXV5620S-W-IN	204,000円(税別)
	室外：MUZ-NXV5620S	306,000円(税別)
	本体希望小売価格	510,000円(税別)

センサー	
赤外線センサー	ムーブアイ
エリア数	752
省エネ	
ハイブリッド運転※1	●
暖房	
快適ノンストップ暖房	
デュアルオンデフロスト回路	
室温キープシステム	●
最高約60°C温風※2	NXV2820S～NXV5620S
長時間連続暖房	●
窓からの冷気対策	
10°Cキープ暖房	
急速Wヒート	
冷房・除湿	
STRONG冷房	●
プレミアム除湿	
さらっと除湿冷房	
スマート除湿	●
選べる3モード除湿	●
ランドリーモード	
気流	
2か所同時空調	ビッグWフラップ
2温度2気流	
自動風あて・風よけ	
うる肌気流	
保湿風よけ	●
ワイド気流/ロング気流	180°※3/15m※4
サーキュレーターモード	●
ハイパワー	●
自然風	●
清潔	
フィルターおそうじメカ	●
エアフィルター	高密度エアフィルター
空清フィルター	アレル除菌脱臭空清フィルター(別売)
PM2.5への対応（くわしくは118ページ）	帯電ミクロフィルター
よごれんボディ	ファンのみ
清潔コート熱交換器	●
内部クリーン	●
スタート脱臭	●
カビクリーンシャワー	
はずせるボディ	●
ピュアミスト	
便利・安心	
A.I.自動	
みまもり機能	
消し忘れ防止	消し忘れオートOFF
みまもり快眠	●
快眠/ねむりモード	ねむりモード
スマホ・スマートスピーカー・三菱HEMS対応※5	別売
サーモでみまもり	
リモコン	
A.I.ナビ	
操作音階	●
タイマー	
時刻で予約	●
かんたん予約	切タイマーのみ
その他	
室外機凍結防止ヒーター	標準搭載
停電自動復帰	
JRA耐塩害仕様準拠※6	●

約1時間たつと自動的に終了します。室温・外気温が低いときは60°Cにならない場合があります。MSZ-NXV2820Sは外気温2°C時。MSZ-NXV2220・NXV2520は外気温2°C時で最高約55°C。室温・外気温が低いときは55°Cにならない場合があります。※3：暖房時に「左右風向」を左右で最大に吹き分けるように設定した場合の最大範囲。冷房はスイング時（NXVシリーズは冷房はスイング時120°）。※4：MSZ-HXV4020S。暖房運転風速「ロング」設定時。最大15mの地点に0.3m/s以上の風速を確認。MSZ-HXV4020S～HXV7120Sは15m、MSZ-HXV2820Sは14m、MSZ-HXV2520は13m（当社調べ）。使用環境・設置状況により到達距離は異なります。/MSZ-NXV5620S。暖房運転風速「ロング」設定時。最大15mの地点に0.3m/s以上の風速を確認。MSZ-NXV5620Sは15m、MSZ-NXV2820S～NXV4020Sは14m、MSZ-NXV2220・NXV2520は13m（当社調べ）。使用環境・設置状況により到達距離は異なります。※5：別売部品のご購入・専門業者による専用工事およびお客様による設定が必要です。なお、無線LANアダプター（スマートフォン・スマートスピーカー用）と無線LANアダプター（HEMS用）およびシステムコントローラーは併用できません。機種により運転モードに「自動」がありますが、スマートフォンから運転モードの「自動」を選択できません。※6：外装塗装部品のみ。※7：外気温2°C時。※8：ピーク時。（写真・イラストはすべてイメージです）

	センサー
ムーブアイ	赤外線センサー
752	エリア数
	省エネ
●	ハイブリッド運転※1
	暖房
	快適ノンストップ暖房
	デュアルオンデフロスト回路
●	室温キープシステム
KXV2820(S)～KXV5620S	最高約60℃温風※2
●	長時間連続暖房
	窓からの冷気対策
	10℃キープ暖房
	急速Wヒート
	冷房・除湿
●	STRONG冷房
	プレミアム除湿
	さらっと除湿冷房
	スマート除湿
●	選べる3モード除湿
	ランドリーモード
	気流
	2か所同時空調
	2温度2気流
	自動風あて・風よけ
	うる肌気流
●	保湿風よけ
150°※3/10m※4	ワイド気流/ロング気流
●	サーキュレーターモード
	ハイパワー
●	自然風
	清潔
	フィルターおそうじメカ
防カビエアフィルター	エアフィルター
プラチナアレル除菌フィルター	空清フィルター
	PM2.5への対応
ファンのみ	よごれんボディ
●	清潔コート熱交換器
●	内部クリーン
	スタート脱臭
	カビクリーンシャワー
前面パネルのみ	はずせるボディ
	ピュアミスト
	便利・安心
	A.I.自動
	みまもり機能
消し忘れオートOFF	消し忘れ防止
●	みまもり快眠
ねむりモード	快眠/ねむりモード
別売	スマホ・スマートスピーカー・三菱HEMS対応※5
	サーモでみまもり
	リモコン
	A.I.ナビ
●	操作音階
	タイマー
入タイマーのみ	時刻で予約
切タイマーのみ	かんたん予約
	その他
標準搭載	室外機凍結防止ヒーター
	停電自動復帰
●	JRA耐塩害仕様準拠※6

霧ヶ峰 KXV シリーズ 2020年度モデル

寒冷地仕様 ズバ暖 霧ヶ峰

暖房能力を強化したスタンダードモデル。

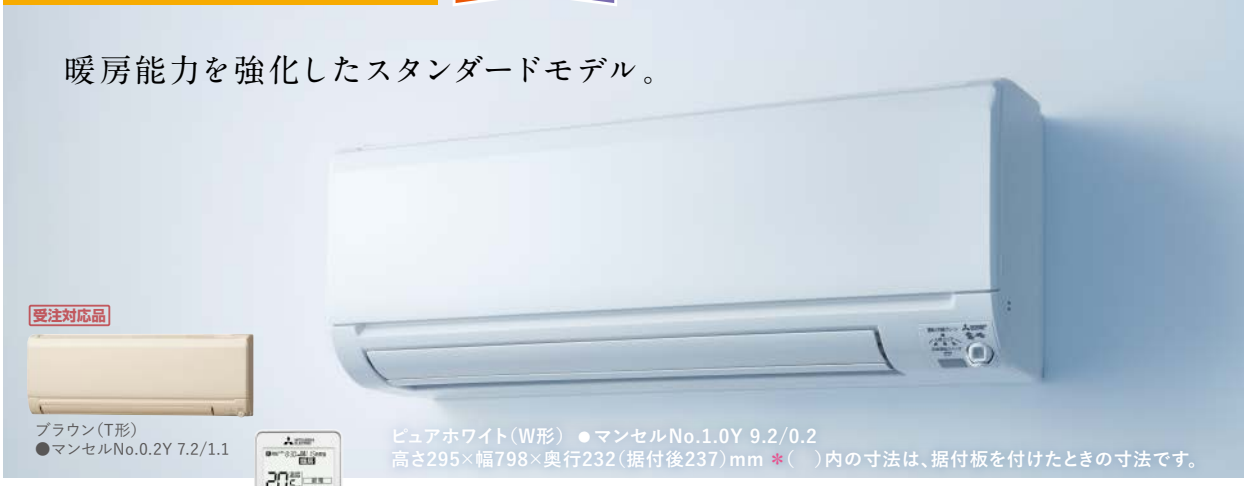

受注対応品

ブラウン(T形)
●マンセルNo.0.2Y 7.2/1.1

ピュアホワイト(W形) ●マンセルNo.1.0Y 9.2/0.2
高さ295×幅798×奥行232(据付後237)mm ＊( )内の寸法は、据付板を付けたときの寸法です。

リモコン

- ●便利な壁掛け穴付
- ●0.5℃刻みの温度設定
- ●夜でも見やすいバックライト搭載
- ●蓄光ボタン

アルミサビナイト室外機 ＊( )内の寸法は、サービスパネルおよび脚部の突出し寸法です。

MUZ-KXV2220～KXV4020S

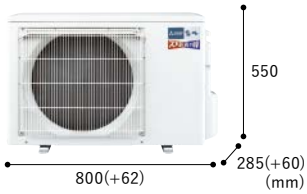

MUZ-KXV5620S

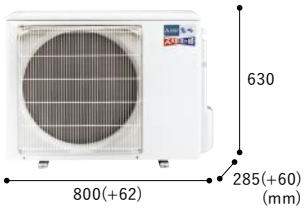

北海道電力推薦 あったかエアコン | 東北電力推薦 暖房エアコン | ZEH (MSZ-KXV2220～KXV2820S) | 日本製 made in japan (付属品の一部は除く) | フロンラベル A 地球温暖化への影響 | R32 新冷媒 | 配管再利用可能 | 長尺配管 30m 最大高低差20m

●別売部品:83～86、109・110ページ

冷暖房 ともに主に 6畳 MSZ-KXV2220(W)(T)

(JIS C 9612:2013)［寸法規定］ (JIS C 9612:2005)

期間消費電力量	目標年度	省エネ基準達成率	通年エネルギー消費効率
705kWh	2010年度	101%	5.9

	畳数のめやす	能力(kW)	消費電力(W)
冷房	6～9畳(10～15m²)	2.2 (0.6～2.9)	425 (105～720)
暖房	6～8畳(10～13m²)	2.8 (0.6～6.6)	540 (105～1,980)

低温暖房能力4.8kW※7 −15℃暖房能力2.8kW※8

施工情報					
	単相	100V	Ⓟ	20A	管:液φ6.35・ガスφ9.52
	配管長30m(チャージレス15m) / 高低差20m				

希望小売価格		
	室内:MSZ-KXV2220-W,-T-IN	96,000円(税別)
	室外:MUZ-KXV2220	144,000円(税別)
	本体希望小売価格	240,000円(税別)

冷暖房 ともに主に 8畳 MSZ-KXV2520(W)(T)

(JIS C 9612:2013)［寸法規定］ (JIS C 9612:2005)

期間消費電力量	目標年度	省エネ基準達成率	通年エネルギー消費効率
802kWh	2010年度	101%	5.9

	畳数のめやす	能力(kW)	消費電力(W)
冷房	7～10畳(11～17m²)	2.5 (0.6～3.2)	500 (105～870)
暖房	7～9畳(12～15m²)	3.2 (0.6～6.9)	640 (105～1,980)

低温暖房能力5.0kW※7 −15℃暖房能力3.2kW※8

施工情報					
	単相	100V	Ⓟ	20A	管:液φ6.35・ガスφ9.52
	配管長30m(チャージレス15m) / 高低差20m				

希望小売価格		
	室内:MSZ-KXV2520-W,-T-IN	108,000円(税別)
	室外:MUZ-KXV2520	162,000円(税別)
	本体希望小売価格	270,000円(税別)

冷暖房 ともに主に 10畳 MSZ-KXV2820(W)(T)

(JIS C 9612:2013)［寸法規定］ (JIS C 9612:2005)

期間消費電力量	目標年度	省エネ基準達成率	通年エネルギー消費効率
898kWh	2010年度	101%	5.9

	畳数のめやす	能力(kW)	消費電力(W)
冷房	8～12畳(13～19m²)	2.8 (0.6～3.5)	580 (105～940)
暖房	9～11畳(15～18m²)	4.0 (0.6～7.5)	890 (105～1,980)

低温暖房能力5.4kW※7 −15℃暖房能力4.0kW※8

施工情報					
	単相	100V	Ⓟ	20A	管:液φ6.35・ガスφ9.52
	配管長30m(チャージレス15m) / 高低差20m				

希望小売価格		
	室内:MSZ-KXV2820-W,-T-IN	120,000円(税別)
	室外:MUZ-KXV2820	180,000円(税別)
	本体希望小売価格	300,000円(税別)

冷暖房 ともに主に 10畳 MSZ-KXV2820S(W)(T)

(JIS C 9612:2013)［寸法規定］ (JIS C 9612:2005)

期間消費電力量	目標年度	省エネ基準達成率	通年エネルギー消費効率
898kWh	2010年度	101%	5.9

	畳数のめやす	能力(kW)	消費電力(W)
冷房	8～12畳(13～19m²)	2.8 (0.6～3.5)	580 (105～940)
暖房	9～11畳(15～18m²)	4.0 (0.6～8.1)	890 (105～2,660)

低温暖房能力5.9kW※7 −15℃暖房能力4.0kW※8

施工情報					
	単相	200V	Ⓢ	15A	管:液φ6.35・ガスφ9.52
	配管長30m(チャージレス15m) / 高低差20m				

希望小売価格		
	室内:MSZ-KXV2820S-W,-T-IN	120,000円(税別)
	室外:MUZ-KXV2820S	180,000円(税別)
	本体希望小売価格	300,000円(税別)

冷暖房 ともに主に 14畳 MSZ-KXV4020S(W)(T)

(JIS C 9612:2013)［寸法規定］ (JIS C 9612:2005)

期間消費電力量	目標年度	省エネ基準達成率	通年エネルギー消費効率
1,513kWh	2010年度	102%	5.0

	畳数のめやす	能力(kW)	消費電力(W)
冷房	11～17畳(18～28m²)	4.0 (0.8～4.8)	1,220 (120～1,800)
暖房	13～17畳(22～27m²)	6.0 (0.8～10.1)	1,600 (120～3,675)

低温暖房能力7.3kW※7 −15℃暖房能力6.0kW※8

施工情報					
	単相	200V	Ⓢ	20A	管:液φ6.35・ガスφ9.52
	配管長30m(チャージレス15m) / 高低差20m				

希望小売価格		
	室内:MSZ-KXV4020S-W,-T-IN	148,000円(税別)
	室外:MUZ-KXV4020S	222,000円(税別)
	本体希望小売価格	370,000円(税別)

冷暖房 ともに主に 18畳 MSZ-KXV5620S(W)(T)

(JIS C 9612:2013) (JIS C 9612:2005)

期間消費電力量	目標年度	省エネ基準達成率	通年エネルギー消費効率
2,118kWh	2010年度	100%	5.0

	畳数のめやす	能力(kW)	消費電力(W)
冷房	15～23畳(25～39m²)	5.6 (0.8～5.9)	2,280 (120～2,490)
暖房	15～18畳(24～30m²)	6.7 (0.8～10.8)	1,780 (120～3,955)

低温暖房能力7.8kW※7 −15℃暖房能力6.7kW※8

施工情報					
	単相	200V	Ⓢ	20A	管:液φ6.35・ガスφ9.52
	配管長30m(チャージレス15m) / 高低差20m				

希望小売価格		
	室内:MSZ-KXV5620S-W,-T-IN	176,000円(税別)
	室外:MUZ-KXV5620S	264,000円(税別)
	本体希望小売価格	440,000円(税別)

●印刷の色は実際の製品色とは異なる場合があります。●掲載機種にアース線(アース棒)は同梱されていません。●掲載機種にドレンソケットは同梱されていません。※1:MSZ-KXV4020S。「節電」設定時。当社環境試験室(14畳)において、外気温:冷房30℃/暖房2℃で、同一体感温度(冷房28℃/暖房23℃)が得られるように運転した場合。安定時1時間における「節電」切(冷房258Wh/暖房710Wh)と「節電」入(冷房29Wh/暖房652Wh)の消費電力量比較。使用環境・設置状況により効果は異なります。※2:MSZ-KXV4020S。暖房時、当社環境試験室(14畳)において、外気温−15℃・室温20℃・設定温度31℃・風速「自動」(風量は標準定格暖房に対して約50%)の吹出し口付近の最高到達温度。室温・外気温が低いときは60℃にならない場合があります。MSZ-KXV2820(S)は外気温2℃時。MSZ-KXV2220・KXV2520は外気温2℃時で最高約55℃。室温・外気温が低いときは55℃にならない場合があります。/MFZ-HK4017AS。暖房時、当社環境試験室(14畳)において、外気温−15℃・吸込温度22℃・風速「自動」(風向は標準定格暖房と同じ。風量は標準定格暖房に対して約60%)・「ハイパワー」運転時の吹出し口付近の最高到達温度。「ハイパワー」運転は約15分間強制的に最大能力で運転し、約1時間たつと自動的に終了します。室温・外気

寒冷地仕様 ズバ暖 霧ヶ峰

霧ヶ峰 床置形 HKシリーズ

進化した気流制御と
こだわりのハイパワー暖房。

暖房能力No.1

（国内家庭用床置形エアコン2.8kW・4.0kW・5.0kWクラスにおいて。JIS低温時定格暖房能力MFZ-HK2817AS：5.3kW、HK4017AS：6.9kW、HK5017AS：7.1kW。2020年2月18日現在）

ダークブラウン（B形）
●マンセルNo.4.8YR 2.6/0.4

ホワイト（W形）
●マンセルNo.1.0Y 9.2/0.2 高さ600×幅750×奥行215mm

アルミサビナイト室外機 ＊（　）内の寸法は、サービスパネルおよび脚部の突出し寸法です。

MUFZ-HK2817AS

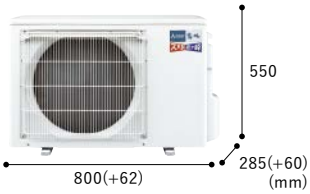

MUFZ-HK4017AS ～ HK5617AS

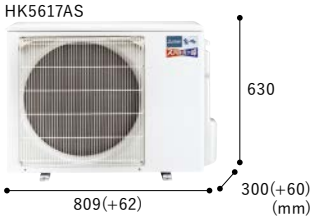

リモコン

- 便利な壁掛け穴付
- 0.5°C刻みの温度設定
- 薄型
- スライド式カバー

北海道電力推薦 あったかエアコン | 東北電力推薦 暖房エアコン | 日本製 made in japan（付属品の一部は除く） | フロンラベル B 地球温暖化への影響 | R410A | 2012年度省エネ基準クリア | Wヒートツインフロー | ドレンUP 本体低面より800mmまで対応可能 ＊別売対応 | 三菱HEMS対応※5 | 配管再利用可能 | 長尺配管30m 最大高低差20m

●別売部品：83～86、109・110ページ ●機能説明：65・66ページ

冷暖房とも主に10畳 MFZ-HK2817AS(W)(B)

(JIS C 9612:2013)　(JIS C 9612:2005)

期間消費電力量	目標年度	省エネ基準達成率	通年エネルギー消費効率
946kWh	2012年度	107%	5.6

	畳数のめやす	能力(kW)	消費電力(W)
冷房	8～12畳(13～19m²)	2.8 (0.9～4.0)	640 (250～1,260)
暖房	9～11畳(15～18m²)	4.0 (0.9～7.3)	920 (290～2,355)

低温暖房能力5.3kW※7　−15°C暖房能力4.4kW※8

施工情報	単相	200V	15A	内・外選択(直結) 管：液φ6.35・ガスφ9.52
	配管長30m(チャージレス10m) / 高低差20m			

希望小売価格		
	室内：MFZ-HK2817AS-W,-B-IN	172,000円(税別)
	室外：MUFZ-HK2817AS	253,000円(税別)
	本体希望小売価格	425,000円(税別)

冷暖房とも主に14畳 MFZ-HK4017AS(W)(B)

(JIS C 9612:2013)　(JIS C 9612:2005)

期間消費電力量	目標年度	省エネ基準達成率	通年エネルギー消費効率
1,484kWh	2012年度	106%	5.1

	畳数のめやす	能力(kW)	消費電力(W)
冷房	11～17畳(18～28m²)	4.0 (0.9～4.8)	1,060 (290～1,420)
暖房	12～15畳(20～25m²)	5.6 (0.9～9.5)	1,410 (410～3,245)

低温暖房能力6.9kW※7　−15°C暖房能力5.9kW※8

施工情報	単相	200V	20A	内・外選択(直結) 管：液φ6.35・ガスφ9.52
	配管長30m(チャージレス10m) / 高低差20m			

希望小売価格		
	室内：MFZ-HK4017AS-W,-B-IN	208,000円(税別)
	室外：MUFZ-HK4017AS	307,000円(税別)
	本体希望小売価格	515,000円(税別)

冷暖房とも主に16畳 MFZ-HK5017AS(W)(B)

(JIS C 9612:2013)　(JIS C 9612:2005)

期間消費電力量	目標年度	省エネ基準達成率	通年エネルギー消費効率
2,012kWh	2012年度	109%	4.7

	畳数のめやす	能力(kW)	消費電力(W)
冷房	14～21畳(23～34m²)	5.0 (0.9～5.7)	1,770 (290～1,920)
暖房	14～17畳(23～29m²)	6.3 (0.9～9.8)	1,650 (410～3,560)

低温暖房能力7.1kW※7　−15°C暖房能力6.3kW※8

施工情報	単相	200V	20A	内・外選択(直結) 管：液φ6.35・ガスφ9.52
	配管長30m(チャージレス10m) / 高低差20m			

希望小売価格		
	室内：MFZ-HK5017AS-W,-B-IN	248,000円(税別)
	室外：MUFZ-HK5017AS	367,000円(税別)
	本体希望小売価格	615,000円(税別)

冷暖房とも主に18畳 MFZ-HK5617AS(W)(B)

(JIS C 9612:2013)　(JIS C 9612:2005)

期間消費電力量	目標年度	省エネ基準達成率	通年エネルギー消費効率
2,303kWh	2012年度	106%	4.6

	畳数のめやす	能力(kW)	消費電力(W)
冷房	15～23畳(25～39m²)	5.6 (0.9～5.8)	1,880 (290～1,930)
暖房	15～18畳(24～30m²)	6.7 (0.9～10.1)	1,920 (410～3,700)

低温暖房能力7.3kW※7　−15°C暖房能力6.7kW※8

施工情報	単相	200V	20A	内・外選択(直結) 管：液φ6.35・ガスφ12.7
	配管長30m(チャージレス10m) / 高低差20m			

希望小売価格		
	室内：MFZ-HK5617AS-W,-B-IN	288,000円(税別)
	室外：MUFZ-HK5617AS	427,000円(税別)
	本体希望小売価格	715,000円(税別)

床置形なら、足元もお部屋もしっかりあたためる。

上下2方向の気流で、風あたり感が少なく、足元とお部屋全体を包み込むようにあたためます（お客様による設定が必要です）。

MFZ-HK5617AS。当社環境試験室（16畳）、外気温−15°C時において。

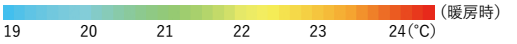

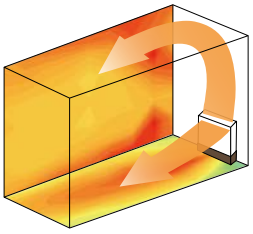

暖房	
最高約60°C温風※2	HK4017AS
長時間連続暖房	●
室温キープシステム	●
10°Cキープ暖房	●
急速Wヒート	●
除湿	
選べる3モード除湿	●
気流	
高天井モード	
上下左右オートフラップ	
オートフラップ	●
上下スイング	●
上下左右涼感スイング	
上下涼感スイング	●
清潔	
エアフィルター	プラチナエアフィルター
空清フィルター	アレル・除菌フィルター(別売)
はずせるボディ	●（前パネル）
便利・安心	
ねむり運転	●
操作音階	●
タイマー	
時刻で予約	24h
週間スケジュールタイマー	●
施工性・その他	
HA端子(JEM-A)	●
室内機・リモコン号機設定	●
ロスナイ換気	
ドレンアップ	別売
室内・室外選択受電	●
室外機凍結防止ヒーター	標準搭載
PAM	●
長尺配管	
総延長	30m
高低差	20m

温が低いときは60°Cにならない場合があります。※3：暖房時に「左右風向」を左右で最大に吹き分けるように設定した場合の最大範囲。冷房はスイング時90°。※4：MSZ-KXV5620S。暖房運転風速「パワフル」設定時。最大10mの地点に0.3m/s以上の風速を確認。MSZ-KXV5620Sは10m、MSZ-KXV2820(S)～KXV4020Sは9m、MSZ-KXV2220・KXV2520は8m（当社調べ）。使用環境・設置状況により到達距離は異なります。※5：別売部品のご購入・専門業者による専用工事およびお客様による設定が必要です。なお、無線LANアダプター（スマートフォン・スマートスピーカー用）と無線LANアダプター（HEMS用）およびシステムコントローラーは併用できません。HKシリーズは無線LANアダプター（スマートフォン・スマートスピーカー用）に接続できません。※6：外装塗装部品のみ。※7：外気温2°C時。※8：ピーク時。（写真・イラストはすべてイメージです）

	暖房
HX4017AS	最高約60℃温風※1
●	長時間連続暖房
●	室温キープシステム
●	10℃キープ暖房
	急速Wヒート
	除湿
●	選べる3モード除湿
	気流
●	高天井モード
●	上下左右オートフラップ
	オートフラップ
●	上下スイング
●	上下左右涼感スイング
	上下涼感スイング
	清潔
銀脱臭フィルター	エアフィルター
アレル・除菌フィルター(別売)	空清フィルター
●(吸込グリル)	はずせるボディ
	便利・安心
●	ねむり運転
●	操作音階
	タイマー
24h	時刻で予約
●	週間スケジュールタイマー
	施工性・その他
●	HA端子(JEM-A)
●	室内機・リモコン号機設定
※2	ロスナイ換気
●	ドレンアップ
●	室内・室外選択受電
標準搭載	室外機凍結防止ヒーター
●	PAM
	長尺配管
30m	総延長
20m	高低差

霧ヶ峰 HXシリーズ

1方向天井カセット形

寒冷地仕様 ズバ暖 霧ヶ峰

寒い冬でもパワフルにあたためる、
スリム&コンパクトな天井カセット形。

リモコン

- ●便利な壁掛け穴付
- ●0.5℃刻みの温度設定
- ●薄型
- ●スライド式カバー

アルミサビナイト室外機 ＊( )内の寸法は、サービスパネルおよび脚部の突出し寸法です。

MULZ-HX2817AS

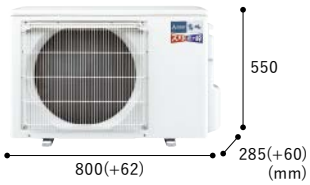

MULZ-HX4017AS
HX5617AS

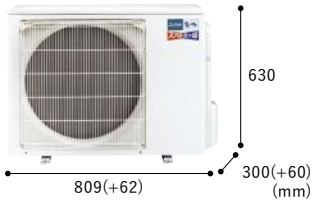

北海道電力推薦 あったかエアコン | 東北電力推薦 暖房エアコン | 日本製 made in Japan (付属品の一部は除く) | フロンラベル B 地球温暖化への影響 | R410A | 2012年度省エネ基準クリア | ドレンUP 本体底面より500mmまで対応可能 | 三菱HEMS対応※3 | 配管再利用可能 | 長尺配管30m 最大高低差20m

●リニューアル:115ページ ●別売部品:83~86、109・110ページ ●機能説明:65・66ページ

冷暖房とも主に10畳 MLZ-HX2817AS

(JIS C 9612:2013) (JIS C 9612:2005)

期間消費電力量	目標年度	省エネ基準達成率	通年エネルギー消費効率
946kWh	2012年度	109%	5.7

	畳数のめやす	能力(kW)	消費電力(W)
冷房	8~12畳(13~19m²)	2.8 (0.9~3.6)	645 (250~1,250)
暖房	9~11畳(15~18m²)	4.0 (0.9~7.6)	960 (250~2,500)

低温暖房能力5.5kW※4 −15℃暖房能力4.0kW※5

施工情報				
単相	200V	15A	内・外選択(直結) 管:液φ6.35・ガスφ9.52	
配管長30m(チャージレス10m) / 高低差20m				

希望小売価格		
室内:MLZ-HX2817AS-IN	195,000円(税別)	
室外:MULZ-HX2817AS	235,000円(税別)	
本体希望小売価格	430,000円(税別)	
化粧パネル〈ホワイト〉(別売)	20,000円(税別)	
合計希望小売価格	450,000円(税別)	

冷暖房とも主に14畳 MLZ-HX4017AS

(JIS C 9612:2013) (JIS C 9612:2005)

期間消費電力量	目標年度	省エネ基準達成率	通年エネルギー消費効率
1,484kWh	2012年度	106%	5.1

	畳数のめやす	能力(kW)	消費電力(W)
冷房	11~17畳(18~28m²)	4.0 (0.9~4.6)	1,110 (280~1,450)
暖房	12~15畳(20~25m²)	5.6 (0.9~8.4)	1,540 (340~2,940)

低温暖房能力6.1kW※4 −15℃暖房能力5.6kW※5

施工情報				
単相	200V	20A	内・外選択(直結) 管:液φ6.35・ガスφ9.52	
配管長30m(チャージレス10m) / 高低差20m				

希望小売価格		
室内:MLZ-HX4017AS-IN	245,000円(税別)	
室外:MULZ-HX4017AS	275,000円(税別)	
本体希望小売価格	520,000円(税別)	
化粧パネル〈ホワイト〉(別売)	20,000円(税別)	
合計希望小売価格	540,000円(税別)	

冷暖房とも主に18畳 MLZ-HX5617AS

(JIS C 9612:2013) (JIS C 9612:2005)

期間消費電力量	目標年度	省エネ基準達成率	通年エネルギー消費効率
2,254kWh	2012年度	109%	4.7

	畳数のめやす	能力(kW)	消費電力(W)
冷房	15~23畳(25~39m²)	5.6 (0.9~5.7)	1,800 (280~1,910)
暖房	15~18畳(24~30m²)	6.7 (0.9~9.7)	1,960 (340~3,640)

低温暖房能力7.0kW※4 −15℃暖房能力6.7kW※5

施工情報				
単相	200V	20A	内・外選択(直結) 管:液φ6.35・ガスφ12.7	
配管長30m(チャージレス10m) / 高低差20m				

希望小売価格		
室内:MLZ-HX5617AS-IN	335,000円(税別)	
室外:MULZ-HX5617AS	378,000円(税別)	
本体希望小売価格	713,000円(税別)	
化粧パネル〈ホワイト〉(別売)	20,000円(税別)	
合計希望小売価格	733,000円(税別)	

HXシリーズ別売部品

●化粧パネル

形　名	カラー	希望小売価格(税別)	外形寸法
MAC-C01PW	ホワイト	各 20,000 円	高さ24×幅1,200×奥行424mm
MAC-C02PB	ベージュ		
MAC-C03PM	板　目	各 35,000 円	
MAC-C04PT	柾　目		

●リニューアルパネル

形　名	カラー	希望小売価格(税別)	外形寸法
MAC-R01PW	ホワイト	各 30,000 円	高さ24×幅1,200×奥行480mm
MAC-R02PB	ベージュ		
MAC-R03PM	板　目	各 45,000 円	
MAC-R04PT	柾　目		

＊リニューアル時 ●冷媒配管、ドレン配管の接続位置が変更となり、延長が必要となる場合があります。●吊り金具の移設が必要となる場合があります。

ホワイト	ベージュ	板目	柾目
マンセルNo. 4.0GY 9.1/0.2	マンセルNo. 7.7YR 6.9/3.7		

＊HXシリーズを新規設置される方へ:化粧パネルのご購入・据付けが必要です。HXシリーズをリニューアル機種として設置される方へ:開口寸法に応じて、リニューアルパネルが必要です。パネル幅を広げる場合には、リニューアルパネル用アタッチメント部材〈1個〉/リニューアルパネル用アタッチメント部材〈2個〉のご購入・据付けが必要です。

●リニューアルパネル用アタッチメント部材〈1個〉

リニューアルパネル用アタッチメント部材(1個)はリニューアルパネルに取り付けることでパネルの幅を広げます。

形　名	カラー	希望小売価格(税別)	リニューアルパネル取付け後の外形寸法
MAC-A01PW	ホワイト	各 5,000 円	高さ24×幅1,340×奥行480mm
MAC-A02PB	ベージュ		

＊同時にリニューアルパネルのご購入が必要です。

●リニューアルパネル用アタッチメント部材〈2個〉

リニューアルパネル用アタッチメント部材(2個)はリニューアルパネルに取り付けることでパネルの幅を広げます。

形　名	カラー	希望小売価格(税別)	リニューアルパネル取付け後の外形寸法
MAC-A03PW	ホワイト	各10,000 円	高さ24×幅1,480×奥行480mm
MAC-A04PB	ベージュ		

＊同時にリニューアルパネルのご購入が必要です。

寒冷地仕様 ズバ暖 霧ヶ峰

霧ヶ峰 2方向天井カセット形 HWシリーズ

天井にすっきりフィット。2方向独立の
気流制御で、大型リビングも快適に。

断熱材レス対応カバー、
フレキシブルドレン採用。

●室内機／高さ194×幅973×奥行480mm
●天井開口穴寸法／幅1,046×奥行505mm

アルミサビナイト室外機

＊（　）内の寸法は、サービスパネルおよび脚部の突出し寸法です。

MULZ-HW4017AS
HW5617AS

630
809(+62)
300(+60)
(mm)

リモコン

●便利な壁掛け穴付
●0.5°C刻みの温度設定
●薄型
●スライド式カバー

北海道電力推薦 あったかエアコン
東北電力推薦 暖房エアコン
日本製 made in Japan
（付属品の一部は除く）
フロンラベル B 地球温暖化への影響
R410A
2012年度省エネ基準クリア
ドレンUP 本体底面より500mmまで対応可能
三菱HEMS対応※3
配管再利用可能
長尺配管 30m 最大高低差20m

●別売部品：83～86、109・110ページ　●機能説明：65・66ページ

冷暖房とも主に14畳 MLZ-HW4017AS

(JIS C 9612:2013)　(JIS C 9612:2005)

期間消費電力量	目標年度	省エネ基準達成率	通年エネルギー消費効率
1,484kWh	2012年度	106%	5.1

	畳数のめやす	能力(kW)	消費電力(W)
冷房	11～17畳(18～28m²)	4.0 (0.9～4.8)	1,100 (200～1,450)
暖房	12～15畳(20～25m²)	5.6 (0.9～8.7)	1,440 (220～2,985)
	低温暖房能力6.3kW※4	−15°C暖房能力5.6kW※5	

施工情報				
	単相	200V	20A	内・外選択(直結) 管：液φ6.35・ガスφ9.52
	配管長30m(チャージレス10m) / 高低差20m			

希望小売価格		
	室内：MLZ-HW4017AS-IN	278,000円(税別)
	室外：MULZ-HW4017AS	275,000円(税別)
	本体希望小売価格	553,000円(税別)
	化粧パネル〈ホワイト〉(別売)	22,000円(税別)
合計希望小売価格		575,000円(税別)

冷暖房とも主に18畳 MLZ-HW5617AS

(JIS C 9612:2013)　(JIS C 9612:2005)

期間消費電力量	目標年度	省エネ基準達成率	通年エネルギー消費効率
2,354kWh	2012年度	104%	4.5

	畳数のめやす	能力(kW)	消費電力(W)
冷房	15～23畳(25～39m²)	5.6 (0.9～5.9)	1,830 (200～2,170)
暖房	15～18畳(24～30m²)	6.7 (0.9～9.8)	1,930 (220～3,505)
	低温暖房能力7.1kW※4	−15°C暖房能力6.7kW※5	

施工情報				
	単相	200V	20A	内・外選択(直結) 管：液φ6.35・ガスφ12.7
	配管長30m(チャージレス10m) / 高低差20m			

希望小売価格		
	室内：MLZ-HW5617AS-IN	378,000円(税別)
	室外：MULZ-HW5617AS	370,000円(税別)
	本体希望小売価格	748,000円(税別)
	化粧パネル〈ホワイト〉(別売)	22,000円(税別)
合計希望小売価格		770,000円(税別)

HWシリーズ別売部品

●化粧パネル

形　名	カラー	希望小売価格(税別)	外形寸法
MAC-W03PW	ホワイト	各22,000円	高さ34×幅1,076×奥行535mm
MAC-W04PB※6	ベージュ		

※6：受注対応品
標準の室内機にはホワイトのペーンが付いています。ホワイト以外のパネルをご希望の場合は受注対応となりますので、販売店にお問い合わせください。
室内機とパネルはセットでご購入ください。

＊リニューアル時　●冷媒配管、ドレン配管の接続位置が変更となり、延長が必要となる場合があります。●吊り金具の移設が必要となる場合があります。

ホワイト　マンセルNo. 4.0GY 9.1/0.2
ベージュ　マンセルNo. 7.7YR 6.9/3.7

暖房	
最高約60°C温風※1	HW4017AS
長時間連続暖房	●
室温キープシステム	●
10°Cキープ暖房	●
急速Wヒート	
除湿	
選べる3モード除湿	●
気流	
高天井モード	●
上下左右オートフラップ	●
オートフラップ	
上下スイング	●
上下左右涼感スイング	
上下涼感スイング	
清潔	
エアフィルター	プラチナエアフィルター
空清フィルター	
はずせるボディ	●(吸込グリル)
便利・安心	
ねむり運転	
操作音階	●
タイマー	
時刻で予約	24h
週間スケジュールタイマー	●
施工性・その他	
HA端子(JEM-A)	●
室内機・リモコン号機設定	●
ロスナイ換気	
ドレンアップ	●
室内・室外選択受電	●
室外機凍結防止ヒーター	標準搭載
PAM	●
長尺配管	
総延長	30m
高低差	20m

「スムーズ切り欠き」採用で作業時間短縮に貢献。

工事をスピーディーにする簡単施工。

天井への据付作業も簡単。

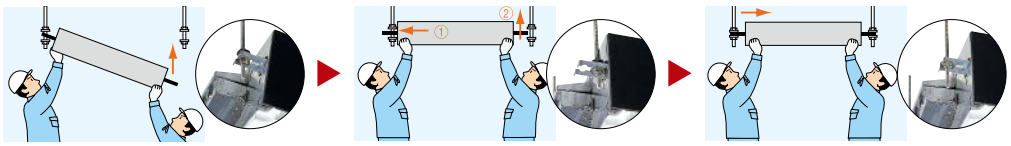

片方を引っかける ▶ ①寄せる ②反対側を引っかける ▶ 中央にセットする

●印刷の色は実際の製品色とは異なる場合があります。●掲載機種にアース線(アース棒)は同梱されていません。●掲載機種にドレンソケットは同梱されていません。●MLZ-HX4017AS・MLZ-HW4017ASは既設配管がφ12.7(ガス側)の場合でも再利用可能です。別売の異径継手セット　形名：MAC-A20JP　希望小売価格(税別)：2,000円をご使用ください。●HWシリーズを2×4住宅に設置する場合は、根太の移動など、天井の調整が必要となります。※1：MLZ-HX4017AS。暖房時、当社環境試験室(14畳)において、外気温−15°C・室温20°C・設定温度20°C・風速「自動」(風量は標準定格暖房に対して約60%)・「ハイパワー」運転時の吹出し口付近の最高到達温度。「ハイパワー」運転は約15分間強制的に最大能力で運転し、約1時間たつと自動的に終了します。室温・外気温が低いときは60°Cにならない場合があります。/MLZ-HW4017AS。暖房時、当社環境試験室(14畳)において、外気温−15°C・室温20°C・設定温度20°C・風速「自動」(風量は標準定格暖房に対して約60%)・「ハイパワー」運転時の吹出し口付近の最高到達温度。「ハイパワー」運転は約15分間強制的に最大能力で運転し、約1時間たつと自動的に終了します。室温・外気温が低いときは60°Cにならない場合があります。※2：別売の換気ダクト　形名：MAC-171KDとロスナイ換気用給気パネル　形名：MAC-L01WSもしくはMAC-L02BSを用いてロスナイ換気ができます。※3：別売部品のご購入・専門業者による専用工事およびお客様による設定が必要です。なお、無線LANアダプター(HEMS用)とシステムコントローラーは併用できません。※4：外気温2°C時。※5：ピーク時。

(写真・イラストはすべてイメージです)

1方向天井カセット形 RX·GX·HXシリーズ

多彩なラインアップのハウジングエアコンで、
あなたの描く理想にあわせて心地よさを届けます。

1方向小能力天井カセット形 Mシリーズ

2方向天井カセット形 Wシリーズ

床置形 Kシリーズ

壁埋込形

フリービルトイン形

システムマルチ

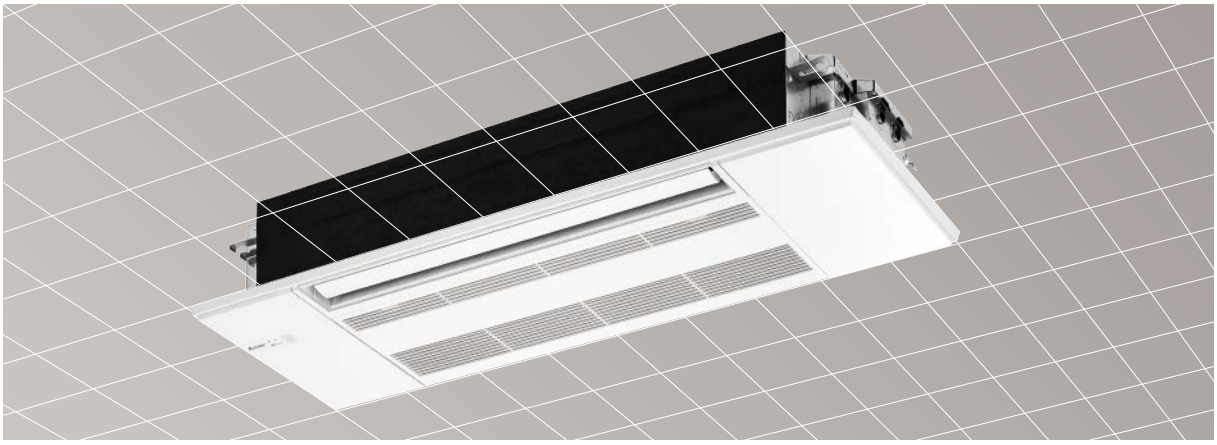

1方向天井カセット形 RX・GX・HXシリーズ

デザイン

建築空間に調和するフラットでスクエアなデザイン。

こだわりのインテリアにすっきりと溶け込むように薄さを追求し、
パネルの厚さ24mmを実現しました。

1方向天井カセット形 RX・GX・HXシリーズ

（フラップ最大突出し寸法34mm）

GOOD DESIGN

公益財団法人
日本デザイン振興会主催
2017年度グッドデザイン賞受賞
受賞対象機種：MLZ-RX・GX・HXシリーズ
分類：住宅設備

reddot award 2018
winner
Red Dot Award 2018 受賞
(Red Dot Award：product design)
主催：Design Zentrum Nordrhein
Westfalen e.V.
受賞対象機種：MLZ-RX・GX・HXシリーズ

リニューアル時のデザイン性にもしっかり配慮。

リニューアル設置の間口が大きい場合も、別売のアタッチメント部材で、厚さ24mmのまま幅広い間口に対応できます。

間口が覆いきれず天井の張り替えが必要になることも･･･

間口が覆えてすっきり！

家具や壁などのインテリアに素直に調和するデザインの床置形。

床置形 K・HKシリーズ

GOOD DESIGN

公益財団法人
日本デザイン振興会主催
2014年度グッドデザイン賞受賞
受賞対象機種：MFZ-K・HKシリーズ
分類：生活家電、音響機器、照明器具

（写真・イラストはすべてイメージです）

省エネ性

2012年省エネ基準をクリアした高い省エネ性。

三菱ハウジングエアコンは国が定める省エネ基準を全機種でクリア。
新規の設置はもちろん、旧形機種からの入替えでも優れた省エネ性を発揮します。

2012年 省エネ基準をクリア

快適性

風向をリモコンでらくらく設定できる「上下左右オートフラップ」。

リモコンでワンタッチの簡単操作で、上下左右に風向が調整でき、より広いスペースを快適にします。

対応機種：RX・M・W・HX・HWシリーズ

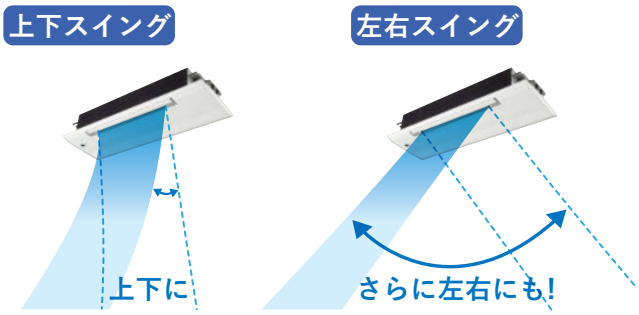

＊上下・左右（スイング）は同時に設定できません。

足元からしっかりとあたためる「床置形」シリーズ。

足元からあたたまりたい方には「床置形」シリーズがおすすめです。上下2方向の気流であたためる「Wヒートツインフロー」で、風あたり感が少なく、足元とお部屋全体を包み込むようにあたためます。　＊お客様による設定が必要です。

対応機種：K・HKシリーズ

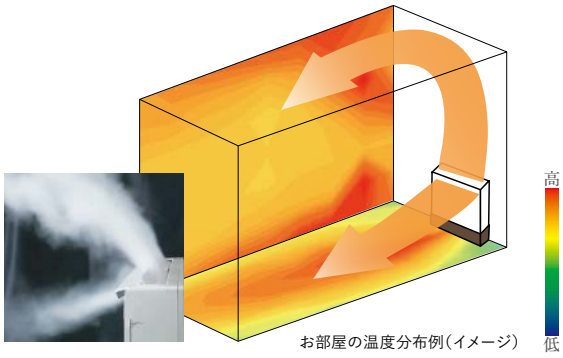

お部屋の温度分布例（イメージ）

清潔性

グリルや前面パネルを取り外して水洗いできる「はずせるボディ」。

室内機のグリルなどを取り外してお手入れできます。水洗いも可能で、お掃除もかんたん。

対応機種：RX・GX・M・W・K・HK・HX・HWシリーズ、
ZXAS・BXAS・GXASシリーズ、MFZシリーズ（システムマルチ用）
（K・HKシリーズは前パネル、ZXAS・BXAS・GXASシリーズは前面パネル）

（写真はRXシリーズの場合）

抗菌・脱臭効果のある「銀脱臭フィルター」を採用。

フィルターには、抗菌・脱臭効果のある「銀脱臭フィルター」を採用。お部屋の空気の清潔さにも配慮しています。

対応機種：RX・GX・HXシリーズ

便利機能

生活パターンにあった効率的な運転が行える「週間スケジュールタイマー」。

設定した曜日・時刻・温度にあわせて、運転を開始したり停止したりできます。

対応機種：RX・M・W・K・HK・HX・HWシリーズ、壁埋込形、フリービルトイン形、MFZシリーズ（システムマルチ用）

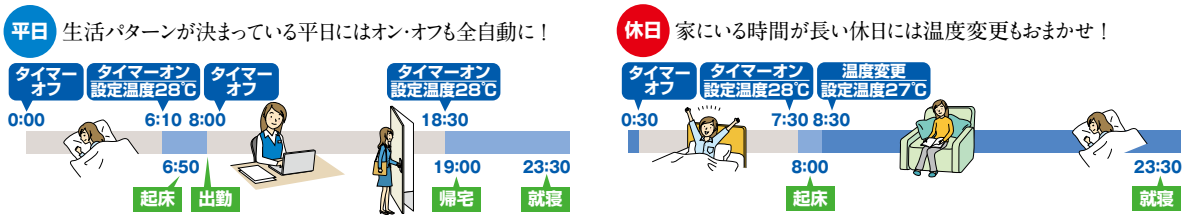

おこのみの設定を登録できる「おこのみ運転」。

温度・風速・風向・吹出し口などおこのみの運転状態を記憶させることができます。

対応機種：RX・GX・M・Kシリーズ、壁埋込形、フリービルトイン形、MFZシリーズ（システムマルチ用）

複数台の使用に便利な「室内機・リモコン号機設定」。

複数台のエアコンを1つの部屋に設置する場合、エアコンとリモコンを1対1に対応させる、号機設定ができます。エアコンを個々にコントロールできるので、快適&きめ細かな運用が可能。

対応機種：ハウジングエアコン全機種

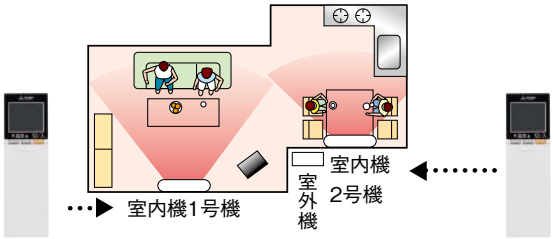

室内機1号機専用設定

室内機2号機専用設定

さらに当社製のロスナイセントラル（別売）の給気が可能。

対応機種：RX・GX・M・HXシリーズ

ロスナイセントラルと天井カセットとの併設の際、ロスナイ専用給気グリルを設置しなくても、天井カセットから給気することができます。

＊右記の換気ダクトが必要です。

接続イメージ図

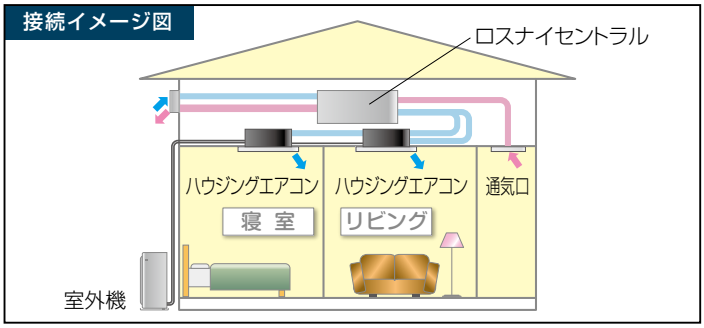

接続可能ロスナイセントラル形名

VL-25ZMHV	VL-200ZMHS3	VL-20PZMG3-L（-R）	VL-20ZMH3-L（-R）
VL-15CZ3-L（-R）	VL-15PZM3-L（-R）	VL-15ZMH3-L（-R）	VL-10CZ3-L（-R）
VL-10PZM3-L（-R）	VL-11ZF	VL-11ZFH（V）	VL-08ZF（H）
VL-09ZF	VL-200ZMHSV3		

●フリービルトイン形も専用の別売部品を用いてロスナイ換気が可能です。
●接続可能機種は増えることもありますのでご了承ください。

ロスナイ換気用給気パネル（別売）

形　名	カラー	希望小売価格（税別）
MAC-L01WS	ホワイト	各5,000円
MAC-L02BS	ベージュ	

●1方向天井カセット形（ホワイト・ベージュ）は別売の換気ダクト 形名：MAC-171KDとロスナイ換気用給気パネル 形名：MAC-L01WSもしくはMAC-L02BSを用いてロスナイ換気ができます。ご利用の際は、別売の化粧パネルもしくは、リニューアルパネルのサイドパネルとロスナイ換気用給気パネルを交換してください。

ロスナイ換気用化粧パネル（別売）

形　名	カラー	希望小売価格（税別）
MAC-L03PM	板目	各35,000円
MAC-L04PT	柾目	

●1方向天井カセット形（板目・柾目）は別売のロスナイ換気用化粧パネル 形名：MAC-L03PMもしくはMAC-L04PTと換気ダクト 形名：MAC-171KDを用いてロスナイ換気ができます。

換気ダクト（別売）

対応機種	形　名	希望小売価格（税別）
1方向天井カセット形	MAC-171KD	各5,000円
1方向小能力天井カセット形	MAC-172KD	

●1方向小能力天井カセット形は別売の換気ダクトのみでロスナイ換気ができます。

（写真・イラストはすべてイメージです）

1方向天井カセット形

霧ヶ峰 RXシリーズ

フラット＆スクエアなデザインで
上質な空間を演出する
多機能モデル。

●室内機／高さ185×幅1,102×奥行360mm
●天井開口穴寸法／幅1,160×奥行384mm

暖房	
	最高約60℃温風
	長時間連続暖房
●	室温キープシステム
	10℃キープ暖房
	急速Wヒート
除湿	
●	選べる3モード除湿
気流	
●	高天井モード
●	上下左右オートフラップ
	オートフラップ
●	上下スイング
●	上下左右涼感スイング
	上下涼感スイング
清潔	
銀脱臭フィルター	エアフィルター
アレル・除菌フィルター(別売)	空清フィルター
●(吸込グリル)	はずせるボディ
便利・安心	
●	おこのみ運転
●	ねむり運転
●	操作音階
タイマー	
24h	時刻で予約
●	週間スケジュールタイマー
施工性・その他	
●	HA端子(JEM-A)
●	室内機・リモコン号機設定
※1	ロスナイ換気
●	ドレンアップ
●	室内・室外選択受電
	室外機受電
別売	室外機凍結防止ヒーター
●	PAM
長尺配管	
35m	総延長
20m	高低差

リモコン

●便利な壁掛け穴付
●0.5°C刻みの温度設定
●薄型
●スライド式カバー

アルミサビナイト室外機 ＊( )内の寸法は、サービスパネルおよび脚部の突出し寸法です。

MULZ-RX2817AS～RX5617AS

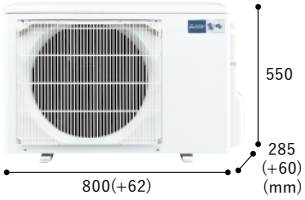

MULZ-RX6317AS

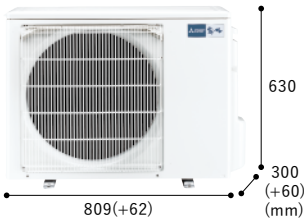

日本製 made in Japan (付属品の一部は除く) | フロンラベル B 地球温暖化への影響 | R410A | 2012年度省エネ基準クリア | ドレンUP 本体底面より500mmまで対応可能 | 三菱HEMS対応※2 | 配管再利用可能 | 長尺配管35m 最大高低差20m | 暖房強化モデル 寒冷地仕様 ズバ暖 霧ヶ峰 については61ページ

●リニューアル:115ページ ●別売部品:83～86ページ ●機能説明:65・66ページ

冷暖房とも主に10畳 MLZ-RX2817AS

(JISC9612:2013) (JISC 9612:2005)

期間消費電力量	目標年度	省エネ基準達成率	通年エネルギー消費効率
963kWh	2012年度	105%	5.5

	畳数のめやす	能力(kW)	消費電力(W)
冷房	8～12畳(13～19m²)	2.8 (0.9～3.6)	690 (210～1,250)
暖房	9～11畳(15～18m²)	4.0 (0.9～6.5)	1,110 (300～2,490)

施工情報				
単相	200V	15A	内・外選択(直結) 管:液φ6.35・ガスφ9.52	
配管長35m(チャージレス10m) / 高低差20m				

希望小売価格		
室内:MLZ-RX2817AS-IN	200,000円(税別)	
室外:MULZ-RX2817AS	220,000円(税別)	
本体希望小売価格	420,000円(税別)	
化粧パネル(ホワイト/ベージュ)(別売)	20,000円(税別)	
合計希望小売価格	440,000円(税別)	

冷暖房とも主に12畳 MLZ-RX3617AS

(JISC9612:2013) (JISC 9612:2005)

期間消費電力量	目標年度	省エネ基準達成率	通年エネルギー消費効率
1,309kWh	2012年度	108%	5.2

	畳数のめやす	能力(kW)	消費電力(W)
冷房	10～15畳(16～25m²)	3.6 (0.9～4.0)	980 (240～1,300)
暖房	11～13畳(17～22m²)	4.8 (0.9～7.6)	1,370 (210～2,920)

施工情報				
単相	200V	15A	内・外選択(直結) 管:液φ6.35・ガスφ9.52	
配管長35m(チャージレス10m) / 高低差20m				

希望小売価格		
室内:MLZ-RX3617AS-IN	220,000円(税別)	
室外:MULZ-RX3617AS	243,000円(税別)	
本体希望小売価格	463,000円(税別)	
化粧パネル(ホワイト/ベージュ)(別売)	20,000円(税別)	
合計希望小売価格	483,000円(税別)	

冷暖房とも主に14畳 MLZ-RX4017AS

(JISC9612:2013) (JISC 9612:2005)

期間消費電力量	目標年度	省エネ基準達成率	通年エネルギー消費効率
1,484kWh	2012年度	106%	5.1

	畳数のめやす	能力(kW)	消費電力(W)
冷房	11～17畳(18～28m²)	4.0 (0.9～4.4)	1,200 (240～1,700)
暖房	12～15畳(20～25m²)	5.6 (0.9～7.9)	1,720 (210～2,930)

施工情報				
単相	200V	15A	内・外選択(直結) 管:液φ6.35・ガスφ9.52	
配管長35m(チャージレス10m) / 高低差20m				

希望小売価格		
室内:MLZ-RX4017AS-IN	240,000円(税別)	
室外:MULZ-RX4017AS	270,000円(税別)	
本体希望小売価格	510,000円(税別)	
化粧パネル(ホワイト/ベージュ)(別売)	20,000円(税別)	
合計希望小売価格	530,000円(税別)	

冷暖房とも主に16畳 MLZ-RX5017AS

(JISC9612:2013) (JISC 9612:2005)

期間消費電力量	目標年度	省エネ基準達成率	通年エネルギー消費効率
2,012kWh	2012年度	109%	4.7

	畳数のめやす	能力(kW)	消費電力(W)
冷房	14～21畳(23～34m²)	5.0 (0.9～5.2)	1,780 (250～2,100)
暖房	14～17畳(23～29m²)	6.3 (0.9～8.4)	2,050 (200～3,110)

施工情報				
単相	200V	20A	内・外選択(直結) 管:液φ6.35・ガスφ9.52	
配管長35m(チャージレス10m) / 高低差20m				

希望小売価格		
室内:MLZ-RX5017AS-IN	260,000円(税別)	
室外:MULZ-RX5017AS	323,000円(税別)	
本体希望小売価格	583,000円(税別)	
化粧パネル(ホワイト/ベージュ)(別売)	20,000円(税別)	
合計希望小売価格	603,000円(税別)	

冷暖房とも主に18畳 MLZ-RX5617AS

(JISC9612:2013) (JISC 9612:2005)

期間消費電力量	目標年度	省エネ基準達成率	通年エネルギー消費効率
2,354kWh	2012年度	104%	4.5

	畳数のめやす	能力(kW)	消費電力(W)
冷房	15～23畳(25～39m²)	5.6 (0.9～5.9)	2,020 (240～2,350)
暖房	15～18畳(24～30m²)	6.7 (0.9～8.7)	2,210 (200～3,120)

施工情報				
単相	200V	20A	内・外選択(直結) 管:液φ6.35・ガスφ12.7	
配管長35m(チャージレス10m) / 高低差20m				

希望小売価格		
室内:MLZ-RX5617AS-IN	300,000円(税別)	
室外:MULZ-RX5617AS	383,000円(税別)	
本体希望小売価格	683,000円(税別)	
化粧パネル(ホワイト/ベージュ)(別売)	20,000円(税別)	
合計希望小売価格	703,000円(税別)	

冷暖房とも主に20畳 MLZ-RX6317AS

(JISC9612:2013) (JISC 9612:2005)

期間消費電力量	目標年度	省エネ基準達成率	通年エネルギー消費効率
2,648kWh	2012年度	104%	4.5

	畳数のめやす	能力(kW)	消費電力(W)
冷房	17～26畳(29～43m²)	6.3 (0.9～6.5)	2,500 (290～2,650)
暖房	16～20畳(26～32m²)	7.1 (0.9～9.5)	2,230 (340～3,650)

施工情報				
単相	200V	20A	内・外選択(直結) 管:液φ6.35・ガスφ12.7	
配管長35m(チャージレス10m) / 高低差20m				

希望小売価格		
室内:MLZ-RX6317AS-IN	380,000円(税別)	
室外:MULZ-RX6317AS	393,000円(税別)	
本体希望小売価格	773,000円(税別)	
化粧パネル(ホワイト/ベージュ)(別売)	20,000円(税別)	
合計希望小売価格	793,000円(税別)	

暮らしにあわせて選べる4色のパネル　ハウジングエアコン天井カセット形 別売部品

■ RX・GX・HXシリーズ共通

●化粧パネル

形　名	カラー	希望小売価格(税別)	外形寸法
MAC-C01PW	ホワイト	各20,000円	高さ24×幅1,200×奥行424mm
MAC-C02PB	ベージュ		
MAC-C03PM	板　目	各35,000円	
MAC-C04PT	柾　目		

ホワイト　マンセルNo. 4.0GY 9.1/0.2
ベージュ　マンセルNo. 7.7YR 6.9/3.7
板目
柾目

＊リニューアル時 ●冷媒配管、ドレン配管の接続位置が変更となり、延長が必要となる場合があります。●吊り金具の移設が必要となる場合があります。

●印刷の色は実際の製品色とは異なる場合があります。●掲載機種にアース線(アース棒)は同梱されていません。●掲載機種にドレンソケットは同梱されていません。●寒冷地でご使用の場合は、別売の室外機凍結防止ヒーターを設置してください。●MLZ-RX3617AS～RX5017AS、GX3617AS～GX5017ASは既設配管がφ12.7(ガス側)の場合でも再利用可能です。別売の異径継手セット 形名:MAC-A20JP 希望小売価格(税別):2,000円をご利用ください。

1方向天井カセット形

霧ヶ峰 GXシリーズ

フラット＆スクエアなデザインで
上質な空間を演出する
スタンダードモデル。

●室内機／高さ185×幅1,102×奥行360mm
●天井開口穴寸法／幅1,160×奥行384mm

アルミサビナイト室外機 ＊( )内の寸法は、サービスパネルおよび脚部の突出し寸法です。

MULZ-GX2817AS～GX5617AS

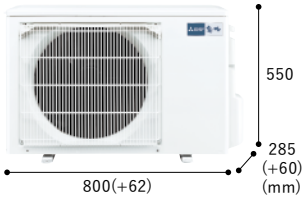

MULZ-GX6317AS

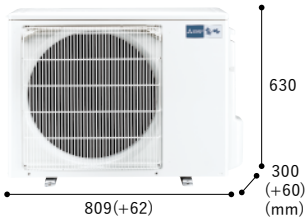

リモコン

●便利な壁掛け穴付
●0.5°C刻みの温度設定
●薄型
●スライド式カバー

日本製 made in Japan（付属品の一部は除く） フロンラベル B 地球温暖化への影響 R410A 2012年度省エネ基準クリア ドレンUP 本体底面より500mmまで対応可能 三菱HEMS対応※2 配管再利用可能 長尺配管30m 最大高低差20m

●リニューアル:115ページ ●別売部品:83～86ページ ●機能説明:65・66ページ

冷暖房とも主に10畳 MLZ-GX2817AS

(JIS C 9612:2013) (JIS C 9612:2005)

期間消費電力量	目標年度	省エネ基準達成率	通年エネルギー消費効率
981kWh	2012年度	103%	5.4

	畳数のめやす	能力(kW)	消費電力(W)
冷房	8～12畳(13～19m²)	2.8 (0.9～3.6)	690 (210～1,250)
暖房	9～11畳(15～18m²)	4.0 (0.9～6.5)	1,110 (300～2,490)

施工情報	単相 200V 15A	内・外選択(直結) 管:液φ6.35・ガスφ9.52
	配管長30m(チャージレス10m) / 高低差20m	

希望小売価格		
	室内:MLZ-GX2817AS-IN	175,000円(税別)
	室外:MULZ-GX2817AS	215,000円(税別)
	本体希望小売価格	390,000円(税別)
	化粧パネル〈ホワイト/ベージュ〉(別売)	20,000円(税別)
合計希望小売価格		410,000円(税別)

冷暖房とも主に12畳 MLZ-GX3617AS

(JIS C 9612:2013) (JIS C 9612:2005)

期間消費電力量	目標年度	省エネ基準達成率	通年エネルギー消費効率
1,335kWh	2012年度	106%	5.1

	畳数のめやす	能力(kW)	消費電力(W)
冷房	10～15畳(16～25m²)	3.6 (0.9～4.0)	980 (240～1,300)
暖房	11～13畳(17～22m²)	4.8 (0.9～7.6)	1,370 (210～2,920)

施工情報	単相 200V 15A	内・外選択(直結) 管:液φ6.35・ガスφ9.52
	配管長30m(チャージレス10m) / 高低差20m	

希望小売価格		
	室内:MLZ-GX3617AS-IN	205,000円(税別)
	室外:MULZ-GX3617AS	230,000円(税別)
	本体希望小売価格	435,000円(税別)
	化粧パネル〈ホワイト/ベージュ〉(別売)	20,000円(税別)
合計希望小売価格		455,000円(税別)

冷暖房とも主に14畳 MLZ-GX4017AS

(JIS C 9612:2013) (JIS C 9612:2005)

期間消費電力量	目標年度	省エネ基準達成率	通年エネルギー消費効率
1,513kWh	2012年度	104%	5.0

	畳数のめやす	能力(kW)	消費電力(W)
冷房	11～17畳(18～28m²)	4.0 (0.9～4.4)	1,200 (240～1,700)
暖房	12～15畳(20～25m²)	5.6 (0.9～7.9)	1,720 (210～2,930)

施工情報	単相 200V 15A	内・外選択(直結) 管:液φ6.35・ガスφ9.52
	配管長30m(チャージレス10m) / 高低差20m	

希望小売価格		
	室内:MLZ-GX4017AS-IN	225,000円(税別)
	室外:MULZ-GX4017AS	255,000円(税別)
	本体希望小売価格	480,000円(税別)
	化粧パネル〈ホワイト/ベージュ〉(別売)	20,000円(税別)
合計希望小売価格		500,000円(税別)

冷暖房とも主に16畳 MLZ-GX5017AS

(JIS C 9612:2013) (JIS C 9612:2005)

期間消費電力量	目標年度	省エネ基準達成率	通年エネルギー消費効率
2,056kWh	2012年度	106%	4.6

	畳数のめやす	能力(kW)	消費電力(W)
冷房	14～21畳(23～34m²)	5.0 (0.9～5.2)	1,780 (250～2,100)
暖房	14～17畳(23～29m²)	6.3 (0.9～8.4)	2,050 (200～3,110)

施工情報	単相 200V 20A	内・外選択(直結) 管:液φ6.35・ガスφ9.52
	配管長30m(チャージレス10m) / 高低差20m	

希望小売価格		
	室内:MLZ-GX5017AS-IN	245,000円(税別)
	室外:MULZ-GX5017AS	308,000円(税別)
	本体希望小売価格	553,000円(税別)
	化粧パネル〈ホワイト/ベージュ〉(別売)	20,000円(税別)
合計希望小売価格		573,000円(税別)

冷暖房とも主に18畳 MLZ-GX5617AS

(JIS C 9612:2013) (JIS C 9612:2005)

期間消費電力量	目標年度	省エネ基準達成率	通年エネルギー消費効率
2,407kWh	2012年度	102%	4.4

	畳数のめやす	能力(kW)	消費電力(W)
冷房	15～23畳(25～39m²)	5.6 (0.9～5.9)	2,020 (240～2,350)
暖房	15～18畳(24～30m²)	6.7 (0.9～8.7)	2,210 (200～3,120)

施工情報	単相 200V 20A	内・外選択(直結) 管:液φ6.35・ガスφ12.7
	配管長30m(チャージレス10m) / 高低差20m	

希望小売価格		
	室内:MLZ-GX5617AS-IN	305,000円(税別)
	室外:MULZ-GX5617AS	348,000円(税別)
	本体希望小売価格	653,000円(税別)
	化粧パネル〈ホワイト/ベージュ〉(別売)	20,000円(税別)
合計希望小売価格		673,000円(税別)

冷暖房とも主に20畳 MLZ-GX6317AS

(JIS C 9612:2013) (JIS C 9612:2005)

期間消費電力量	目標年度	省エネ基準達成率	通年エネルギー消費効率
2,708kWh	2012年度	102%	4.4

	畳数のめやす	能力(kW)	消費電力(W)
冷房	17～26畳(29～43m²)	6.3 (0.9～6.5)	2,500 (290～2,650)
暖房	16～20畳(26～32m²)	7.1 (0.9～9.5)	2,230 (340～3,650)

施工情報	単相 200V 20A	内・外選択(直結) 管:液φ6.35・ガスφ12.7
	配管長30m(チャージレス10m) / 高低差20m	

希望小売価格		
	室内:MLZ-GX6317AS-IN	365,000円(税別)
	室外:MULZ-GX6317AS	388,000円(税別)
	本体希望小売価格	753,000円(税別)
	化粧パネル〈ホワイト/ベージュ〉(別売)	20,000円(税別)
合計希望小売価格		773,000円(税別)

暖房	
最高約60°C温風	
長時間連続暖房	
室温キープシステム	●
10°Cキープ暖房	
急速Wヒート	
除湿	
選べる3モード除湿	●
気流	
高天井モード	●
上下左右オートフラップ	
オートフラップ	●
上下スイング	●
上下左右涼感スイング	
上下涼感スイング	●
清潔	
エアフィルター	銀脱臭フィルター
空清フィルター	アレル・除菌フィルター(別売)
はずせるボディ	●(吸込グリル)
便利・安心	
おこのみ運転	●
ねむり運転	●
操作音階	●
タイマー	
時刻で予約	24h
週間スケジュールタイマー	
施工性・その他	
HA端子(JEM-A)	●
室内機・リモコン号機設定	●
ロスナイ換気	※1
ドレンアップ	●
室内・室外選択受電	●
室外機受電	
室外機凍結防止ヒーター	別売
PAM	●
長尺配管	
総延長	30m
高低差	20m

RX・GX・HXシリーズを新規設置される方へ 左記化粧パネルのご購入・据付けが必要です。

RX・GX・HXシリーズをリニューアル機種として設置される方へ 開口寸法に応じて、リニューアルパネルが必要です。パネル幅を広げる場合には、リニューアルパネル用アタッチメント部材〈1個〉/リニューアルパネル用アタッチメント部材〈2個〉のご購入・据付けが必要です。

▶ くわしくは115ページをご覧ください。

※1:別売の換気ダクト 形名:MAC-171KDとロスナイ換気用給気パネル 形名:MAC-L01WSもしくはMAC-L02BSを用いてロスナイ換気ができます。※2:別売部品のご購入・専門業者による専用工事およびお客様による設定が必要です。なお、無線LANアダプター(HEMS用)とシステムコントローラーは併用できません。

(写真・イラストはすべてイメージです)

霧ヶ峰 1方向小能力天井カセット形 Mシリーズ

小部屋や寝室などに適した
小能力モデル。

●室内機／高さ194×幅825×奥行301mm
●天井開口穴寸法／幅880×奥行325mm

暖房	
	最高約60℃温風
	長時間連続暖房
●	室温キープシステム
	10℃キープ暖房
	急速Wヒート
除湿	
●	選べる3モード除湿
気流	
●	高天井モード
●	上下左右オートフラップ
	オートフラップ
●	上下スイング
●	上下左右涼感スイング
	上下涼感スイング
清潔	
プラチナエアフィルター	エアフィルター
	空清フィルター
●(吸込グリル)	はずせるボディ
便利・安心	
●	おこのみ運転
●	ねむり運転
●	操作音階
タイマー	
24h	時刻で予約
●	週間スケジュールタイマー
施工性・その他	
●	HA端子(JEM-A)
●	室内機・リモコン号機設定
※1	ロスナイ換気
●	ドレンアップ
	室内・室外選択受電
●	室外機受電
別売	室外機凍結防止ヒーター
●	PAM
長尺配管	
30m	総延長
20m	高低差

リモコン

●便利な壁掛け穴付
●0.5℃刻みの温度設定
●薄型
●スライド式カバー

アルミサビナイト室外機 ＊( )内の寸法は、サービスパネルおよび脚部の突出し寸法です。

MULZ-M2217AS
M2517AS

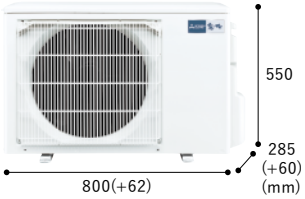

日本製 made in Japan (付属品の一部は除く) | フロンラベル B 地球温暖化への影響 | R410A | 2012年度省エネ基準クリア | ドレンUP 本体底面より500mmまで対応可能 | 三菱HEMS対応※2 | 配管再利用可能 | 長尺配管30m 最大高低差20m

●別売部品:83～86ページ ●機能説明:65・66ページ

冷暖房とも主に6畳 MLZ-M2217AS

(JISC9612:2013) (JISC9612:2005)

期間消費電力量	目標年度	省エネ基準達成率	通年エネルギー消費効率
771kWh	2012年度	103%	5.4

	畳数のめやす	能力(kW)	消費電力(W)
冷房	6～9畳(10～15m²)	2.2 (0.9～3.1)	515 (150～1,100)
暖房	6～7畳(9～11m²)	2.5 (0.9～5.2)	605 (180～2,015)

施工情報				
単相	200V	15A	室外受電(直結) 管:液φ6.35・ガスφ9.52	
配管長30m(チャージレス10m) / 高低差20m				

希望小売価格		
室内:MLZ-M2217AS-IN	160,000円(税別)	
室外:MULZ-M2217AS	206,000円(税別)	
本体希望小売価格	366,000円(税別)	
化粧パネル〈ホワイト〉(別売)	17,000円(税別)	
合計希望小売価格	383,000円(税別)	

冷暖房とも主に8畳 MLZ-M2517AS

(JISC9612:2013) (JISC9612:2005)

期間消費電力量	目標年度	省エネ基準達成率	通年エネルギー消費効率
892kWh	2012年度	101%	5.3

	畳数のめやす	能力(kW)	消費電力(W)
冷房	7～10畳(11～17m²)	2.5 (0.9～3.2)	640 (150～1,140)
暖房	6～8畳(10～13m²)	2.8 (0.9～5.4)	685 (180～2,015)

施工情報				
単相	200V	15A	室外受電(直結) 管:液φ6.35・ガスφ9.52	
配管長30m(チャージレス10m) / 高低差20m				

希望小売価格	
室内:MLZ-M2517AS-IN	170,000円(税別)
室外:MULZ-M2517AS	211,000円(税別)
本体希望小売価格	381,000円(税別)
化粧パネル〈ホワイト〉(別売)	17,000円(税別)
合計希望小売価格	398,000円(税別)

設置イメージ

暮らしにあわせて選べる4色のパネル　ハウジングエアコン天井カセット形 別売部品

■ Mシリーズ

●化粧パネル

形　名	カラー	希望小売価格(税別)	外形寸法
MAC-M05PW	ホワイト	各17,000円	高さ34×幅910×奥行355mm
MAC-M06PB※3	ベージュ		
MAC-M07PM※3	板　目	各27,000円	
MAC-M08PT※3	柾　目		

※3:受注対応品:室内機と化粧パネルはセットでご購入ください。室内機には、ホワイトのペーンが付いています。ホワイト以外の化粧パネルをご希望の場合は、ペーン交換作業が必要になる場合があります。なお、納期や詳細については販売店にお問い合わせください。

ホワイト	ベージュ
マンセルNo. 4.0GY 9.1/0.2	マンセルNo. 7.7YR 6.9/3.7

板目	柾目

●印刷の色は実際の製品色とは異なる場合があります。●掲載機種にアース線(アース棒)は同梱されていません。●掲載機種にドレンソケットは同梱されていません。●寒冷地でご使用の場合は、別売の室外機凍結防止ヒーターを設置してください。●MLZ-W4017AS・W5017ASは既設配管がφ12.7(ガス側)の場合でも再利用可能です。別売の異径継手セット 形名:MAC-A20JP 希望小売価格(税別):2,000円をご利用ください。●Wシリーズを2×4

霧ヶ峰 Wシリーズ

2方向天井カセット形

アルミサビナイト室外機 ＊( )内の寸法は、サービスパネルおよび脚部の突出し寸法です。

MULZ-W4017AS～W5617AS

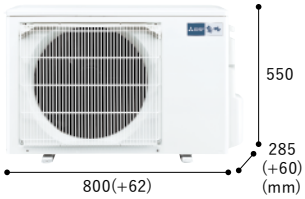

MULZ-W6317AS

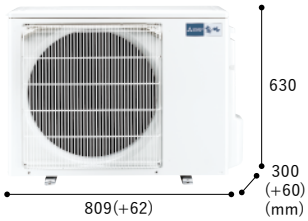

リモコン

- ●便利な壁掛け穴付
- ●0.5°C刻みの温度設定
- ●薄型
- ●スライド式カバー

日本製 made in Japan（付属品の一部は除く） フロンラベル B 地球温暖化への影響 R410A 2012年度省エネ基準クリア ドレンUP 本体底面より500mmまで対応可能 三菱HEMS対応※2 配管再利用可能 長尺配管 30m 最大高低差20m 暖房強化モデル 寒冷地仕様 ズバ暖霧ヶ峰 については62ページ

●別売部品：83～86ページ ●機能説明：65・66ページ

冷暖房とも主に14畳 MLZ-W4017AS

(JIS C 9612:2013) (JIS C 9612:2005)

期間消費電力量	目標年度	省エネ基準達成率	通年エネルギー消費効率
1,513kWh	2012年度	104%	5.0

	畳数のめやす	能力(kW)	消費電力(W)
冷房	11～17畳(18～28m²)	4.0 (0.9～4.3)	1,120 (260～1,500)
暖房	12～15畳(20～25m²)	5.6 (0.9～7.9)	1,610 (210～2,970)

施工情報				
単相	200V	15A	内・外選択(直結) 管：液φ6.35・ガスφ9.52	
配管長30m(チャージレス10m) / 高低差20m				

希望小売価格		
室内：MLZ-W4017AS-IN	258,000円(税別)	
室外：MULZ-W4017AS	250,000円(税別)	
本体希望小売価格	508,000円(税別)	
化粧パネル〈ホワイト〉(別売)	22,000円(税別)	
合計希望小売価格	530,000円(税別)	

冷暖房とも主に16畳 MLZ-W5017AS

(JIS C 9612:2013) (JIS C 9612:2005)

期間消費電力量	目標年度	省エネ基準達成率	通年エネルギー消費効率
2,056kWh	2012年度	106%	4.6

	畳数のめやす	能力(kW)	消費電力(W)
冷房	14～21畳(23～34m²)	5.0 (0.9～5.4)	1,950 (260～2,360)
暖房	14～17畳(23～29m²)	6.3 (0.9～8.6)	1,910 (210～3,055)

施工情報				
単相	200V	20A	内・外選択(直結) 管：液φ6.35・ガスφ9.52	
配管長30m(チャージレス10m) / 高低差20m				

希望小売価格		
室内：MLZ-W5017AS-IN	296,000円(税別)	
室外：MULZ-W5017AS	297,000円(税別)	
本体希望小売価格	593,000円(税別)	
化粧パネル〈ホワイト〉(別売)	22,000円(税別)	
合計希望小売価格	615,000円(税別)	

冷暖房とも主に18畳 MLZ-W5617AS

(JIS C 9612:2013) (JIS C 9612:2005)

期間消費電力量	目標年度	省エネ基準達成率	通年エネルギー消費効率
2,407kWh	2012年度	102%	4.4

	畳数のめやす	能力(kW)	消費電力(W)
冷房	15～23畳(25～39m²)	5.6 (0.9～5.8)	2,190 (260～2,480)
暖房	15～18畳(24～30m²)	6.7 (0.9～8.6)	2,040 (210～3,055)

施工情報				
単相	200V	20A	内・外選択(直結) 管：液φ6.35・ガスφ12.7	
配管長30m(チャージレス10m) / 高低差20m				

希望小売価格		
室内：MLZ-W5617AS-IN	358,000円(税別)	
室外：MULZ-W5617AS	345,000円(税別)	
本体希望小売価格	703,000円(税別)	
化粧パネル〈ホワイト〉(別売)	22,000円(税別)	
合計希望小売価格	725,000円(税別)	

冷暖房とも主に20畳 MLZ-W6317AS

(JIS C 9612:2013) (JIS C 9612:2005)

期間消費電力量	目標年度	省エネ基準達成率	通年エネルギー消費効率
2,708kWh	2012年度	102%	4.4

	畳数のめやす	能力(kW)	消費電力(W)
冷房	17～26畳(29～43m²)	6.3 (0.9～6.5)	2,220 (180～2,500)
暖房	16～20畳(26～32m²)	7.1 (0.9～9.7)	2,150 (140～3,665)

施工情報				
単相	200V	20A	内・外選択(直結) 管：液φ6.35・ガスφ12.7	
配管長30m(チャージレス10m) / 高低差20m				

希望小売価格		
室内：MLZ-W6317AS-IN	423,000円(税別)	
室外：MULZ-W6317AS	400,000円(税別)	
本体希望小売価格	823,000円(税別)	
化粧パネル〈ホワイト〉(別売)	22,000円(税別)	
合計希望小売価格	845,000円(税別)	

設置イメージ

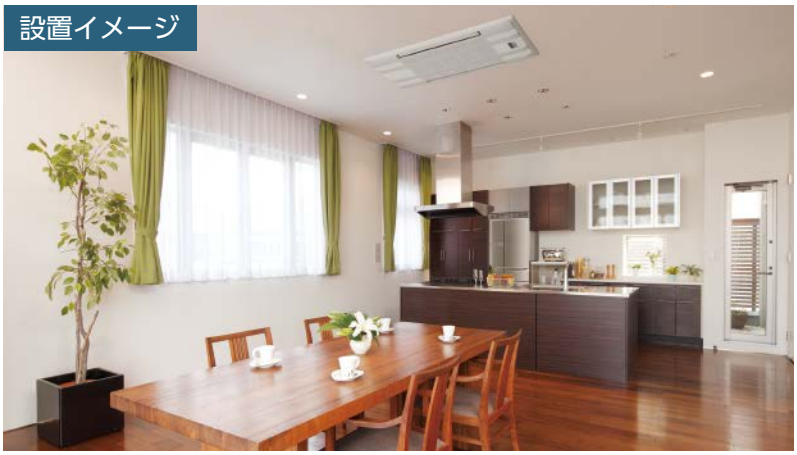

| | | | |

霧ヶ峰 床置形 Kシリーズ

洗練されたフォルムと
コンパクトボディで
インテリアに調和。

ホワイト(W形)
●マンセルNo. 1.0Y 9.2/0.2

ダークブラウン(B形)
●マンセルNo. 4.8YR 2.6/0.4

●室内機／高さ600×幅750×奥行215mm

暖房	
	最高約60℃温風
	長時間連続暖房
●	室温キープシステム
	10℃キープ暖房
●	急速Wヒート
除湿	
●	選べる3モード除湿
気流	
	高天井モード
	上下左右オートフラップ
●	オートフラップ
●	上下スイング
	上下左右涼感スイング
●	上下涼感スイング
清潔	
プラチナエアフィルター	エアフィルター
アレル・除菌フィルター(別売)	空清フィルター
● (前パネル)	はずせるボディ
便利・安心	
●	おこのみ運転
●	ねむり運転
●	操作音階
タイマー	
24h	時刻で予約
●	週間スケジュールタイマー
施工性・その他	
●	HA端子(JEM-A)
●	室内機・リモコン号機設定
	ロスナイ換気
別売	ドレンアップ
●	室内・室外選択受電
	室外機受電
別売	室外機凍結防止ヒーター
●	PAM
長尺配管	
30m	総延長
20m	高低差

リモコン

- ●便利な壁掛け穴付
- ●0.5℃刻みの温度設定
- ●薄型
- ●スライド式カバー

アルミサビナイト室外機 ＊( )内の寸法は、サービスパネルおよび脚部の突出し寸法です。

MUFZ-K2817AS～K5617AS

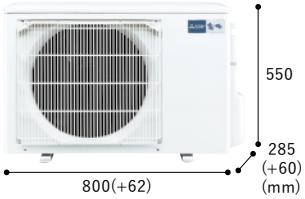

MUFZ-K6317AS

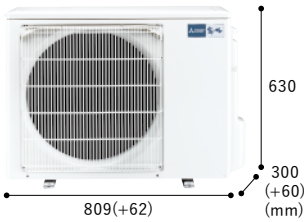

日本製 made in Japan (付属品の一部は除く) フロンラベル B 地球温暖化への影響 R410A 2012年度省エネ基準クリア Wヒートツインフロー 三菱HEMS対応※1 配管再利用可能 長尺配管30m 最大高低差20m 暖房強化モデル 寒冷地仕様 ズバ暖霧ヶ峰 については60ページ

●別売部品:83～86ページ ●機能説明:65・66ページ

冷暖房とも主に10畳 MFZ-K2817AS(W)(B)

(JISC9612:2013) (JISC9612:2005)

期間消費電力量	目標年度	省エネ基準達成率	通年エネルギー消費効率
963kWh	2012年度	105%	5.5

	畳数のめやす	能力(kW)	消費電力(W)
冷房	8～12畳(13～19m²)	2.8 (0.9～3.7)	720 (240～1,560)
暖房	9～11畳(15～18m²)	4.0 (0.9～7.2)	990 (350～2,600)

施工情報				
単相	200V	15A	内・外選択(直結) 管:液φ6.35・ガスφ9.52	
配管長30m(チャージレス10m) / 高低差20m				

希望小売価格		
室内:MFZ-K2817AS-W,-B-IN	156,000円(税別)	
室外:MUFZ-K2817AS	219,000円(税別)	
本体希望小売価格	375,000円(税別)	

冷暖房とも主に12畳 MFZ-K3617AS(W)(B)

(JISC9612:2013) (JISC9612:2005)

期間消費電力量	目標年度	省エネ基準達成率	通年エネルギー消費効率
1,309kWh	2012年度	108%	5.2

	畳数のめやす	能力(kW)	消費電力(W)
冷房	10～15畳(16～25m²)	3.6 (0.9～4.0)	1,160 (240～1,600)
暖房	11～13畳(17～22m²)	4.8 (0.9～7.2)	1,350 (350～2,600)

施工情報				
単相	200V	15A	内・外選択(直結) 管:液φ6.35・ガスφ9.52	
配管長30m(チャージレス10m) / 高低差20m				

希望小売価格		
室内:MFZ-K3617AS-W,-B-IN	166,000円(税別)	
室外:MUFZ-K3617AS	254,000円(税別)	
本体希望小売価格	420,000円(税別)	

冷暖房とも主に14畳 MFZ-K4017AS(W)(B)

(JISC9612:2013) (JISC9612:2005)

期間消費電力量	目標年度	省エネ基準達成率	通年エネルギー消費効率
1,513kWh	2012年度	104%	5.0

	畳数のめやす	能力(kW)	消費電力(W)
冷房	11～17畳(18～28m²)	4.0 (0.9～4.6)	1,070 (240～1,620)
暖房	12～15畳(20～25m²)	5.6 (0.9～8.1)	1,500 (230～2,725)

施工情報				
単相	200V	15A	内・外選択(直結) 管:液φ6.35・ガスφ9.52	
配管長30m(チャージレス10m) / 高低差20m				

希望小売価格		
室内:MFZ-K4017AS-W,-B-IN	176,000円(税別)	
室外:MUFZ-K4017AS	294,000円(税別)	
本体希望小売価格	470,000円(税別)	

冷暖房とも主に16畳 MFZ-K5017AS(W)(B)

(JISC9612:2013) (JISC9612:2005)

期間消費電力量	目標年度	省エネ基準達成率	通年エネルギー消費効率
2,056kWh	2012年度	106%	4.6

	畳数のめやす	能力(kW)	消費電力(W)
冷房	14～21畳(23～34m²)	5.0 (0.9～5.7)	1,650 (240～2,310)
暖房	14～17畳(23～29m²)	6.3 (0.9～8.4)	2,100 (230～3,020)

施工情報				
単相	200V	20A	内・外選択(直結) 管:液φ6.35・ガスφ9.52	
配管長30m(チャージレス10m) / 高低差20m				

希望小売価格		
室内:MFZ-K5017AS-W,-B-IN	211,000円(税別)	
室外:MUFZ-K5017AS	349,000円(税別)	
本体希望小売価格	560,000円(税別)	

冷暖房とも主に18畳 MFZ-K5617AS(W)(B)

(JISC9612:2013) (JISC9612:2005)

期間消費電力量	目標年度	省エネ基準達成率	通年エネルギー消費効率
2,354kWh	2012年度	104%	4.5

	畳数のめやす	能力(kW)	消費電力(W)
冷房	15～23畳(25～39m²)	5.6 (0.9～5.8)	1,950 (240～2,410)
暖房	15～18畳(24～30m²)	6.7 (0.9～8.8)	2,270 (230～3,120)

施工情報				
単相	200V	20A	内・外選択(直結) 管:液φ6.35・ガスφ12.7	
配管長30m(チャージレス10m) / 高低差20m				

希望小売価格		
室内:MFZ-K5617AS-W,-B-IN	256,000円(税別)	
室外:MUFZ-K5617AS	409,000円(税別)	
本体希望小売価格	665,000円(税別)	

冷暖房とも主に20畳 MFZ-K6317AS(W)(B)

(JISC9612:2013) (JISC9612:2005)

期間消費電力量	目標年度	省エネ基準達成率	通年エネルギー消費効率
2,771kWh	2012年度	100%	4.3

	畳数のめやす	能力(kW)	消費電力(W)
冷房	17～26畳(29～43m²)	6.3 (0.9～6.5)	2,330 (280～2,490)
暖房	16～20畳(26～32m²)	7.1 (0.9～9.7)	2,160 (450～3,595)

施工情報				
単相	200V	20A	内・外選択(直結) 管:液φ6.35・ガスφ12.7	
配管長30m(チャージレス10m) / 高低差20m				

希望小売価格		
室内:MFZ-K6317AS-W,-B-IN	306,000円(税別)	
室外:MUFZ-K6317AS	459,000円(税別)	
本体希望小売価格	765,000円(税別)	

設置イメージ

GOOD DESIGN

公益財団法人
日本デザイン振興会主催
2014年度グッドデザイン賞受賞
受賞対象機種:Kシリーズ
分類:生活家電、音響機器、照明器具

●印刷の色は実際の製品色と異なる場合があります。●掲載機種にアース線(アース棒)は同梱されていません。●掲載機種にドレンソケットは同梱されていません。●寒冷地でご使用の場合は、別売の室外機凍結防止ヒーターを設置してください。●MFZ-K3617AS～K5017AS、MTZ-3617AS・4517ASは、既設配管がφ12.7(ガス側)の場合でも再利用可能です。別売の異径継手セット 形名:MAC-A20JP 希望小売価格

霧ヶ峰 壁埋込形

和室になじむ“白木”や、自由に塗れる“素地”。
狭い壁面にも収まるコンパクトな
前面グリル。

●室内機／高さ325×幅748×奥行181mm

暖房	
最高約60℃温風	
長時間連続暖房	
室温キープシステム	●
10℃キープ暖房	
急速Wヒート	
除湿	
選べる3モード除湿	●
気流	
高天井モード	●
上下左右オートフラップ	
オートフラップ	●(前面グリル)
上下スイング	●(前面グリル)
上下左右涼感スイング	
上下涼感スイング	●
清潔	
エアフィルター	プラチナエアフィルター
空清フィルター	
はずせるボディ	
便利・安心	
おこのみ運転	●
ねむり運転	●
操作音階	●
タイマー	
時刻で予約	24h
週間スケジュールタイマー	●
施工性・その他	
HA端子(JEM-A)	●
室内機・リモコン号機設定	●
ロスナイ換気	
ドレンアップ	別売
室内・室外選択受電	●
室外機受電	
室外機凍結防止ヒーター	別売
PAM	●
長尺配管	
総延長	30m
高低差	20m

アルミサビナイト室外機 ＊( )内の寸法は、サービスパネルおよび脚部の突出し寸法です。

MUTZ-2217AS～
4517AS

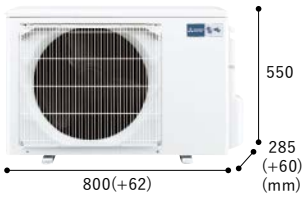

日本製 made in Japan (付属品の一部は除く) フロンラベル B 地球温暖化への影響 R410A 2012年度省エネ基準クリア 三菱HEMS対応※1 配管再利用可能 長尺配管30m 最大高低差20m

●リニューアル:116ページ ●別売部品:83～86ページ ●機能説明:65・66ページ

リモコン

●便利な壁掛け穴付
●0.5℃刻みの温度設定
●薄型
●スライド式カバー

冷暖房とも主に6畳 MTZ-2217AS

(JISC9612:2013) (JISC9612:2005)

期間消費電力量	目標年度2012年度	省エネ基準達成率	通年エネルギー消費効率
771kWh		103%	5.4

	畳数のめやす	能力(kW)	消費電力(W)
冷房	6～9畳(10～15m²)	2.2 (0.9～3.0)	515 (150～800)
暖房	7～9畳(12～15m²)	3.2 (0.9～5.5)	865 (180～2,035)

施工情報				
単相	200V	15A	内・外選択(直結) 管:液φ6.35・ガスφ9.52	
配管長30m(チャージレス10m) / 高低差20m				

希望小売価格	
室内:MTZ-2217AS-IN	128,000円(税別)
室外:MUTZ-2217AS	210,000円(税別)
本体希望小売価格	338,000円(税別)
前面グリル(別売)	36,000円(税別)
据付枠(別売)	7,000円(税別)
合計希望小売価格	381,000円(税別)

冷暖房とも主に8畳 MTZ-2517AS

(JISC9612:2013) (JISC9612:2005)

期間消費電力量	目標年度2012年度	省エネ基準達成率	通年エネルギー消費効率
876kWh		103%	5.4

	畳数のめやす	能力(kW)	消費電力(W)
冷房	7～10畳(11～17m²)	2.5 (0.9～3.1)	625 (150～800)
暖房	7～9畳(12～15m²)	3.4 (0.9～5.7)	865 (180～1,935)

施工情報				
単相	200V	15A	内・外選択(直結) 管:液φ6.35・ガスφ9.52	
配管長30m(チャージレス10m) / 高低差20m				

希望小売価格	
室内:MTZ-2517AS-IN	138,000円(税別)
室外:MUTZ-2517AS	220,000円(税別)
本体希望小売価格	358,000円(税別)
前面グリル(別売)	36,000円(税別)
据付枠(別売)	7,000円(税別)
合計希望小売価格	401,000円(税別)

冷暖房とも主に10畳 MTZ-2817AS

(JISC9612:2013) (JISC9612:2005)

期間消費電力量	目標年度2012年度	省エネ基準達成率	通年エネルギー消費効率
946kWh		107%	5.6

	畳数のめやす	能力(kW)	消費電力(W)
冷房	8～12畳(13～19m²)	2.8 (0.9～3.7)	660 (150～1,180)
暖房	8～10畳(14～17m²)	3.8 (0.9～6.8)	1,010 (230～2,445)

施工情報				
単相	200V	15A	内・外選択(直結) 管:液φ6.35・ガスφ9.52	
配管長30m(チャージレス10m) / 高低差20m				

希望小売価格	
室内:MTZ-2817AS-IN	143,000円(税別)
室外:MUTZ-2817AS	225,000円(税別)
本体希望小売価格	368,000円(税別)
前面グリル(別売)	36,000円(税別)
据付枠(別売)	7,000円(税別)
合計希望小売価格	411,000円(税別)

冷暖房とも主に12畳 MTZ-3617AS

(JISC9612:2013) (JISC9612:2005)

期間消費電力量	目標年度2012年度	省エネ基準達成率	通年エネルギー消費効率
1,335kWh		106%	5.1

	畳数のめやす	能力(kW)	消費電力(W)
冷房	10～15畳(16～25m²)	3.6 (0.9～3.8)	1,140 (150～1,190)
暖房	11～13畳(17～22m²)	4.8 (0.9～7.0)	1,495 (230～2,645)

施工情報				
単相	200V	15A	内・外選択(直結) 管:液φ6.35・ガスφ9.52	
配管長30m(チャージレス10m) / 高低差20m				

希望小売価格	
室内:MTZ-3617AS-IN	153,000円(税別)
室外:MUTZ-3617AS	240,000円(税別)
本体希望小売価格	393,000円(税別)
前面グリル(別売)	36,000円(税別)
据付枠(別売)	7,000円(税別)
合計希望小売価格	436,000円(税別)

冷暖房とも主に14畳 MTZ-4517AS

(JISC9612:2013) (JISC9612:2005)

期間消費電力量	目標年度2012年度	省エネ基準達成率	通年エネルギー消費効率
1,935kWh		102%	4.4

	畳数のめやす	能力(kW)	消費電力(W)
冷房	12～19畳(20～31m²)	4.5 (0.9～5.0)	1,670 (250～2,050)
暖房	12～15畳(19～24m²)	5.3 (0.9～7.9)	1,590 (240～2,930)

施工情報				
単相	200V	15A	内・外選択(直結) 管:液φ6.35・ガスφ9.52	
配管長30m(チャージレス10m) / 高低差20m				

希望小売価格	
室内:MTZ-4517AS-IN	188,000円(税別)
室外:MUTZ-4517AS	265,000円(税別)
本体希望小売価格	453,000円(税別)
前面グリル(別売)	36,000円(税別)
据付枠(別売)	7,000円(税別)
合計希望小売価格	496,000円(税別)

設置イメージ

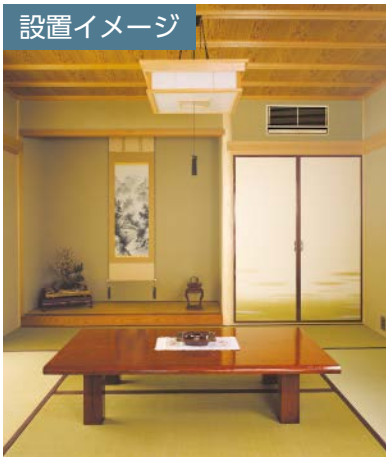

暮らしにあわせて選べる3色のパネル ハウジングエアコン壁埋込形 別売部品

MAC-726TG 白木

MAC-727TG ホワイト

MAC-728TG 素地

★素地グリルについて

◎前面グリルMAC-728TGは内装色にあわせて自由な塗装が可能な素地グリルです。塗装する際には次のことに注意してください。●塗装は、木製用(ウレタン系)の塗料をお選びください。●吹付け(スプレー)塗装後、自然乾燥させることをおすすめします。●強制乾燥は歪みの原因となりますので避けてください。●吹出しルーバーの形状など塗装が難しい所がありますので、専門業者に依頼することをおすすめします。

●前面グリル

形名	カラー	外形寸法	希望小売価格(税別)
MAC-726TG	白木	高さ345×幅770×奥行9(+19)mm	各36,000円
MAC-727TG	ホワイト		
MAC-728TG	素地		

●据付枠

形名	外形寸法	希望小売価格(税別)
MAC-603TW	高さ337×幅760×奥行262mm	7,000円

＊前面グリルの奥行は据え付けた際に壁面から出る寸法です。( )内は運転時のベーン最大突出し寸法です。
＊据付枠は、壁面(石こうボードなど)を貼る前に設置してください。

(税別):2,000円をご利用ください。※1:別売部品のご購入・専門業者による専用工事およびお客様による設定が必要です。なお、無線LANアダプター(HEMS用)とシステムコントローラーは併用できません。

(写真・イラストはすべてイメージです)

霧ヶ峰 フリービルトイン形

暖房	
	最高約60℃温風
	長時間連続暖房
●	室温キープシステム
	10℃キープ暖房
	急速Wヒート
除湿	
●	選べる3モード除湿
気流	
●	高天井モード
	上下左右オートフラップ
	オートフラップ
	上下スイング
	上下左右涼感スイング
	上下涼感スイング
清潔	
プラチナエアフィルター(別売部品に同梱)	エアフィルター
	空清フィルター
	はずせるボディ
便利・安心	
●	おこのみ運転
●	ねむり運転
●	操作音階
タイマー	
24h	時刻で予約
●	週間スケジュールタイマー
施工性・その他	
●	HA端子(JEM-A)
●	室内機・リモコン号機設定
※1	ロスナイ換気
●	ドレンアップ
●	室内・室外選択受電
	室外機受電
別売	室外機凍結防止ヒーター
●	PAM
長尺配管	
30m	総延長
20m	高低差

お部屋のインテリアにあわせて、自在にレイアウト。

●室内機／高さ230×幅770(+65)×奥行450mm

＊室内機寸法中(　)内の寸法は、電気品箱が付いた状態での寸法です。電気品箱は据付形態により取付け位置が異なります。

＊室内機本体以外は別売

■ 一面グリル設置

■ 分離グリル設置

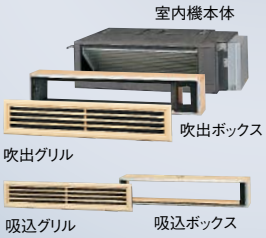

ダクト設置時の例

Ⓐ 吹出側
3m×2本＝6m

Ⓑ 吸込側
0.5m×2本＝1m

総 長＝計7m以下

受光部は別売部品で
最大10mまで離して設置できます。

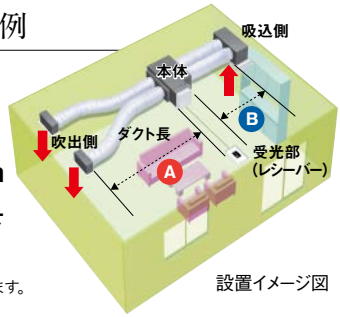

設置イメージ図

■ 天井埋込設置

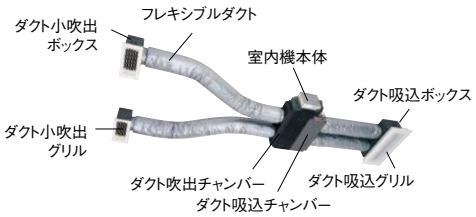

アルミサビナイト室外機

＊(　)内の寸法は、サービスパネルおよび脚部の突出し寸法です。

MUBZ-2817AS～5017AS

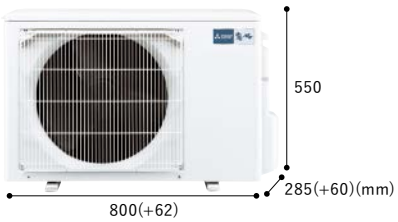

リモコン

●便利な壁掛け穴付
●0.5℃刻みの温度設定
●薄型
●スライド式カバー

日本製 made in Japan (付属品の一部は除く) | フロンラベル B 地球温暖化への影響 | R410A | 2012年度省エネ基準クリア | ドレンUP 本体底面より500mmまで対応可能 | 三菱HEMS対応※2 | 配管再利用可能 | 長尺配管30m 最大高低差20m

●別売部品:83～86ページ
●機能説明:65・66ページ

冷暖房とも主に10畳 MBZ-2817AS

(JISC9612:2013)　(JISC 9612:2005)

期間消費電力量	目標年度	省エネ基準達成率	通年エネルギー消費効率
981kWh	2012年度	103%	5.4

	畳数のめやす	能力(kW)	消費電力(W)
冷房	8～12畳(13～19m²)	2.8 (0.9～3.3)	735 (190～930)
暖房	9～11畳(15～18m²)	4.0 (0.7～6.5)	1,015 (130～2,115)

施工情報				
単相	200V	15A	内・外選択(直結) 管:液φ6.35・ガスφ9.52	
配管長30m(チャージレス10m) / 高低差20m				

希望小売価格		
室内:MBZ-2817AS-IN	170,000円(税別)	
室外:MUBZ-2817AS	220,000円(税別)	
本体希望小売価格	390,000円(税別)	

設置パターン別に別売部品が必要です。

冷暖房とも主に12畳 MBZ-3617AS

(JISC9612:2013)　(JISC 9612:2005)

期間消費電力量	目標年度	省エネ基準達成率	通年エネルギー消費効率
1,362kWh	2012年度	104%	5.0

	畳数のめやす	能力(kW)	消費電力(W)
冷房	10～15畳(16～25m²)	3.6 (0.9～4.1)	1,050 (165～1,300)
暖房	11～13畳(17～22m²)	4.8 (0.8～7.3)	1,270 (130～2,500)

施工情報				
単相	200V	15A	内・外選択(直結) 管:液φ6.35・ガスφ9.52	
配管長30m(チャージレス10m) / 高低差20m				

希望小売価格		
室内:MBZ-3617AS-IN	190,000円(税別)	
室外:MUBZ-3617AS	240,000円(税別)	
本体希望小売価格	430,000円(税別)	

設置パターン別に別売部品が必要です。

冷暖房とも主に14畳 MBZ-4017AS

(JISC9612:2013)　(JISC 9612:2005)

期間消費電力量	目標年度	省エネ基準達成率	通年エネルギー消費効率
1,513kWh	2012年度	104%	5.0

	畳数のめやす	能力(kW)	消費電力(W)
冷房	11～17畳(18～28m²)	4.0 (0.9～4.3)	1,220 (165～1,350)
暖房	12～15畳(20～25m²)	5.6 (0.8～8.1)	1,700 (130～2,965)

施工情報				
単相	200V	15A	内・外選択(直結) 管:液φ6.35・ガスφ9.52	
配管長30m(チャージレス10m) / 高低差20m				

希望小売価格		
室内:MBZ-4017AS-IN	210,000円(税別)	
室外:MUBZ-4017AS	280,000円(税別)	
本体希望小売価格	490,000円(税別)	

設置パターン別に別売部品が必要です。

冷暖房とも主に16畳 MBZ-5017AS

(JISC9612:2013)　(JISC 9612:2005)

期間消費電力量	目標年度	省エネ基準達成率	通年エネルギー消費効率
2,149kWh	2012年度	102%	4.4

	畳数のめやす	能力(kW)	消費電力(W)
冷房	14～21畳(23～34m²)	5.0 (0.9～5.3)	2,230 (240～2,410)
暖房	14～17畳(23～29m²)	6.3 (0.9～8.8)	2,020 (210～3,460)

施工情報				
単相	200V	20A	内・外選択(直結) 管:液φ6.35・ガスφ9.52	
配管長30m(チャージレス10m) / 高低差20m				

希望小売価格		
室内:MBZ-5017AS-IN	222,000円(税別)	
室外:MUBZ-5017AS	331,000円(税別)	
本体希望小売価格	553,000円(税別)	

設置パターン別に別売部品が必要です。

設置イメージ

フリービルトイン形は当社製のロスナイセントラル(別売)に接続できます。接続可能機種については66ページをご覧ください。

●印刷の色は実際の製品色とは異なる場合があります。●掲載機種にアース線(アース棒)は同梱されていません。●掲載機種にドレンソケットは同梱されていません。●寒冷地でご使用の場合は、別売の室外機凍結防止ヒーターを設置してください。●MBZ-3617AS～5017ASは既設配管がφ12.7(ガス側)の場合でも再利用可能です。別売の異径継手セット 形名:MAC-A20JP 希望小売価格(税別):2,000円をご利用ください。※1:別売のダクト吸込ボックス 形名:MAC-510SBとロスナイ接続用給気フランジ 形名:MAC-513LKなどを用いてロスナイ換気ができます。※2:別売部品のご購入・専門業者による専用工事およびお客様による設定が必要です。なお、無線LANアダプター(HEMS用)とシステムコントローラーは併用できません。

フリービルトイン形設置パターン

フリービルトイン形の設置パターン別施工要領および特性表は暮らしと設備の業務支援サイト[WIN²K]に掲載しています。

暮らしと設備の業務支援サイト WIN²K
WIN²K 製品のカタログ・技術情報などはこちら 三菱電機WIN2K 検索

パターン A 半間幅天袋吊り設置［一面グリル］

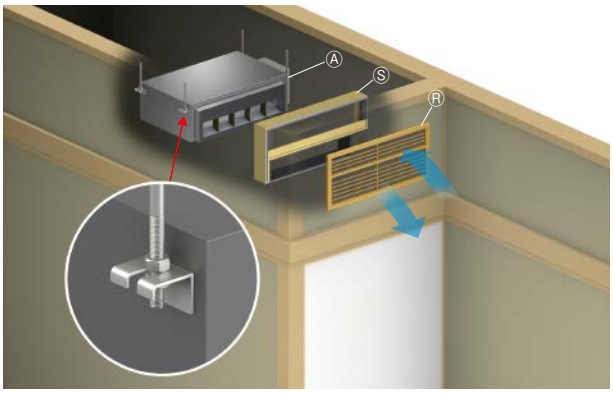

＊点検口は後日のアフターサービス用として必要となりますので必ず設けてください。

必要部品希望小売価格

ⒶMAC-500FC	6,000円(税別)
⒭MAC-525TG／MAC-526TG	各35,000円(税別)
⒮MAC-529TB	20,000円(税別)
合計希望小売価格(工事費別)	61,000円(税別)

別売部品一覧（□はイラスト図示部品）

品名		形名	希望小売価格(税別)
Ⓐ	吹出チャンバー※1	MAC-500FC	6,000円
Ⓡ	一面グリル(白木)※2	MAC-525TG	35,000円
Ⓡ	一面グリル(ホワイト)※2	MAC-526TG	35,000円
Ⓢ	一面グリル用据付ボックス	MAC-529TB	20,000円

※1:室内機の先行準備の時点で取り付けてください。 ※2:一面グリルは、いずれかを選定してください。

パターン B 半間幅地袋置き設置［一面グリル］

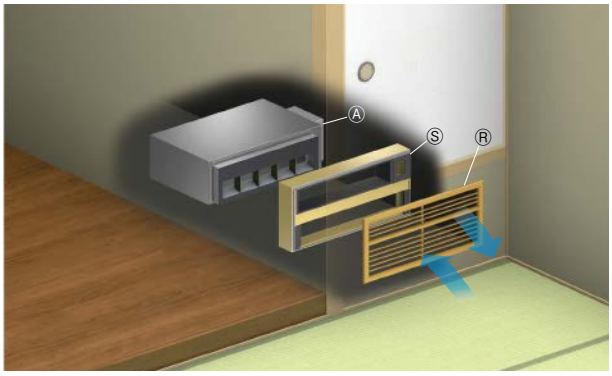

＊点検口は後日のアフターサービス用として必要となりますので必ず設けてください。
＊地袋に設置する場合は、吸込温度の補正を行うため、本体電気品箱の中にある基板上のスイッチ(SW24)を切り替えてください。

必要部品希望小売価格

Ⓐ MAC-500FC	6,000円(税別)
Ⓡ MAC-525TG／MAC-526TG	各35,000円(税別)
Ⓢ MAC-529TB	20,000円(税別)
合計希望小売価格(工事費別)	61,000円(税別)

別売部品一覧（□はイラスト図示部品）

品名		形名	希望小売価格(税別)
Ⓐ	吹出チャンバー※1	MAC-500FC	6,000円
Ⓡ	一面グリル(白木)※2	MAC-525TG	35,000円
Ⓡ	一面グリル(ホワイト)※2	MAC-526TG	35,000円
Ⓢ	一面グリル用据付ボックス	MAC-529TB	20,000円

※1:室内機の先行準備の時点で取り付けてください。 ※2:一面グリルは、いずれかを選定してください。

パターン C 半間幅天袋吊り設置［分離グリル縦置き］

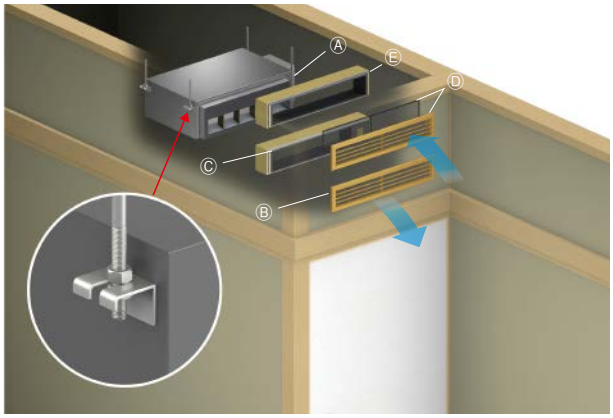

＊点検口は後日のアフターサービス用として必要となりますので必ず設けてください。

必要部品希望小売価格

ⒶMAC-500FC	6,000円(税別)
ⒷMAC-501FG／MAC-502FG	各12,000円(税別)
ⒸMAC-503FB	8,000円(税別)
ⒹMAC-504SG／MAC-505SG	各14,000円(税別)
ⒺMAC-506SB	8,000円(税別)
合計希望小売価格(工事費別)	48,000円(税別)

別売部品一覧（□はイラスト図示部品）

品名		形名	希望小売価格(税別)
Ⓐ	吹出チャンバー※1	MAC-500FC	6,000円
Ⓑ	吹出グリル(白木)※2	MAC-501FG	12,000円
Ⓑ	吹出グリル(ホワイト)※2	MAC-502FG	12,000円
Ⓒ	吹出ボックス	MAC-503FB	8,000円
Ⓓ	吸込グリル(白木)※3※4	MAC-504SG	14,000円
Ⓓ	吸込グリル(ホワイト)※3※4	MAC-505SG	14,000円
Ⓔ	吸込ボックス	MAC-506SB	8,000円

※1:室内機の先行準備の時点で取り付けてください。※2:吹出グリルは、いずれかを選定してください。
※3:吸込グリルは、いずれかを選定してください。※4:フィルター付。

パターン D 半間幅地袋置き設置［分離グリル縦置き］

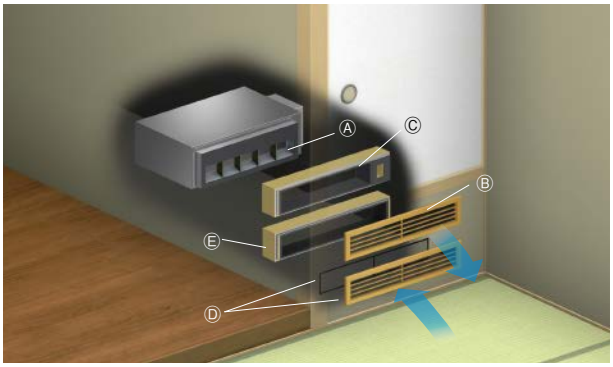

＊点検口は後日のアフターサービス用として必要となりますので必ず設けてください。
＊地袋に設置する場合は、吸込温度の補正を行うため、本体電気品箱の中にある基板上のスイッチ(SW24)を切り替えてください。

必要部品希望小売価格

ⒶMAC-500FC	6,000円(税別)
ⒷMAC-501FG／MAC-502FG	各12,000円(税別)
ⒸMAC-503FB	8,000円(税別)
ⒹMAC-504SG／MAC-505SG	各14,000円(税別)
ⒺMAC-506SB	8,000円(税別)
合計希望小売価格(工事費別)	48,000円(税別)

別売部品一覧（□はイラスト図示部品）

品名		形名	希望小売価格(税別)
Ⓐ	吹出チャンバー※1	MAC-500FC	6,000円
Ⓑ	吹出グリル(白木)※2	MAC-501FG	12,000円
Ⓑ	吹出グリル(ホワイト)※2	MAC-502FG	12,000円
Ⓒ	吹出ボックス	MAC-503FB	8,000円
Ⓓ	吸込グリル(白木)※3※4	MAC-504SG	14,000円
Ⓓ	吸込グリル(ホワイト)※3※4	MAC-505SG	14,000円
Ⓔ	吸込ボックス	MAC-506SB	8,000円

※1:室内機の先行準備の時点で取り付けてください。※2:吹出グリルは、いずれかを選定してください。
※3:吸込グリルは、いずれかを選定してください。※4:フィルター付。

（写真・イラストはすべてイメージです）

パターン E　一間幅天袋吊り設置

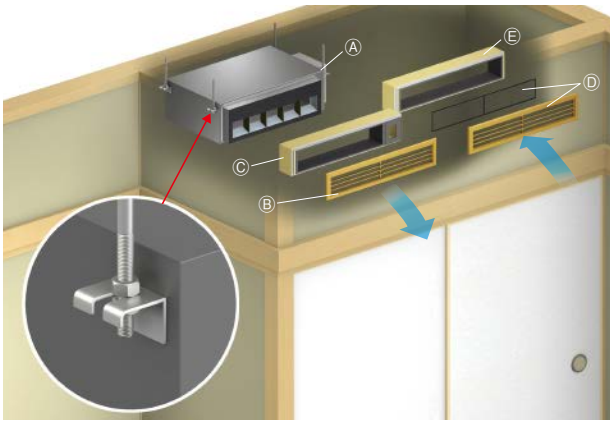

＊点検口は後日のアフターサービス用として必要となりますので必ず設けてください。

■必要部品希望小売価格

ⒶMAC-500FC	6,000円(税別)
ⒷMAC-501FG／MAC-502FG	各12,000円(税別)
ⒸMAC-503FB	8,000円(税別)
ⒹMAC-504SG／MAC-505SG	各14,000円(税別)
ⒺMAC-506SB	8,000円(税別)
合計希望小売価格(工事費別)	48,000円(税別)

■別売部品一覧（□はイラスト図示部品）

品　名		形　名	希望小売価格(税別)
Ⓐ	吹出チャンバー※1	MAC-500FC	6,000円
Ⓑ	吹出グリル(白木)※2	MAC-501FG	12,000円
Ⓑ	吹出グリル(ホワイト)※2	MAC-502FG	12,000円
Ⓒ	吹出ボックス	MAC-503FB	8,000円
Ⓓ	吸込グリル(白木)※3※4	MAC-504SG	14,000円
Ⓓ	吸込グリル(ホワイト)※3※4	MAC-505SG	14,000円
Ⓔ	吸込ボックス	MAC-506SB	8,000円

※1:室内機の先行準備の時点で取り付けてください。※2:吹出グリルは、いずれかを選定してください。
※3:吸込グリルは、いずれかを選定してください。※4:フィルター付。

パターン F　一間幅天袋置き設置

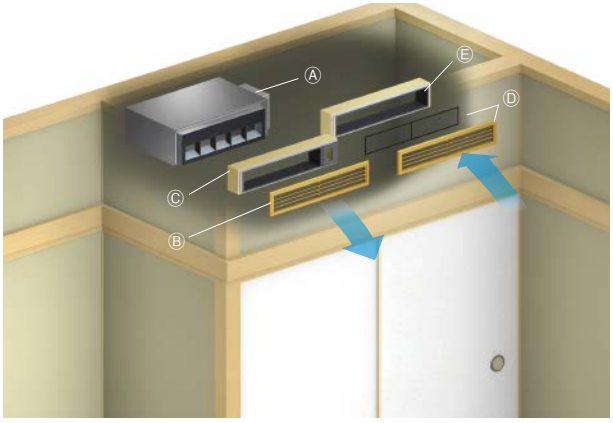

＊点検口は後日のアフターサービス用として必要となりますので必ず設けてください。

■必要部品希望小売価格

ⒶMAC-500FC	6,000円(税別)
ⒷMAC-501FG／MAC-502FG	各12,000円(税別)
ⒸMAC-503FB	8,000円(税別)
ⒹMAC-504SG／MAC-505SG	各14,000円(税別)
ⒺMAC-506SB	8,000円(税別)
合計希望小売価格(工事費別)	48,000円(税別)

■別売部品一覧（□はイラスト図示部品）

品　名		形　名	希望小売価格(税別)
Ⓐ	吹出チャンバー※1	MAC-500FC	6,000円
Ⓑ	吹出グリル(白木)※2	MAC-501FG	12,000円
Ⓑ	吹出グリル(ホワイト)※2	MAC-502FG	12,000円
Ⓒ	吹出ボックス	MAC-503FB	8,000円
Ⓓ	吸込グリル(白木)※3※4	MAC-504SG	14,000円
Ⓓ	吸込グリル(ホワイト)※3※4	MAC-505SG	14,000円
Ⓔ	吸込ボックス	MAC-506SB	8,000円

※1:室内機の先行準備の時点で取り付けてください。※2:吹出グリルは、いずれかを選定してください。
※3:吸込グリルは、いずれかを選定してください。※4:フィルター付。

パターン H　下がり天井設置［キャンバスダクトなし］

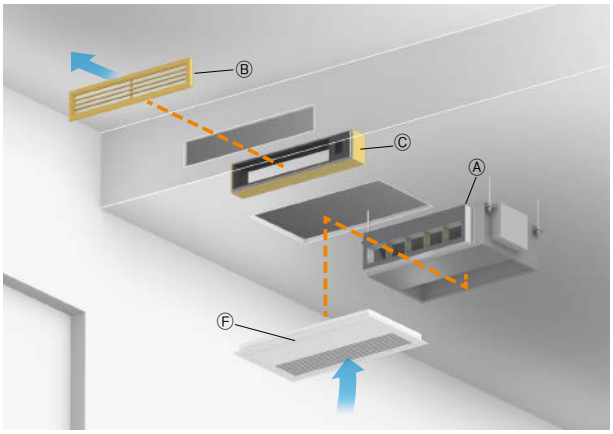

＊天井開口部が点検口となります。

■必要部品希望小売価格

ⒶMAC-500FC	6,000円(税別)
ⒷMAC-501FG／MAC-502FG	各12,000円(税別)
ⒸMAC-503FB	8,000円(税別)
ⒻMAC-530UP	45,000円(税別)
合計希望小売価格(工事費別)	71,000円(税別)

■別売部品一覧

（□はイラスト図示部品）●必要に応じて「キャンバスダクト」をご使用ください。

品　名		形　名	希望小売価格(税別)
Ⓐ	吹出チャンバー※1	MAC-500FC	6,000円
Ⓑ	吹出グリル(白木)※2	MAC-501FG	12,000円
Ⓑ	吹出グリル(ホワイト)※2	MAC-502FG	12,000円
Ⓒ	吹出ボックス	MAC-503FB	8,000円
Ⓕ	下吸込パネル※3	MAC-530UP	45,000円
	レシーバー(リモコン受光部)取付具※4	MAC-523RT(オプション)	2,000円
	キャンバスダクト	MAC-508CD(オプション)	30,000円
	レシーバー(リモコン受光部)延長コード※5	MAC-551RC(オプション)	8,000円

※1:室内機の先行準備の時点で取り付けてください。 ※2:吹出グリルは、いずれかを選定してください。 ※3:フィルター付
※4:受信装置は吹出ボックスMAC-503FBに取付け可能ですが、それ以外の場所(天井など)に取り付ける場合にご使用ください。※5:室内機に付属している長さ(2m)で不足する場合にご使用ください。延長コードの長さ:10m

パターン I　天埋設置下吸込パネルタイプ［1方向吹出・キャンバスダクトなし］★

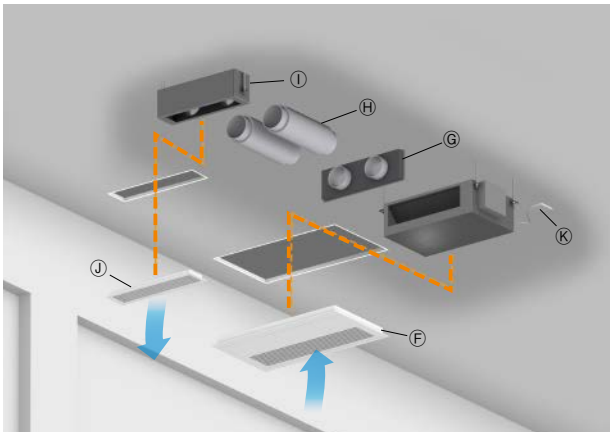

フレキシブルダクト使用制限

	許容ダクト長	ダクト曲がり部
吹出側ダクト	7m以下	90°以下1か所

＊天井開口部が点検口となります。

■必要部品希望小売価格　（ダクト長2mの場合）

ⒻMAC-530UP	45,000円(税別)
ⒼMAC-514FC	12,000円(税別)
ⒽMAC-516FD×2	26,000円(税別)
ⒾMAC-517FB	26,000円(税別)
ⒿMAC-518FG／MAC-519FG	各25,000円(税別)
⒦MAC-523RT	2,000円(税別)
合計希望小売価格(工事費別)	136,000円(税別)

■別売部品一覧

（□はイラスト図示部品）●必要に応じて「キャンバスダクト」をご使用ください。

品　名		形　名	希望小売価格(税別)
Ⓕ	下吸込パネル※1	MAC-530UP	45,000円
Ⓖ	ダクト吹出チャンバー※2	MAC-514FC	12,000円
Ⓗ	フレキシブルダクト (φ150、2m)	MAC-516FD	13,000円
Ⓘ	ダクト大吹出ボックス	MAC-517FB	26,000円
Ⓙ	ダクト大吹出グリル(ホワイト)※3	MAC-518FG	25,000円
Ⓙ	ダクト大吹出グリル(ベージュ)※3	MAC-519FG	25,000円
Ⓚ	レシーバー(リモコン受光部)取付具	MAC-523RT	2,000円
	キャンバスダクト	MAC-508CD(オプション)	30,000円
	レシーバー(リモコン受光部)延長コード※4	MAC-551RC(オプション)	8,000円

※1:フィルター付 ※2:室内機の先行準備の時点で取り付けてください。※3:吹出グリルは、いずれかを選定してください。※4:室内機に付属している長さ(2m)で不足する場合にご使用ください。延長コードの長さ:10m ＊ドレンポンプは室内機に内蔵しています。

★ダクト長が3mを超える場合は、風量アップを図る必要があるため、電気品箱の中にある基板上の風量切換スイッチを切り替えてください。

パターンJ 天埋設置下吸込パネルタイプ[2方向吹出・キャンバスダクトなし]★

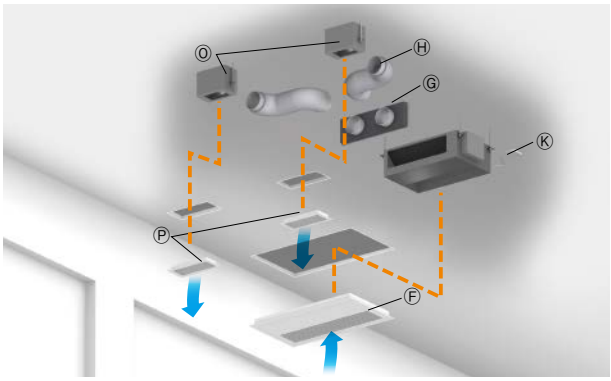

フレキシブルダクト使用制限

	許容ダクト長	ダクト曲がり部
吹出側ダクト	7m以下	90°以下1か所

*天井開口部が点検口となります。

■必要部品希望小売価格 (ダクト長2mの場合)

Ⓕ MAC-530UP	45,000円(税別)
Ⓖ MAC-514FC	12,000円(税別)
Ⓗ MAC-516FD×2	26,000円(税別)
Ⓞ MAC-520FB×2	40,000円(税別)
Ⓟ MAC-521FG／MAC-522FG×2	各36,000円(税別)
Ⓚ MAC-523RT	2,000円(税別)
合計希望小売価格(工事費別)	161,000円(税別)

■別売部品一覧

(□はイラスト図示部品) ●必要に応じて「キャンバスダクト」をご使用ください。

	品　名	形　名	希望小売価格(税別)
Ⓕ	下吸込パネル※1	MAC-530UP	45,000円
Ⓖ	ダクト吹出チャンバー※2	MAC-514FC	12,000円
Ⓗ	フレキシブルダクト(φ150、1m)	MAC-515FD	9,000円
Ⓗ	フレキシブルダクト(φ150、2m)	MAC-516FD	13,000円
Ⓞ	ダクト小吹出ボックス	MAC-520FB	20,000円
Ⓟ	ダクト小吹出グリル(ホワイト)※3	MAC-521FG	18,000円
Ⓟ	ダクト小吹出グリル(ベージュ)※3	MAC-522FG	18,000円
Ⓚ	レシーバー(リモコン受光部)取付具	MAC-523RT	2,000円
	キャンバスダクト	MAC-508CD(オプション)	30,000円
	レシーバー(リモコン受光部)延長コード※4	MAC-551RC(オプション)	8,000円

※1:フィルター付。※2:室内機の先行準備の時点で取り付けてください。※3:吹出グリルは、いずれかを選定してください。※4:室内機に付属している長さ(2m)で不足する場合にご使用ください。延長コードの長さ:10m
*ドレンポンプは室内機に内蔵しています。ダクト小吹出グリルは2セット必要です。

パターンK 天埋設置吸吹両ダクトタイプ[1方向吹出]★

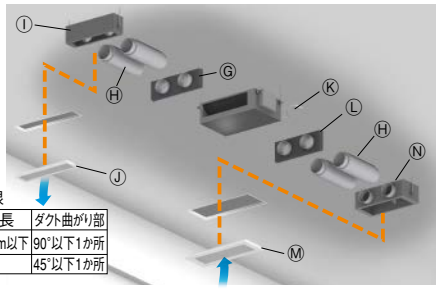

*点検口は後日のアフターサービス用として必要になりますので必ず設けてください。

フレキシブルダクト使用制限

	許容ダクト長	ダクト曲がり部
吹出側ダクト	吸込側とあわせて7m以下	90°以下1か所
吸込側ダクト	1m以下	45°以下1か所

■必要部品希望小売価格 (ダクト長吹出側2m、吸込側1mの場合)

Ⓛ MAC-509SC	12,000円(税別)
Ⓝ MAC-510SB	26,000円(税別)
Ⓜ MAC-511SG／MAC-512SG	各25,000円(税別)
Ⓖ MAC-514FC	12,000円(税別)
Ⓗ MAC-515FD×2	18,000円(税別)
Ⓗ MAC-516FD×2	26,000円(税別)
Ⓘ MAC-517FB	26,000円(税別)
Ⓙ MAC-518FG／MAC-519FG	各25,000円(税別)
Ⓚ MAC-523RT	2,000円(税別)
合計希望小売価格(工事費別)	172,000円(税別)

■別売部品一覧(□はイラスト図示部品)

	品　名	形　名	希望小売価格(税別)
Ⓛ	ダクト吸込チャンバー※1	MAC-509SC	12,000円
Ⓝ	ダクト吸込ボックス※2	MAC-510SB	26,000円
Ⓜ	ダクト吸込グリル(ホワイト)※3	MAC-511SG	25,000円
Ⓜ	ダクト吸込グリル(ベージュ)※3	MAC-512SG	25,000円
Ⓖ	ダクト吹出チャンバー※1	MAC-514FC	12,000円
Ⓗ	フレキシブルダクト(φ150、1m)	MAC-515FD	9,000円
Ⓗ	フレキシブルダクト(φ150、2m)	MAC-516FD	13,000円
Ⓘ	ダクト大吹出ボックス	MAC-517FB	26,000円
Ⓙ	ダクト大吹出グリル(ホワイト)※4	MAC-518FG	25,000円
Ⓙ	ダクト大吹出グリル(ベージュ)※4	MAC-519FG	25,000円
Ⓚ	レシーバー(リモコン受光部)取付具	MAC-523RT	2,000円
	ロスナイ給気フランジ※5	MAC-513LK(オプション)	3,000円
	レシーバー(リモコン受光部)延長コード※6	MAC-551RC(オプション)	8,000円

※1:室内機の先行準備の時点で取り付けてください。※2:フィルター付 ※3:吸込グリルは、いずれかを選定してください。※4:吹出グリルは、いずれかを選定してください。※5:ロスナイ接続時のみご使用ください。※6:室内機に付属している長さ(2m)で不足する場合にご使用ください。延長コードの長さ:10m *ドレンポンプは室内機に内蔵しています。

パターンL 天埋設置吸吹両ダクトタイプ[2方向吹出]★

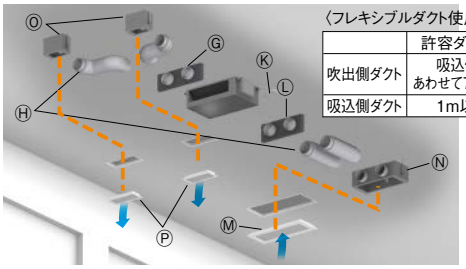

〈フレキシブルダクト使用制限〉

	許容ダクト長	ダクト曲がり部
吹出側ダクト	吸込側とあわせて7m以下	90°以下1か所
吸込側ダクト	1m以下	45°以下1か所

*点検口は後日のアフターサービス用として必要となりますので必ず設けてください。

■必要部品希望小売価格 (ダクト長吹出側2m、吸込側1mの場合)

Ⓛ MAC-509SC	12,000円(税別)
Ⓝ MAC-510SB	26,000円(税別)
Ⓜ MAC-511SG／MAC-512SG	各25,000円(税別)
Ⓖ MAC-514FC	12,000円(税別)
Ⓗ MAC-515FD×2	18,000円(税別)
Ⓗ MAC-516FD×2	26,000円(税別)
Ⓞ MAC-520FB×2	40,000円(税別)
Ⓟ MAC-521FG／MAC-522FG×2	各36,000円(税別)
Ⓚ MAC-523RT	2,000円(税別)
合計希望小売価格(工事費別)	197,000円(税別)

■別売部品一覧(□はイラスト図示部品)

	品　名	形　名	希望小売価格(税別)
Ⓛ	ダクト吸込チャンバー※1	MAC-509SC	12,000円
Ⓝ	ダクト吸込ボックス※2	MAC-510SB	26,000円
Ⓜ	ダクト吸込グリル(ホワイト)※3	MAC-511SG	25,000円
Ⓜ	ダクト吸込グリル(ベージュ)※3	MAC-512SG	25,000円
Ⓖ	ダクト吹出チャンバー※1	MAC-514FC	12,000円
Ⓗ	フレキシブルダクト(φ150、1m)	MAC-515FD	9,000円
Ⓗ	フレキシブルダクト(φ150、2m)	MAC-516FD	13,000円
Ⓞ	ダクト小吹出ボックス	MAC-520FB	20,000円
Ⓟ	ダクト小吹出グリル(ホワイト)※3	MAC-521FG	18,000円
Ⓟ	ダクト小吹出グリル(ベージュ)※4	MAC-522FG	18,000円
Ⓚ	レシーバー(リモコン受光部)取付具	MAC-523RT	2,000円
	ロスナイ給気フランジ※5	MAC-513LK(オプション)	3,000円
	レシーバー(リモコン受光部)延長コード※6	MAC-551RC(オプション)	8,000円

※1:室内機の先行準備の時点で取り付けてください。※2:フィルター付 ※3:吸込グリルは、いずれかを選定してください。※4:吹出グリルは、いずれかを選定してください。※5:ロスナイ接続時のみご使用ください。※6:室内機に付属している長さ(2m)で不足する場合にご使用ください。延長コードの長さ:10m *ドレンポンプは室内機に内蔵しています。ダクト小吹出ボックスとダクト小吹出グリルは2セット必要です。

パターンM 下がり天井タイプ[直付レール・フィルターセット使用]

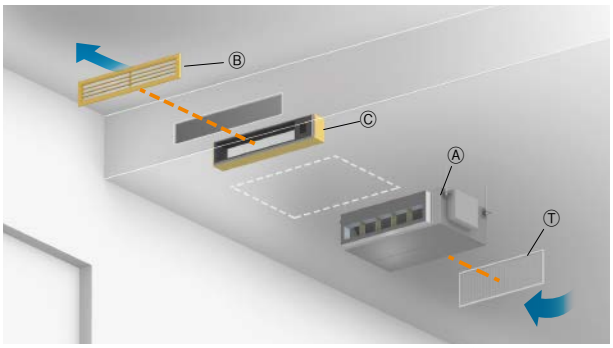

*点検口は後日のアフターサービス用として必要となりますので必ず設けてください。
*別途天井面に吸込み口を必ず設けてください。

■必要部品希望小売価格

Ⓐ MAC-500FC	6,000円(税別)
Ⓑ MAC-501FG／MAC-502FG	各12,000円(税別)
Ⓒ MAC-503FB	8,000円(税別)
Ⓣ MAC-552HR	8,000円(税別)
合計希望小売価格(工事費別)	34,000円(税別)

■別売部品一覧(□はイラスト図示部品)

	品　名	形　名	希望小売価格(税別)
Ⓐ	吹出チャンバー※1	MAC-500FC	6,000円
Ⓑ	吹出グリル(白木)※2	MAC-501FG	12,000円
Ⓑ	吹出グリル(ホワイト)※2	MAC-502FG	12,000円
Ⓒ	吹出ボックス	MAC-503FB	8,000円
Ⓣ	直付レール・フィルターセット	MAC-552HR	8,000円

※1:室内機の先行準備の時点で取り付けてください。※2:吹出グリルは、いずれかを選定してください。

★ダクト長が3mを超える場合は、風量アップを図る必要があるため、電気品箱の中にある基板上の風量切換スイッチを切り替えてください。

(写真・イラストはすべてイメージです)

パターン A　半間幅天袋吊り設置［一面グリル］

■ 設置構成図および設置スペース必要寸法

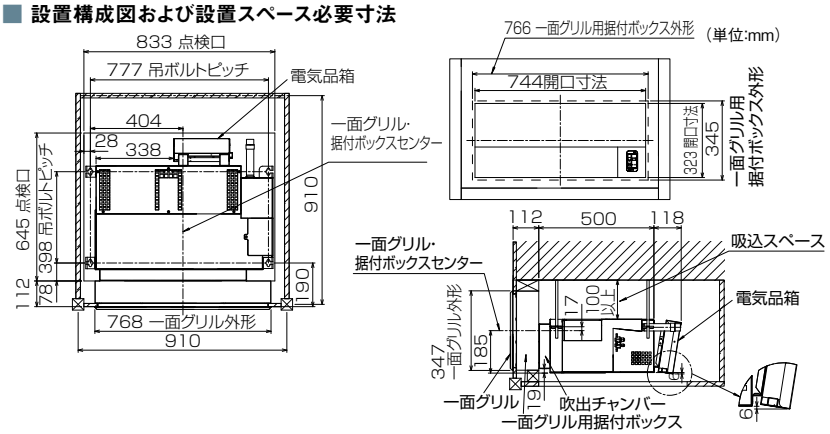

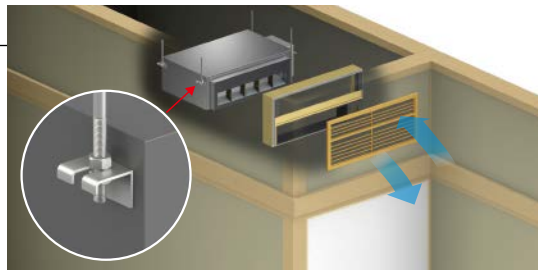

支柱:現地調達

- 室内機およびその他施工部材は支柱（現地調達）などを用いて必ず確実に固定してください。
- 室内機およびその他施工部材は必ず水平にセットしてください。
- 室内機の質量により据付枠が傾斜しないよう室内機収納室内の補強を確実に行ってください。
- 点検口は必ず設けてください。
- 室内機の下面に支柱を設ける場合は、室内機の振動が壁面などへ伝わらないようにゴムなど（現地調達）を間に入れてください。

パターン F　一間幅天袋置き設置

■ 設置構成図および設置スペース必要寸法

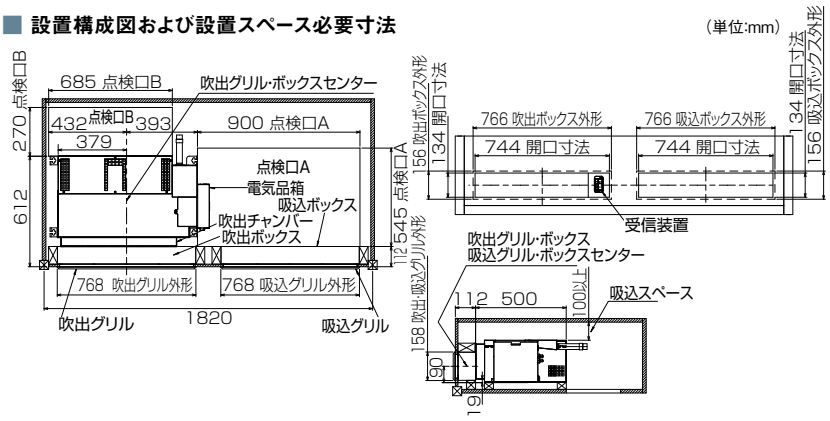

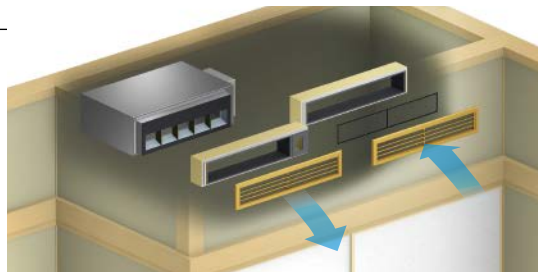

支柱:現地調達

- 室内機およびその他施工部材は支柱（現地調達）などを用いて必ず確実に固定してください。
- 室内機およびその他施工部材は必ず水平にセットしてください。
- 室内機の質量により据付枠が傾斜しないよう室内機収納室内の補強を確実に行ってください。
- 点検口A、Bは必ず設けてください。
- 室内機の下面に支柱を設ける場合は、室内機の振動が壁面などへ伝わらないようにゴムなど（現地調達）を間に入れてください。

パターン H　下がり天井設置［キャンバスダクトなし］

■ 設置構成図および設置スペース必要寸法

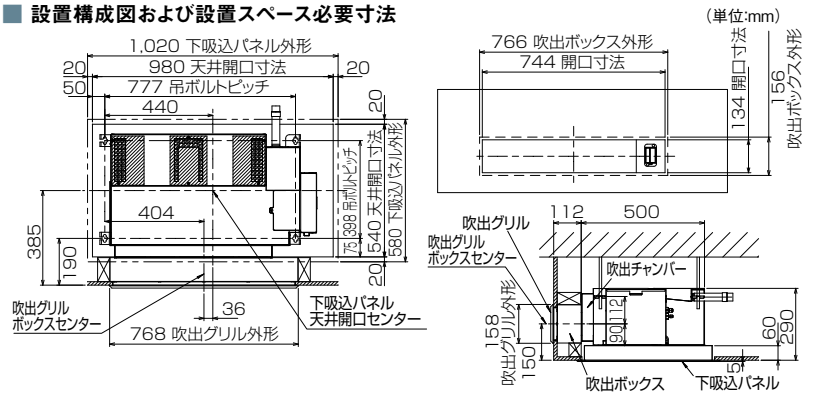

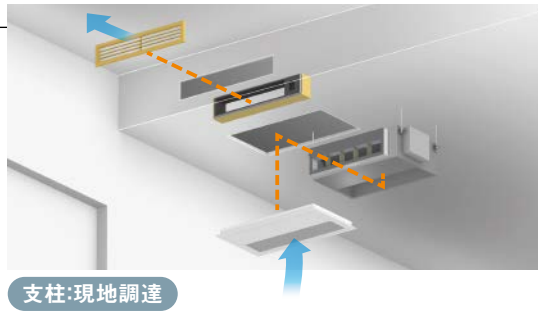

支柱:現地調達

- 室内機およびその他施工部材は支柱（現地調達）などを用いて必ず確実に固定してください。
- 室内機およびその他施工部材は必ず水平にセットしてください。
- 室内機の質量により据付枠が傾斜しないよう室内機収納室内の補強を確実に行ってください。
- 下吸込パネル取付け用の天井開口部が点検口になります。

パターン K　天埋設置吸吹両ダクトタイプ［1方向吹出］

■ 設置構成図および設置スペース必要寸法

(単位:mm)

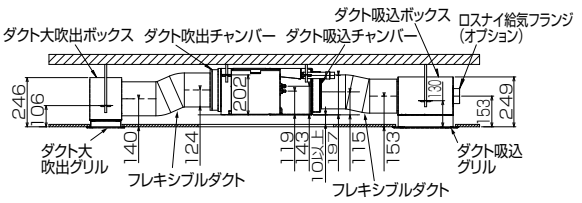

点検口について

点検口は後の点検・サービスに必要です。必ず設けてください。

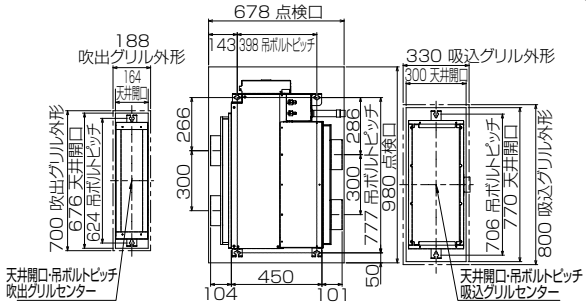

<受信装置の開口穴>

天井または壁に設けます。

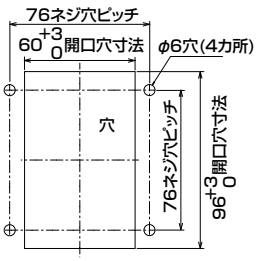

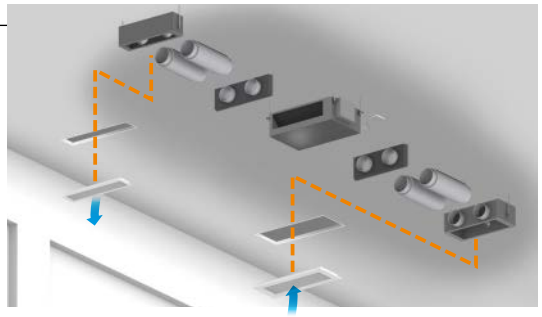

<フレキシブルダクト使用制限>

	許容ダクト長	ダクト曲がり部
吹出側ダクト	吸込側とあわせて7m以下	90°以下1か所
吸込側ダクト	1m以下	45°以下1か所

＊室内機収納室は外部の空気を吸い込むことのないように、配管貫通部や板のあわせ目などをしっかりふさいでください。

●くわしくは、2017年度版フリービルトインタイプ設計・施工用資料集総集編（2017年5月発行）や暮らしと設備の業務支援サイト[WIN²K]をご覧ください。

暮らしと設備の業務支援サイト　WIN²K

WIN²K　製品のカタログ・技術情報などはこちら　三菱電機WIN2K　検索

システム
マルチ

室外機の置けるスペースが限られていても、1台の室外機で複数のお部屋を快適に。

豊富なラインアップで設計が自由に。

＊くわしくは、暮らしと設備の業務支援サイト［WIN²K］をご覧ください。　＊ズバ暖シリーズは接続非対応。

対応室内機

1方向天井カセット形 RX・GXシリーズ
フラット&スクエアデザイン。

1方向小能力天井カセット形 Mシリーズ
小部屋におすすめ。

2方向天井カセット形 Wシリーズ
2気流で快適。

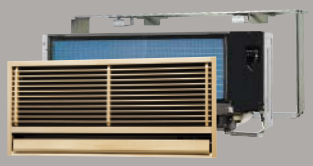

壁埋込形
和室におすすめ。

フリービルトイン形
お部屋にあわせて自在に設置可能。

床置形 MFZシリーズ
足元の近くからしっかり空調。

壁掛形 ZXASシリーズ
ハイスペックモデル
・ムーブアイ　・フィルターおそうじメカ
・2か所同時空調　・設定温度モニター

壁掛形 BXASシリーズ
コンパクトモデル
・ムーブアイ　・フィルターおそうじメカ
・2か所同時空調

壁掛形 GXASシリーズ
スタンダードモデル

＊くわしいメリット機能は、P119・120をご覧ください。

工事をスピーディーにする簡単施工。

室外機は1台で最大5室まで対応。（MXZ-6817AS～10217AS）

マルチエアコンなら、1台の室外機で最大5室の冷暖房が可能。スペースの限られた敷地やマンションのベランダなどにも、すっきり設置できます。
＊冷房と暖房の同時運転はできませんのでご注意ください。

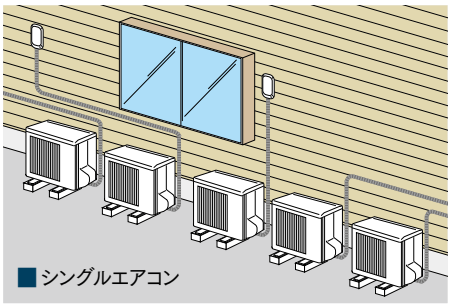

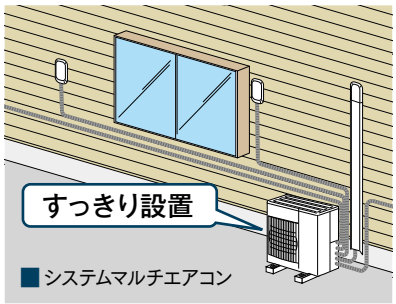

コンパクト化・低重量化を実現！

68・71・80・90・102システムで、室外機のコンパクト化を実現！
スペースの限られた敷地やマンションにすっきり設置できます！
質量も23kgダウン※1と施工時の負担低減も図りました。

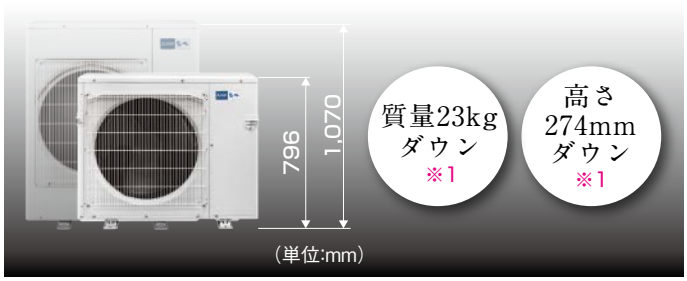

※1：MXZ-1022ASとMXZ-10217ASの比較。
高さ MXZ-1022AS：1,070mm、MXZ-10217AS：796mm。
質量 MXZ-1022AS：87kg、MXZ-10217AS：64kg。

（写真・イラストはすべてイメージです）

システムマルチ 室内機

三菱ならではの多彩なラインアップ。あなたの

	クラス	2.2 kW	2.5 kW	2.8 kW	3.6 kW
壁掛形	壁掛形 ZXASシリーズ クリーンホワイト(W形) ●マンセルNo.1.0Y 9.2/0.2(パネル部参考値:7.7G 8.6/0.3) ●室内機／高さ295×幅799×奥行312(据付後317)mm	MSZ-2217ZXAS-W-IN 本体希望小売価格165,000円(税別)	MSZ-2517ZXAS-W-IN 本体希望小売価格170,000円(税別)	MSZ-2817ZXAS-W-IN 本体希望小売価格180,000円(税別)	MSZ-3617ZXAS-W-IN 本体希望小売価格200,000円(税別)
壁掛形	壁掛形 BXASシリーズ ウェーブホワイト(W形) ●マンセルNo.6.5Y 9.2/0.3 ●室内機／高さ250×幅799×奥行310(据付後315)mm	MSZ-2217BXAS-W-IN 本体希望小売価格130,000円(税別)	MSZ-2517BXAS-W-IN 本体希望小売価格135,000円(税別)	MSZ-2817BXAS-W-IN 本体希望小売価格145,000円(税別)	MSZ-3617BXAS-W-IN 本体希望小売価格165,000円(税別)
壁掛形	壁掛形 GXASシリーズ ブラウン(T形)●マンセルNo.0.2Y 7.2/1.1 ピュアホワイト(W形)●マンセルNo.1.0Y 9.2/0.2 ●室内機／高さ295×幅798×奥行232(据付後237)mm	MSZ-2217GXAS-W,T-IN 本体希望小売価格 95,000円(税別)	MSZ-2517GXAS-W,T-IN 本体希望小売価格100,000円(税別)	MSZ-2817GXAS-W,T-IN 本体希望小売価格110,000円(税別)	MSZ-3617GXAS-W,T-IN 本体希望小売価格130,000円(税別)
天井カセット形	1方向天井カセット形 RXシリーズ ●室内機／高さ185×幅1,102×奥行360mm	―	―	MLZ-RX2817AS-IN 本体希望小売価格 200,000円(税別) 化粧パネル 20,000円(税別) 合計希望小売価格 220,000円(税別)	MLZ-RX3617AS-IN 本体希望小売価格 220,000円(税別) 化粧パネル 20,000円(税別) 合計希望小売価格 240,000円(税別)
天井カセット形	1方向天井カセット形 GXシリーズ ●室内機／高さ185×幅1,102×奥行360mm	―	―	MLZ-GX2817AS-IN 本体希望小売価格 175,000円(税別) 化粧パネル 20,000円(税別) 合計希望小売価格 195,000円(税別)	MLZ-GX3617AS-IN 本体希望小売価格 205,000円(税別) 化粧パネル 20,000円(税別) 合計希望小売価格 225,000円(税別)
天井カセット形	1方向小能力天井カセット形 Mシリーズ ●室内機／高さ194×幅825×奥行301mm	MLZ-M2217AS-IN 本体希望小売価格 160,000円(税別) 化粧パネル 17,000円(税別) 合計希望小売価格 177,000円(税別)	MLZ-M2517AS-IN 本体希望小売価格 170,000円(税別) 化粧パネル 17,000円(税別) 合計希望小売価格 187,000円(税別)	―	―
天井カセット形	2方向天井カセット形 Wシリーズ ●室内機／高さ194×幅973×奥行480mm	―	―	―	―
その他ビルトインタイプ	壁埋込形 ●室内機／高さ325×幅748×奥行181mm	MTZ-2217AS-IN 本体希望小売価格 128,000円(税別) 前面グリル(別売) 36,000円(税別) 据付枠(別売) 7,000円(税別) 合計希望小売価格 171,000円(税別)	MTZ-2517AS-IN 本体希望小売価格 138,000円(税別) 前面グリル(別売) 36,000円(税別) 据付枠(別売) 7,000円(税別) 合計希望小売価格 181,000円(税別)	MTZ-2817AS-IN 本体希望小売価格 143,000円(税別) 前面グリル(別売) 36,000円(税別) 据付枠(別売) 7,000円(税別) 合計希望小売価格 186,000円(税別)	MTZ-3617AS-IN 本体希望小売価格 153,000円(税別) 前面グリル(別売) 36,000円(税別) 据付枠(別売) 7,000円(税別) 合計希望小売価格 196,000円(税別)
その他ビルトインタイプ	フリービルトイン形 ●室内機／高さ230×幅770(+65)×奥行450mm	―	―	MBZ-2817AS-IN 本体希望小売価格170,000円(税別) 設置パターン別に別売部品が必要です。	MBZ-3617AS-IN 本体希望小売価格190,000円(税別) 設置パターン別に別売部品が必要です。
その他ビルトインタイプ	床置形 MFZシリーズ ダークブラウン(B形) ●マンセルNo.5.4YR 2.8/1.1 ホワイト(W形) ●マンセルNo.1.0Y 9.2/0.2 ●室内機／高さ600×幅700×奥行200mm	―	―	MFZ-2817AS-W,-B-IN 本体希望小売価格150,000円(税別)	MFZ-3617AS-W,-B-IN 本体希望小売価格160,000円(税別)

*壁掛形室内機寸法中(　)内の寸法は、据付板を付けたときの寸法です。 *フリービルトイン形室内機寸法中(　)内の寸法は、電気品箱が付いた状態での寸法です。電気品箱は据付形態により取付け位置が異なります。

お部屋にぴったりのエアコンで、快適な暮らしへ。

※1:室外機配管接続部と室内機の冷媒配管径が異なる場合、室外機側に別売の異径継手セット 形名:MAC-A20JP 希望小売価格(税別):2,000円をご利用ください。

4.0 kW	4.5 kW	5.0 kW	5.6 kW ※1	6.3 kW ※1
MSZ-4017ZXAS-W-IN 本体希望小売価格210,000円(税別)	―	―	―	―
MSZ-4017BXAS-W-IN 本体希望小売価格175,000円(税別)	―	―	―	―
MSZ-4017GXAS-W,T-IN 本体希望小売価格140,000円(税別)	―	**MSZ-5017GXAS-W,T-IN** 本体希望小売価格180,000円(税別)	**MSZ-5617GXAS-W,T-IN** 本体希望小売価格200,000円(税別)	―
MLZ-RX4017AS-IN 本体希望小売価格240,000円(税別) 化粧パネル 20,000円(税別) 合計希望小売価格260,000円(税別)	―	**MLZ-RX5017AS-IN** 本体希望小売価格260,000円(税別) 化粧パネル 20,000円(税別) 合計希望小売価格280,000円(税別)	**MLZ-RX5617AS-IN** 本体希望小売価格300,000円(税別) 化粧パネル 20,000円(税別) 合計希望小売価格320,000円(税別)	**MLZ-RX6317AS-IN** 本体希望小売価格380,000円(税別) 化粧パネル 20,000円(税別) 合計希望小売価格400,000円(税別)
MLZ-GX4017AS-IN 本体希望小売価格225,000円(税別) 化粧パネル 20,000円(税別) 合計希望小売価格245,000円(税別)	―	**MLZ-GX5017AS-IN** 本体希望小売価格245,000円(税別) 化粧パネル 20,000円(税別) 合計希望小売価格265,000円(税別)	**MLZ-GX5617AS-IN** 本体希望小売価格305,000円(税別) 化粧パネル 20,000円(税別) 合計希望小売価格325,000円(税別)	**MLZ-GX6317AS-IN** 本体希望小売価格365,000円(税別) 化粧パネル 20,000円(税別) 合計希望小売価格385,000円(税別)
―	―	―	―	―
MLZ-W4017AS-IN 本体希望小売価格258,000円(税別) 化粧パネル 22,000円(税別) 合計希望小売価格280,000円(税別)	―	**MLZ-W5017AS-IN** 本体希望小売価格296,000円(税別) 化粧パネル 22,000円(税別) 合計希望小売価格318,000円(税別)	**MLZ-W5617AS-IN** 本体希望小売価格 358,000円(税別) 化粧パネル 22,000円(税別) 合計希望小売価格380,000円(税別)	**MLZ-W6317AS-IN** 本体希望小売価格423,000円(税別) 化粧パネル 22,000円(税別) 合計希望小売価格445,000円(税別)
―	**MTZ-4517AS-IN** 本体希望小売価格 188,000円(税別) 前面グリル(別売) 36,000円(税別) 据付枠(別売) 7,000円(税別) 合計希望小売価格 231,000円(税別)	―	―	―
MBZ-4017AS-IN 本体希望小売価格 210,000円(税別) 設置パターン別に別売部品が必要です。	―	**MBZ-5017AS-IN** 本体希望小売価格 222,000円(税別) 設置パターン別に別売部品が必要です。	―	―
MFZ-4017AS-W,-B-IN 本体希望小売価格 170,000円(税別)	―	**MFZ-5017AS-W,-B-IN** 本体希望小売価格 205,000円(税別)	**MFZ-5617AS-W,-B-IN** 本体希望小売価格 250,000円(税別)	―

システムマルチ 室外機

室外機1台で、複数のお部屋に対応。お庭やベランダが広々と使えます。

配管再利用可能

*MXZ-6817AS～10217ASは配管洗浄が必要です。

●組合せ室内機は、すべて同時運転可能です。ただし室外機の最大能力の範囲で同時運転しますので、室内機1台あたりの冷房・暖房能力は、同時運転をすると1台運転時よりも低下する場合があります。

*表中の〔〕内の数字は下記の内容を示しています。

2.2 2.2kW 2.5 2.5kW 2.8 2.8kW 3.6 3.6kW 4.0 4.0kW 4.5 4.5kW(壁埋込形) 5.0 5.0kW 5.6 5.6kW 6.3 6.3kW

組合せ能力のくわしい値は、暮らしと設備の業務支援サイト[WIN²K]より、システムマルチ商品技術ガイドブックの「組合せ別 冷房・暖房性能仕様表」ページをご覧ください。

*通信費はお客様負担となります。
*二次元コードから製品紹介ページにアクセスできます。

組合せ別 冷房・暖房性能仕様表

	室外機定格	組合せ能力パターン	室外機配管接続部管径 液管	ガス管
2室用 A室+B室	**46システム** 接続室内機 1～2台 2012年度省エネ基準クリア **MXZ-4617AS** 室外電源(単相200V・15A・直結) 本体希望小売価格 264,000円(税別) フレア配管方式 室外機寸法／高さ550×幅800(+69)×奥行285(+60)mm (JIS C 9612:2013) (JIS C 9612:2005) 期間消費電力量 1,611kWh / 目標年度2012年度 省エネ基準達成率 100% / 通年エネルギー消費効率 5.4 接続可能範囲:室内機の形名合計が47まで 定格冷房能力4.7kWまで	A室 2.2 2.5 のいずれか1台 B室 2.2 2.5 のいずれか1台	A室 B室	φ6.35 φ9.52 φ6.35 φ9.52
	52システム 接続室内機 1～2台 2012年度省エネ基準クリア **MXZ-5217AS** 室外電源(単相200V・15A・直結) 本体希望小売価格 290,000円(税別) フレア配管方式 室外機寸法／高さ550×幅800(+69)×奥行285(+60)mm (JIS C 9612:2013) (JIS C 9612:2005) 期間消費電力量 1,821kWh / 目標年度2012年度 省エネ基準達成率 100% / 通年エネルギー消費効率 5.4 接続可能範囲:室内機の形名合計が53まで 定格冷房能力5.3kWまで	A室 2.2 2.5 2.8 のいずれか1台 B室 2.2 2.5 2.8 のいずれか1台	A室 B室	φ6.35 φ9.52 φ6.35 φ9.52
	56システム 接続室内機 1～2台 2012年度省エネ基準クリア **MXZ-5617AS** 室外電源(単相200V・15A・直結) 本体希望小売価格 335,000円(税別) フレア配管方式 室外機寸法／高さ550×幅800(+69)×奥行285(+60)mm (JIS C 9612:2013) (JIS C 9612:2005) 期間消費電力量 1,961kWh / 目標年度2012年度 省エネ基準達成率 100% / 通年エネルギー消費効率 5.4 接続可能範囲:室内機の形名合計が61まで 定格冷房能力6.1kWまで	A室 2.2 2.5 2.8 3.6 のいずれか1台 B室 2.2 2.5 2.8 3.6 のいずれか1台	A室 B室	φ6.35 φ9.52 φ6.35 φ9.52
3室用 A室+B室+C室	**60システム** 接続室内機 1～3台 2012年度省エネ基準クリア **MXZ-6017AS** 室外電源(単相200V・20A・直結) 本体希望小売価格 360,000円(税別) フレア配管方式 室外機寸法／高さ710×幅840(+30)×奥行330(+66)mm (JIS C 9612:2013) (JIS C 9612:2005) 期間消費電力量 2,102kWh / 目標年度2012年度 省エネ基準達成率 100% / 通年エネルギー消費効率 5.4 接続可能範囲:室内機の形名合計が76まで 定格冷房能力7.6kWまで	A室 2.2 2.5 2.8 3.6 4.0 のいずれか1台 B室 2.2 2.5 2.8 3.6 4.0 のいずれか1台 C室 2.2 2.5 2.8 3.6 4.0 のいずれか1台	A室 B室 C室	φ6.35 φ9.52 φ6.35 φ9.52 φ6.35 φ9.52
5室用 A室+B室+C室+D室+E室	**68システム** 接続室内機 1～5台 2012年度省エネ基準クリア **MXZ-6817AS** 室外電源(単相200V・20A・直結) 本体希望小売価格 450,000円(税別) フレア配管方式 室外機寸法／高さ796×幅950×奥行330(+87)mm (JIS C 9612:2013) (JIS C 9612:2005) 期間消費電力量 2,195kWh / 目標年度2012年度 省エネ基準達成率 105% / 通年エネルギー消費効率 5.7 **71システム** 接続室内機 1～5台 2012年度省エネ基準クリア **MXZ-7117AS** 室外電源(単相200V・20A・直結) 本体希望小売価格 520,000円(税別) フレア配管方式 室外機寸法／高さ796×幅950×奥行330(+87)mm (JIS C 9612:2013) (JIS C 9612:2005) 期間消費電力量 2,267kWh / 目標年度2012年度 省エネ基準達成率 105% / 通年エネルギー消費効率 5.7 接続可能範囲:室内機の形名合計が113まで 定格冷房能力11.3kWまで 接続可能範囲:室内機の形名合計が116まで 定格冷房能力11.6kWまで	A室 2.2 2.5 2.8 3.6 4.0 4.5 5.0 5.6(※1) 6.3(※1) のいずれか1台 B室 2.2 2.5 2.8 3.6 4.0 4.5 5.0 5.6(※1) 6.3(※1) のいずれか1台 C室 2.2 2.5 2.8 3.6 4.0 4.5 5.0 5.6(※1) 6.3(※1) のいずれか1台 D室 2.2 2.5 2.8 3.6 4.0 4.5 5.0 5.6(※1) 6.3(※1) のいずれか1台 E室 2.2 2.5 2.8 3.6 4.0 4.5 5.0 5.6(※1) 6.3(※1) のいずれか1台	A室 B室 C室 D室 E室	φ6.35 φ9.52 φ6.35 φ9.52 φ6.35 φ9.52 φ6.35 φ9.52 φ6.35 φ9.52
	80システム 接続室内機 1～5台 2012年度省エネ基準クリア **MXZ-8017AS** 室外電源(単相200V・20A・直結) 本体希望小売価格 570,000円(税別) フレア配管方式 室外機寸法／高さ796×幅950×奥行330(+87)mm (JIS C 9612:2013) (JIS C 9612:2005) 期間消費電力量 2,602kWh / 目標年度2012年度 省エネ基準達成率 103% / 通年エネルギー消費効率 5.6 接続可能範囲:室内機の形名合計が136まで 定格冷房能力13.6kWまで	A室 2.2 2.5 2.8 3.6 4.0 4.5 5.0 5.6(※1) 6.3(※1) のいずれか1台 B室 2.2 2.5 2.8 3.6 4.0 4.5 5.0 5.6(※1) 6.3(※1) のいずれか1台 C室 2.2 2.5 2.8 3.6 4.0 4.5 5.0 5.6(※1) 6.3(※1) のいずれか1台 D室 2.2 2.5 2.8 3.6 4.0 4.5 5.0 5.6(※1) 6.3(※1) のいずれか1台 E室 2.2 2.5 2.8 3.6 4.0 4.5 5.0 5.6(※1) 6.3(※1) のいずれか1台	A室 B室 C室 D室 E室	φ6.35 φ9.52 φ6.35 φ9.52 φ6.35 φ9.52 φ6.35 φ9.52 φ6.35 φ9.52
	90システム 接続室内機 1～5台 2012年度省エネ基準クリア **MXZ-9017AS** 室外電源(単相200V・20A・直結) 本体希望小売価格 700,000円(税別) フレア配管方式 室外機寸法／高さ796×幅950×奥行330(+87)mm (JIS C 9612:2013) (JIS C 9612:2005) 期間消費電力量 2,967kWh / 目標年度2012年度 省エネ基準達成率 100% / 通年エネルギー消費効率 5.4 **102システム** 接続室内機 1～5台 **MXZ-10217AS** 室外電源(単相200V・30A・直結) 本体希望小売価格 750,000円(税別) フレア配管方式 室外機寸法／高さ796×幅950×奥行330(+87)mm (JIS C 9612:2013) 期間消費電力量 3,461kWh 接続可能範囲:室内機の形名合計が148まで 定格冷房能力14.8kWまで 接続可能範囲:室内機の形名合計が162まで 定格冷房能力16.2kWまで	A室 2.2(※2) 2.5(※2) 2.8(※2) 3.6(※2) 4.0(※2) 4.5(※2) 5.0(※2) 5.6(※2) 6.3 のいずれか1台 B室 2.2 2.5 2.8 3.6 4.0 4.5 5.0 5.6(※1) 6.3(※1) のいずれか1台 C室 2.2 2.5 2.8 3.6 4.0 4.5 5.0 5.6(※1) 6.3(※1) のいずれか1台 D室 2.2 2.5 2.8 3.6 4.0 4.5 5.0 5.6(※1) 6.3(※1) のいずれか1台 E室 2.2 2.5 2.8 3.6 4.0 4.5 5.0 5.6(※1) 6.3(※1) のいずれか1台	A室 B室 C室 D室 E室	φ6.35 φ12.7 φ6.35 φ9.52 φ6.35 φ9.52 φ6.35 φ9.52 φ6.35 φ9.52

●印刷の色は実際の製品色とは異なる場合があります。●掲載機種にアース線(アース棒)は同梱されていません。●掲載機種にドレンソケットは同梱されていません。
※1:接続時に別売の異径継手セット(形名:MAC-470JP 希望小売価格(税別):1,000円)が必要です(ただし、壁掛形5.6kWクラスは除く)。※2:接続時に別売の異径継手セット(形名:PAC-SH46RJ 希望小売価格(税別):1,000円)が必要です(ただし、5.6kWクラスは壁掛形のみ必要)。*室外機寸法中( )内の寸法は、サービスパネルおよび脚部の突出し寸法です。

受注対応品（納期につきましては、販売店にお問い合わせください）

受注生産品

耐塩害仕様（JRA［一般社団法人 日本冷凍空調工業会］耐塩害仕様準拠）

納期のめやす:通常受注後約1.5か月（生産状況などにより、さらに日数を要することがあります）。

標準仕様	耐塩害仕様	希望小売価格（税別）
MSZ-FZV4020S	MSZ-FZV4020SE	535,000円
MSZ-FZV5620S	MSZ-FZV5620SE	605,000円
MSZ-FZV6320S	MSZ-FZV6320SE	645,000円
MSZ-FZV7120S	MSZ-FZV7120SE	685,000円
MSZ-FZV8020S	MSZ-FZV8020SE	725,000円
MSZ-FZV9020S	MSZ-FZV9020SE	765,000円
MSZ-ZXV2220	MSZ-ZXV2220E	350,000円
MSZ-ZXV2520	MSZ-ZXV2520E	390,000円
MSZ-ZXV2820	MSZ-ZXV2820E	420,000円
MSZ-ZXV2820S	MSZ-ZXV2820SE	420,000円
MSZ-ZXV3620	MSZ-ZXV3620E	465,000円
MSZ-ZXV3620S	MSZ-ZXV3620SE	465,000円
MSZ-ZXV4020S	MSZ-ZXV4020SE	485,000円
MSZ-ZXV5620S	MSZ-ZXV5620SE	555,000円
MSZ-ZXV6320S	MSZ-ZXV6320SE	595,000円
MSZ-ZXV7120S	MSZ-ZXV7120SE	635,000円
MSZ-ZXV8020S	MSZ-ZXV8020SE	675,000円
MSZ-ZXV9020S	MSZ-ZXV9020SE	715,000円
MSZ-FLV2820	MSZ-FLV2820E	420,000円
MSZ-FLV3620S	MSZ-FLV3620SE	465,000円
MSZ-FLV4020S	MSZ-FLV4020SE	485,000円
MSZ-FLV5620S	MSZ-FLV5620SE	555,000円
MSZ-FLV6320S	MSZ-FLV6320SE	595,000円
MSZ-FLV7120S	MSZ-FLV7120SE	635,000円
MSZ-JXV2220	MSZ-JXV2220E	300,000円
MSZ-JXV2520	MSZ-JXV2520E	330,000円

標準仕様	耐塩害仕様	希望小売価格（税別）
MSZ-JXV2820	MSZ-JXV2820E	360,000円
MSZ-JXV2820S	MSZ-JXV2820SE	360,000円
MSZ-JXV3620	MSZ-JXV3620E	405,000円
MSZ-JXV3620S	MSZ-JXV3620SE	405,000円
MSZ-JXV4020S	MSZ-JXV4020SE	435,000円
MSZ-JXV5620S	MSZ-JXV5620SE	505,000円
MSZ-JXV6320S	MSZ-JXV6320SE	545,000円
MSZ-JXV7120S	MSZ-JXV7120SE	585,000円
MSZ-BXV2220	MSZ-BXV2220E	280,000円
MSZ-BXV2520	MSZ-BXV2520E	310,000円
MSZ-BXV2820	MSZ-BXV2820E	340,000円
MSZ-BXV3620	MSZ-BXV3620E	385,000円
MSZ-BXV4020S	MSZ-BXV4020SE	415,000円
MSZ-BXV5620S	MSZ-BXV5620SE	485,000円
MSZ-AXV2220	MSZ-AXV2220E	270,000円
MSZ-AXV2520	MSZ-AXV2520E	290,000円
MSZ-AXV2820	MSZ-AXV2820E	320,000円
MSZ-AXV2820S	MSZ-AXV2820SE	320,000円
MSZ-AXV3620	MSZ-AXV3620E	365,000円
MSZ-AXV3620S	MSZ-AXV3620SE	365,000円
MSZ-AXV4020S	MSZ-AXV4020SE	395,000円
MSZ-AXV5620S	MSZ-AXV5620SE	465,000円
MSZ-GV2220	MSZ-GV2220E	オープン価格※1
MSZ-GV2520	MSZ-GV2520E	オープン価格※1
MSZ-GV2820	MSZ-GV2820E	オープン価格※1
MSZ-GV3620	MSZ-GV3620E	オープン価格※1

標準仕様	耐塩害仕様	希望小売価格（税別）
MSZ-GV4020S	MSZ-GV4020SE	オープン価格※1
MSZ-GV5620S	MSZ-GV5620SE	オープン価格※1
MSZ-VXV4020S	MSZ-VXV4020SE	575,000円
MSZ-VXV5620S	MSZ-VXV5620SE	645,000円
MSZ-VXV6320S	MSZ-VXV6320SE	685,000円
MSZ-VXV7120S	MSZ-VXV7120SE	725,000円
MSZ-HXV2520	MSZ-HXV2520E	430,000円
MSZ-HXV2820S	MSZ-HXV2820SE	450,000円
MSZ-HXV4020S	MSZ-HXV4020SE	515,000円
MSZ-HXV5620S	MSZ-HXV5620SE	585,000円
MSZ-HXV6320S	MSZ-HXV6320SE	625,000円
MSZ-HXV7120S	MSZ-HXV7120SE	665,000円
MSZ-NXV2220	MSZ-NXV2220E	320,000円
MSZ-NXV2520	MSZ-NXV2520E	350,000円
MSZ-NXV2820S	MSZ-NXV2820SE	380,000円
MSZ-NXV3620S	MSZ-NXV3620SE	425,000円
MSZ-NXV4020S	MSZ-NXV4020SE	455,000円
MSZ-NXV5620S	MSZ-NXV5620SE	525,000円
MSZ-KXV2220	MSZ-KXV2220E	250,000円
MSZ-KXV2520	MSZ-KXV2520E	280,000円
MSZ-KXV2820	MSZ-KXV2820E	310,000円
MSZ-KXV2820S	MSZ-KXV2820SE	310,000円
MSZ-KXV4020S	MSZ-KXV4020SE	385,000円
MSZ-KXV5620S	MSZ-KXV5620SE	455,000円

耐重塩害仕様

標準仕様	耐重塩害仕様	価格
MSZ-GV2220	MSZ-GV2220EE	オープン価格※1
MSZ-GV2520	MSZ-GV2520EE	オープン価格※1
MSZ-GV2820	MSZ-GV2820EE	オープン価格※1

標準仕様	耐重塩害仕様	価格
MSZ-GV3620	MSZ-GV3620EE	オープン価格※1
MSZ-GV4020S	MSZ-GV4020SEE	オープン価格※1
MSZ-GV5620S	MSZ-GV5620SEE	オープン価格※1

＊上記以外のエアコンも耐（重）塩害仕様の対応ができます。販売店にお問い合わせください。
※1:オープン価格の製品は、本体希望小売価格を定めていません。＊このページに掲載の製品の価格には、配送・設置調整・パイプ・工事費、使用済み製品の引き取り費などは含まれておりません。

ブラウン（T形）仕様

納期のめやす:通常受注後約1.5か月（生産状況などにより、さらに日数を要することがあります）。 対象：Z・JXV・GV・HXV・KXVシリーズ

受注加工品

防食・耐塩害仕様について

ルームエアコン・ハウジングエアコンの室外機は、標準仕様の外装板金においても溶融亜鉛メッキ鋼板を使用し、一般的な環境条件においては十分な防食性があります。さらに潮風を受ける海岸地域や、工場や温泉地における硫化水素ガス雰囲気のある過酷な条件下でも十分な機能を果たすため、4種類の耐塩・防食仕様をご用意しています。＊各仕様は標準仕様に表面加工を追加したものです。

対象:ルームエアコン・ハウジングエアコンの全室外機

ご注文の都度加工しますので、納期はベース機種がある場合で、通常受注後約1か月です。生産状況・注文状況などにより、さらに日数を要することがあります。

施工箇所	標準仕様	仕様別 追加対策（表面加工） 防食：A（環境の状態が比較的良い）	防食：B（環境の状態が比較的悪い）	耐塩害：耐塩（環境の状態が比較的良い）	耐塩害：耐重塩（環境の状態が比較的悪い）
		防食：化学工場、薬品工場、レーヨン工場、パルプ工場の構内およびその周辺地域向け。また、その他硫黄系ガスの濃度が高いところ・温泉地帯向け。硫化水素ガスなどにより熱交換器のUベンド部のロウ材（リン銅）中のリンが侵されてガス漏れするのを防止するための対策です。		耐塩害：海岸地域で潮風の影響を受ける地域向け。塩分による鉄製部分などの腐食を防止するための対策です。	
冷媒配管（ロウ付部）	銅パイプ（C1220T）表面処理なし	＋エポキシ樹脂塗装			
冷媒配管（表面）	銅パイプ（C1220T）表面処理なし		＋エポキシ樹脂塗装		
熱交換器のパイプ（表面）	銅パイプ（C1220T）表面処理なし		＋エポキシ樹脂塗装		
外装板金（ベース）	アルミニウム合金鋼板	＋アクリル樹脂吹付塗装 内外面（1回）【JRA準拠】			
外装板金（トップパネル・キャビネット）	〈塗装鋼板〉溶融亜鉛メッキ鋼板＋ポリエステル樹脂 塗装【JRA準拠】				＋アクリル樹脂吹付塗装 内外面（1回）【JRA準拠】
プロペラファンナット	鉄＋亜鉛メッキ			＋SUS製袋ナットに交換	
ファンモータ台	溶融亜鉛メッキ鋼板＋クロムフリー処理		＋エポキシ樹脂塗装（下部のみ）		

【据付け・使用上の注意事項】

耐塩仕様品を使用した場合でも発錆に対しては万全ではありません。エアコンの設置やメンテナンスに際しては下記事項にご注意願います。 ①海水飛まつおよび潮風に過度に直接さらされるのを極力回避するような場所に据え付けてください。 ②室外機キャビネットに付着した塩分などの雨水による洗浄効果を損なわないように日除けは取り付けないでください。 ③室外機ベース内の水の滞留は著しく腐食を促進させるため、ベース内の水抜け性を損なわないように傾きなどに注意してください。 ④特に海岸地域での据付品については、付着した塩分などを除去するために定期的に水洗いを行ってください。ただし水洗い時には電気部品に水がかからないように注意してください。

■海岸からの設置距離目安（日本冷凍空調工業会JRA9002による。設置条件により変わります）

①直接潮風があたらないところ

設置する地域	設置距離の目安（300m 500m 1km）
内海に面する地域※2	耐塩害 ——
外洋に面する地域	耐重塩害 耐塩害
沖縄・離島	耐重塩害 耐塩害

②直接潮風があたるところ

設置する地域	設置距離の目安（300m 500m 1km）
内海に面する地域※2	耐重塩害 耐塩害 ——
外洋に面する地域	耐重塩害 耐塩害
沖縄・離島	耐重塩害

※2:瀬戸内海など

標準仕様でも雨や風からしっかり守る樹脂コーティング

長持ち仕様

エアコンの中枢であるプリント基板には、ポリオレフィン系樹脂をコーティング。雨や潮風などによるサビからしっかり守り、絶縁劣化による故障を抑制します。ルームエアコンでは全機種で採用。

プリント基板

ポリオレフィン系樹脂でコーティングして、故障を抑制。

カラーオーダーメイド

納期のめやす:通常受注後約2か月(生産状況などにより、さらに日数を要することがあります)。くわしくは、販売店にお問い合わせください。

天井カセット形用化粧パネル

化粧パネルは室内にあわせてお好みの色をオーダーしていただけます。
一般社団法人 日本塗料工業会の色票番号、または色見本にて色調・つやをご指定ください。

*仕様・価格などについては、販売店にお問い合わせください。

室外機

外壁などにあわせてお好みの色をオーダーしていただけます。
一般社団法人 日本塗料工業会の色票番号、または色見本にて色調・つやをご指定ください。

*仕様・価格などについては、販売店にお問い合わせください。

別売部品(本カタログ掲載機種用)

ズバ暖専用別売部品は、109・110ページ

室外機用部品

*専門業者による据付けが必要です。

■室外機据付用部品

品名	形　名	適　用　機　種		耐荷重	希望小売価格(税別)
①壁面用据付台	MAC-525WS	本カタログ掲載機種(MXZ-6017AS～10217ASを除く)	サイズ:W840×H802×D320(mm)を除いた室外機	60kg	5,800円
	MAC-526WS		サイズ:W840×H802×D320(mm)の室外機	60kg	9,800円
②公団用吊具	MAC-397KT		サイズ:W800×H714×D285(mm)およびW840×H802×D320(mm)を除いた室外機	60kg	7,800円
	MAC-398KT		サイズ:W840×H802×D320(mm)を除いた室外機	60kg	9,800円
③屋根置台	MAC-386YD		サイズ:W840×H802×D320(mm)を除いた室外機	60kg	5,200円
	MAC-387YD		サイズ:W840×H802×D320(mm)の室外機	60kg	11,000円
④一段架台	MAC-519KD		サイズ:W840×H802×D320(mm)の室外機	80kg	13,000円
	MAC-521KD		サイズ:W840×H802×D320(mm)を除いた室外機	60kg	6,700円
⑤二段架台	MAC-520KD		サイズ:W840×H802×D320(mm)の室外機	80kg／段	25,000円
	MAC-522KD		サイズ:W840×H802×D320(mm)を除いた室外機	60kg／段	15,400円
⑥日除け	MAC-514HI		幅699mmの室外機	――	7,000円
	MAC-515HI		幅840mmの室外機	――	12,000円
	MAC-516HI		幅679mmの室外機	――	7,000円
	MAC-524HI		幅800mmおよび809mmの室外機	――	7,000円

①壁面用据付台
室外機を壁面に取り付ける場合にご使用ください。

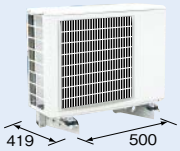

[MAC-525WS]

②公団用吊具
公団住宅・アパート・マンションなどのテラスの天井から室外機を吊り下げる場合にご使用ください。

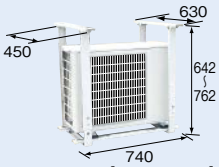

[MAC-397KT]

③屋根置台
室外機を屋根の上に据え付ける場合にご使用ください。

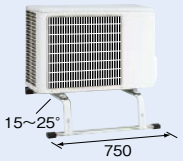

[MAC-386YD]

④一段架台
設置場所の条件にあわせて脚の高さを調節できますので、室外機を安定した状態で据え付けられます。

[MAC-521KD]

⑤二段架台
設置場所の条件にあわせて脚の高さを調節できますので、室外機を安定した状態で据え付けられます。

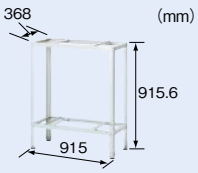

[MAC-522KD]

⑥日除け
直射日光を防ぎ冷房効果を上げるためにご使用ください。

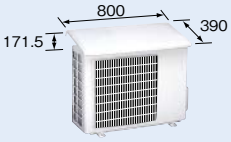

[MAC-524HI]

■室外機凍結防止ヒーター

仕　様	形　名	適　用　機　種				希望小売価格(税別)
100V用定格消費電力80W	MAC-646BH	**MSZ-** ZXV2220～ZXV2820・ZXV3620	FLV2820	JXV2220～JXV2820・JXV3620		各25,000円
200V用定格消費電力100W	MAC-643BH	**MLZ-** RX2817AS～RX5617AS GX2817AS～GX5617AS M2217AS・M2517AS W4017AS～W5617AS	**MFZ-** K2817AS～K5617AS	**MTZ-** 2217AS～4517AS	**MBZ-** 2817AS～5017AS	
	MAC-644BH	**MLZ-** RX6317AS	GX6317AS	W6317AS	**MFZ-** K6317AS	各28,000円
	MAC-645BH	**MSZ-** ZXV2820S・ZXV3620S～ZXV8020S	FLV3620S～FLV7120S	JXV2820S・JXV3620S～JXV7120S		
	MAC-647BH	**MSZ-** FZV4020S～FZV9020S	ZXV9020S			
	MAC-650BH	**MXZ-** 6817AS～10217AS				

■ヤモリガード／粉雪侵入防止部品

室外機内へのヤモリや粉雪の侵入を防ぎます。

形　名	適　用　機　種	希望小売価格(税別)
MAC-874YG	システムマルチを除く室外機で高さ550・630mmの機種	各400円
MAC-876YG	室外機の高さ714・802mmの機種	
MAC-877YG	室外機の高さ538mmの機種	
MAC-878YG	室外機の高さ453mmの機種	

*ズバ暖シリーズ、FZ・FLシリーズは標準搭載

■室外機保護カバー

室外機の熱交換器に手などが直接触れにくいようにする部品です。

形　名	適　用　機　種	希望小売価格(税別)
MAC-760HK	室外機の高さ630mmの機種	各10,000円
MAC-761HK	室外機の高さ550mmの機種	
MAC-763HK	室外機の高さ538mmの機種	
MAC-764HK	室外機の高さ714mmの機種	15,000円
MAC-765HK	室外機の高さ802mmの機種	20,000円
MAC-766HK	室外機の高さ453mmの機種	10,000円

【MAC-760HK】

■吹出ガイド

室外機の熱風または冷風の吹出方向を変えるときにお使いください。

形　名	吹出可能方向	適　用　機　種	希望小売価格(税別)	【MAC-881SG】
MAC-881SG	上・左右	室外機の高さ550mmの機種	12,000円	
MAC-882SG	上・左右	室外機の高さ630・714mmの機種	14,000円	
MAC-883SG	上・左右	室外機の高さ538mmの機種	各12,000円	
MAC-889SG	上	MXZ-4617AS～5617AS		
MAC-856SG	上・左右	MXZ-6017AS		
MAC-858SG	上・左右	MXZ-6817AS～10217AS		
MAC-890SG	上・左右	室外機の高さ802mmの機種	14,000円	
MAC-891SG	上・左右	室外機の高さ453mmの機種	12,000円	

＊上記吹出ガイドの吹出方向は、据付(取付)説明書の指定によります。
＊吹出ガイドを取付けの際、本体に下穴加工が必要です。

過年度品適用表

過年度品に吹出ガイドをご使用の場合、室外機が右記寸法であればMAC-881SG、または、MAC-889SGが使用できます。

室外機サイズ(高さ×幅×奥行)単位:mm	形名 MAC-881SG	形名 MAC-889SG
540×684×255	○	○
550×800×285	○	○
540×710×255	—	○
600×800×300	—	○

■ドレンソケット

形　名	構成部品	適　用　機　種	希望小売価格(税別)	【MAC-891DS】
MAC-871DS	ドレンソケットのみ	下記以外の機種(室外機の高さ538mmの機種はツメを切り取れば取付け可)。	各200円	
MAC-872DS	ドレンソケットのみ	室外機の高さ538mmの機種		
MAC-891DS	ドレンソケット×1コ、キャップ×2コ	MXZ-6017AS	各2,300円	
MAC-892DS	ドレンソケット×1コ、キャップ×6コ	MXZ-6817AS～10217AS		

＊室外機の高さ538mmの機種にはMAC-872DS、前記およびズバ暖シリーズ・ハウジングエアコン(システムマルチ含む)以外の機種にはMAC-871DSが同梱されています。
＊ズバ暖シリーズ(VXV・HXV・NXV・KXV・HK・HX・HWシリーズ)にドレンソケットは同梱されていません。寒冷地用ドレンソケット(MAC-870DS)をご使用ください。

■寒冷地用ドレンソケット

形　名		適　用　機　種	希望小売価格(税別)
MAC-870DS		VXV・HXV・NXV・KXVシリーズ HK・HX・HWシリーズ	400円

＊寒冷地・積雪地域に室外機を設置する場合には、ドレンソケットやドレンホース内でドレン水が凍結し、ファンが回らなくなるおそれがあります。ドレンソケットを使用する場合は、寒冷地用ドレンソケットを取り付けてください。また、一部寒冷地域では、排水路ヒーター(現地手配)などの凍結防止策が必要な場合があります。

室内機用部品

＊お客様ご自身で取付けできます。

■交換用空気清浄フィルター

品　名(枚数)	形　名		交換のめやす	適　用　機　種	希望小売価格(税別)
帯電ミクロフィルター(1枚)	MAC-336FT		約3年	FLシリーズ	各2,000円
帯電ミクロフィルター(1枚)	MAC-226FT	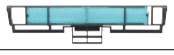	約3年	NXV・BXASシリーズ	
アレル除菌脱臭空清フィルター(1枚)	MAC-301FT		約10年	JXV・ZXASシリーズ	
プラチナアレル除菌フィルター(1枚)	MAC-311FT		つけおき洗いで約3年	KXVシリーズ	1,000円
アレル除菌脱臭空清フィルター(1枚)	MAC-312FT	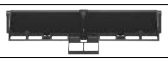	約10年	NXV・BXASシリーズ	各2,000円
アレル除菌脱臭空清フィルター(1枚)	MAC-313FT		約10年	FLシリーズ	
帯電ミクロフィルター(1枚)	MAC-314FT		約3年	HXVシリーズ	
帯電ミクロフィルター(1枚)	MAC-334FT		約3年	Z・BXVシリーズ	
帯電ミクロフィルター(1枚)	MAC-339FT		約3年	JXVシリーズ	
帯電ミクロフィルター(1枚)	MAC-340FT		約3年	AXV・GVシリーズ	
アレル除菌脱臭空清フィルター(1枚)	MAC-315FT		約10年	BXVシリーズ	
アレル・除菌フィルター(小)(2枚)	MAC-408FT		つけおき洗いで約12か月	RX・GX・K・HK・HX・GXASシリーズ	各1,500円
アレル・除菌フィルター(1枚)	MAC-415FT		つけおき洗いで約12か月	MFZシリーズ(システムマルチ用)	

遠隔操作

＊専門業者による取付けが必要です。

■無線LANアダプター

＊FZ・Zシリーズは無線LANが内蔵されています。

形　名	適　用　機　種	希望小売価格(税別)
MAC-895IF(スマートフォン・スマートスピーカー用)	FL・JXV・BXV・AXV・GV・VXV・HXV・NXV・KXVシリーズ	オープン価格
HM-W002-AC(HEMS用)	FL・JXV・BXV・AXV・GV・VXV・HXV・NXV・KXV・K・HKシリーズ、BXASシリーズ	各10,000円
HM-W002-ACB(HEMS用)	RX・GX・M・W・HX・HWシリーズ、壁埋込形、フリービルトイン形	

＊オープン価格の製品は、本体希望小売価格を定めていません。

BXV・VXV・HXV・NXVシリーズはMAC-895IFもしくはHM-W002-ACが室内機に収納できます。

＊写真は収納イメージ。

■無線LANアダプター(HEMS用)延長ケーブル

形　名	ケーブル長	適　用　機　種	希望小売価格(税別)	
MAC-E25AC	25m	RX・GX・M・W・HX・HWシリーズ、壁埋込形、フリービルトイン形	10,000円	
MAC-550AC	10m		8,000円	

■無線LANアダプター(HEMS用)取付金具

形　名		適　用　機　種	希望小売価格(税別)
MAC-553AT		RX・GX・M・W・HX・HWシリーズ、壁埋込形、フリービルトイン形	4,000円

＊HM-W002-ACB、MAC-550AC(もしくはMAC-E25AC)、MAC-553ATは必ずセットでご使用ください。
＊HM-W002-ACに無線LANアダプター(HEMS用)延長ケーブルは接続できません。

＊このページに掲載の製品の価格には、配送・設置調整・パイプ・工事費、使用済み製品の引き取り費などは含まれておりません。

床置形用部品 ＊専門業者による据付けが必要です。

●K・HKシリーズを設置する場合

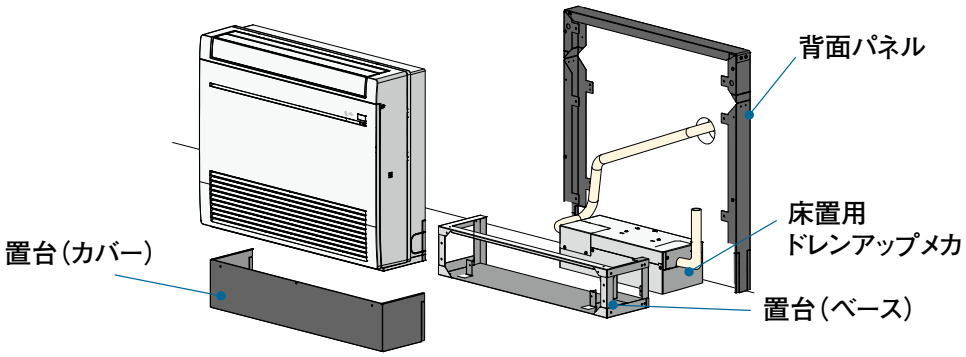

上側に障害物がある場合、下記状態までは設置が可能です。下記状態があてはまらない場合は、フロアービルトイン用ダクトセットを使用してください。

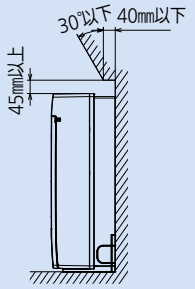

■背面パネル

背面パネルを使用して、背面のスペースを覆うことができます。

形　名		希望小売価格（税別）
MAC-316HP		8,500円

さらに

背面パネルは最大2つまで連結できます。

■床置用ドレンアップメカ

ドレンアップメカでドレンアップが可能です。

形　名		希望小売価格（税別）
MAC-862DM		39,000円

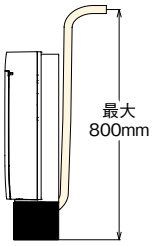

＊床置用ドレンアップメカは、右記設置例の範囲内で据え付けてください。
＊ドレンアップメカをご使用の場合は、背面パネル:MAC-316HP と 置台:MAC-311TD を必ず併用してください。

■置台（カバー・ベース）

置台を使用して、床とのスペースを埋めることができます。

形　名		希望小売価格（税別）
MAC-311TD		8,500円

さらに

置台内部にドレンアップメカも設置できます。

■フロアービルトイン用ダクトセット

隠蔽設置にも対応

カウンターの下や埋込設置の場合でも、居住空間へスムーズに風をお届けします。

形　名	希望小売価格（税別）
MAC-760FD（グレー）	9,500円
MAC-765FDW（ホワイト）	50,000円
MAC-766FDB（ダークブラウン）	55,000円

【MAC-760FD（グレー）】

＊エアコン上部に障害物がある場合、フロアービルトイン用ダクトセットを使用しないと気流が行き届かない場合があります。

【注意事項】

床面から離して設置する際は置台を使用してください。本体を浮かす際は、壁掛金具に室内機を掛け、本体4か所をネジ（本体に付属）にて固定してください。

床置形壁掛設置金具：
MAC-300BP
希望小売価格（税別）：3,000円

	部品	個数
①	壁掛金具 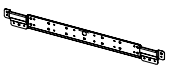	1
②	①の固定用ネジ 4×25mm	5

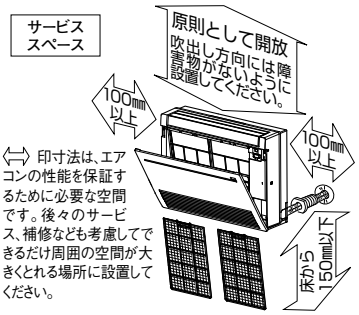

＊⟺ 印寸法は、エアコンの性能を保証するために必要な空間です。後々のサービス、補修なども考慮してできるだけ周囲の空間が大きくとれる場所に設置してください。

置台:MAC-311TD
希望小売価格（税別）:8,500円

	部品	個数
①	置台（カバー）	1
②	置台（ベース上）	1
③	置台（ベース下）	1
④	置台（支柱）	4
⑤	②～④の組立用ネジ タッピングネジ 4×10mm	8
⑥	①の固定用ネジ タッピングネジ 4×10mm（黒）	3
⑦	床/室内機固定用ネジ タッピングネジ 4×25mm	4
⑧	仕上用シール	2

背面パネル:MAC-316HP
希望小売価格（税別）:8,500円

	部品	個数
①	背面パネル（上面用）	1
②	背面パネル（右側面用）	1
③	背面パネル（左側面用）	1
④	①～③の組立用ネジ タッピングネジ 4×10mm（黒）	4
⑤	室内機固定用ネジ タッピングネジ 4×16mm	4
⑥	置台固定用ネジ タッピングネジ 4×10mm	4
⑦	①～③の固定用ネジ タッピングネジ 4×25mm	4
⑧	仕上用シール	2

床置用ドレンアップメカ:MAC-862DM
希望小売価格（税別）:39,000円

	部品	個数
①	ドレンアップメカ	1
②	ドレンホース（室内機～ドレンアップメカ接続用）	1
③	ドレンホース（ドレンアップメカ～現地配管接続用）	1
④	アース線	1
⑤	①の固定用ネジ タッピングネジ 4×10mm	2

【MFZシリーズ（システムマルチ用）を設置する際の注意事項】

床面から離して設置する際は置台を使用してください。本体を浮かす際は、壁掛金具に室内機を掛け、本体4か所をネジ（本体に付属）にて固定してください。

＊ ⟺ 印寸法は、エアコンの性能を保証するために必要な空間です。後々のサービス、補修なども考慮してできるだけ周囲の空間が大きくとれる場所に設置してください。

床置形壁掛設置金具：
MAC-300BP
希望小売価格（税別）：3,000円

	部品	個数
①	壁掛金具	1
②	①の固定用ネジ 4×25mm	5

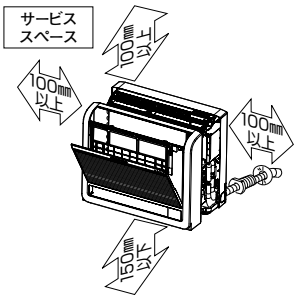

＊快適な温度分布になるように室内機と床面の距離は150mm以下にしてください。

背面パネル:MAC-315HP
希望小売価格（税別）:8,500円

	部品	個数
①	背面パネル（上面用）	1
②	背面パネル（右側面用）	1
③	背面パネル（左側面用）	1
④	①～③の組立用ネジ タッピングネジ4×10mm(黒)	4
⑤	①～③の固定用ネジ タッピングネジ4×25mm	4
⑥	室内機固定用ネジ タッピングネジ4×16mm	4

＊既設の壁穴を利用した場合の一例

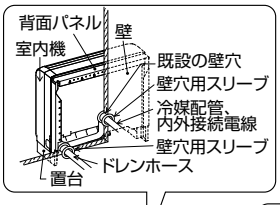

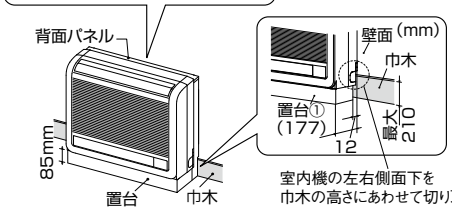

置台:MAC-310TD
希望小売価格（税別）:4,500円

	部品	個数
①	置台	1
②	①の固定用ネジ タッピングネジ4×25mm	3
③	室内機固定用ネジ タッピングネジ4×16mm	2

壁埋込形用部品 ＊専門業者による取付けが必要です。

■ドレンアップメカ

形　名		希望小売価格(税別)
MAC-861DM		15,000円

使用することで
最大500mmまでの
ドレンアップが可能です。

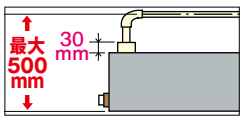

フリービルトイン形用部品 ＊専門業者による取付けが必要です。

■レシーバー取付具

形　名	希望小売価格(税別)
MAC-523RT	2,000円

■レシーバー延長コード

形　名	希望小売価格(税別)
MAC-551RC	8,000円

標準コードは2mですが最大10mまで延長可能です。

■ダクト吸込ボックス

ダクト吸込ボックスと給気フランジを組み合わせて、ロスナイからの給気ダクトを接続します。

形　名		希望小売価格(税別)
MAC-510SB	ロスナイからの給気ダクトを接続	26,000円

■ロスナイ接続用給気フランジ

形　名		希望小売価格(税別)
MAC-513LK		3,000円

その他 ＊専門業者による取付けが必要です(お手入れクロス・専用おそうじカンタンセット・リモコン紛失防止用金具セット・リモコンホルダーは除く)。

■スライド金具

室内機据付板が壁面に直接取り付けできないときに回り縁などを利用して取り付けることができます。

形　名	構成部品	適用機種	希望小売価格(税別)
MAC-830SL	金具2本(1台分入り)	壁掛形全機種	1,000円

■窓利用配管部品

壁に穴を開けられない場合、窓や小窓を利用して配管することができます。スチールサッシの窓には取り付けられません。

形　名	適用機種	希望小売価格(税別)
コーナー配管部品 MAC-009CH	配管穴φ65の機種	各800円
小窓用配管部品 MAC-010KH		

■フレア塗布用冷凍機油(アルキルベンゼン油)

形　名	容量	適用機種	希望小売価格(税別)
MAC-A30AB	3cc×5本入り	全機種(R410A、R32兼用)	900円

■お手入れクロス

形　名	適用機種	希望小売価格(税別)
MAC-094CL	FL・AXVシリーズ	600円

■専用おそうじカンタンセット

形　名	適用機種	希望小売価格(税別)
MAC-103SS	壁掛形全機種 ＊同梱の万能アダプターは掃除機のパイプ内径φ29.5～42.5(mm)に対応しています。 掃除機の種類により取り付けられない場合があります。	3,500円

■アース棒 φ7×900mm ＊本カタログの全機種に同梱されていません。

形　名	適用機種	希望小売価格(税別)
MAC-076EB	全機種	1,600円

■リモコン紛失防止用金具セット

ワイヤレスリモコンやリモコンフックを紛失するおそれがある場合、リモコンやリモコンフックとリモコンホルダーをワイヤーでつなぐときにお使いください。

形　名		入り数	適用機種	希望小売価格(税別)
MAC-191FB		10台分	リモコンフック	14,000円
MAC-229FB		5台分	全機種	7,000円

■リモコンホルダー ＊本カタログの全機種に同梱されていません。リモコンを壁に取り付けるときにお使いください。ネジ2本が付属されています。

形　名	適用機種	希望小売価格(税別)
MAC-188RH	FZ・Z・VXV・HXVシリーズ	各600円
MAC-286RH	FLシリーズ	
MAC-185RH	KXVシリーズ	
MAC-181RH	ZXAS・BXASシリーズ	
MAC-180RH	GV・GXASシリーズ	
MAC-830RH	JXV・BXV・AXV・NXVシリーズ RX・GX・M・W・K・HK・HX・HWシリーズ、壁埋込形、フリービルトイン形、MFZシリーズ(システムマルチ用)	

■リモコンフック

形　名		適用機種	希望小売価格(税別)
MAC-190RF		FL・JXV・BXV・AXV・GV・NXV・KXV・GXASシリーズ	400円

■異径継手セット 既設配管の径を変換するときにお使いください。

形　名	適用機種※1	希望小売価格(税別)
MAC-A20JP 室内・室外機側 φ9.52(3/8") → 配管側 φ12.7(1/2") の異径継手が2コとφ12.7用フレアナット2コがセットされています。 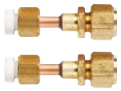	下記以外の液管φ6.35、ガス管φ9.52の機種	2,000円
MAC-470JP φ9.52(3/8") → φ12.7(1/2")	MXZ- 6817AS～10217AS	各1,000円
PAC-SH46RJ φ12.7(1/2") → φ9.52(3/8")	MXZ- 9017AS・10217AS	

※1:2.8kW以下のクラスも使用できますが、φ9.52の配管使用をおすすめします。
＊ご使用の配管径により、必要となる異径継手は異なります。状況に応じてお選びください。

■ユニオン付延長継手

形　名	適用機種	希望小売価格(税別)	【MAC-A23JP】
MAC-A23JP	液管φ6.35、ガス管φ9.52の機種	各1,500円	
MAC-A24JP	液管φ6.35、ガス管φ12.7の機種		

＊継手の長さは、約200mmです。

■ドレンエア逆流防止部品

ドレンエア逆流防止部品を取り付けることでドレンホースへの屋外からの風の流入を防止し、ポコポコ音の発生を予防できます。

形　名		適用機種	希望小売価格(税別)
MAC-852GB		壁掛形・床置形全機種	1,000円

ポコポコ音対策に

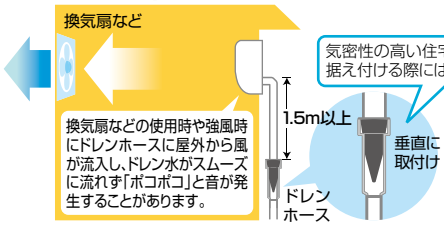

■取付けの際の注意
エアコンのドレンホースの根元から1.5m以上低い位置に、垂直に取り付けてください。

■壁穴塞部品 エアコン設置前後の配管穴を塞ぐときにお使いください。

形　名	適用機種	希望小売価格(税別)
MAC-828AH	配管穴φ65の機種	800円

■壁穴用スリーブ 壁穴を貫通するときにお使いください。

形　名	入り数	適用機種	希望小売価格(税別)	【MAC-801AS】
MAC-801AS	10コ1組	配管穴φ65の機種	各4,500円	
MAC-821AS	10コ1組	配管穴φ75の機種		

＊このページに掲載の製品の価格には、配送・設置調整・パイプ・工事費、使用済み製品の引き取り費などは含まれておりません。

仕様表

＊表はJIS規格に準拠しています。家庭用エアコンのJIS（JIS C 9612 ルームエアコンディショナ）が2013年4月に改正されました。本カタログは改正されたJISに基づいて性能表示（期間消費電力量/APF/運転音）を行っています。
＊「内外接続電線」は据付けに際して必要な電線芯数（太さ2.0mm）を表します（最大電流値が15A以下の機種かつ電線の長さが10m以内の場合は太さ1.6mmも使用できます）。

■三菱ルームエアコン仕様表（JIS C 9612:2013）および定格冷房エネルギー消費効率（冷房COP）と区分

型式		形名（室外機）	電源〈V〉	冷房 冷房能力〈kW〉	冷房 電気特性 消費電力〈W〉	冷房 電気特性 運転電流〈A〉	冷房 運転音〈音響パワーレベル〉〈dB〉 室内	冷房 運転音〈音響パワーレベル〉〈dB〉 室外	暖房 暖房能力〈kW〉	暖房 電気特性 消費電力〈W〉	暖房 電気特性 運転電流〈最大〉〈A〉	暖房 外気温2℃時 暖房能力〈kW〉	暖房 外気温2℃時 消費電力〈W〉	暖房 運転音〈音響パワーレベル〉〈dB〉 室内	暖房 運転音〈音響パワーレベル〉〈dB〉 室外	圧縮機出力〈W〉	始動電流〈A〉	製品質量〈kg〉 室内	製品質量〈kg〉 室外	電源プラグ 形状	電源プラグ 容量〈A〉	内外接続電線〈芯〉	配管サイズ mm (in) 液管	配管サイズ mm (in) ガス管	期間消費電力量〈kWh〉 冷房時期間合計	期間消費電力量〈kWh〉 暖房時期間合計	期間消費電力量〈kWh〉 期間合計	通年エネルギー消費効率（APF）	冷媒 種類	冷媒 封入量〈kg〉	地球温暖化係数（GWP）	定格冷房エネルギー消費効率	エネルギー消費効率定格冷房区分（いろは）
壁掛形セパレートタイプ	20FZシリーズ	MSZ-FZV4020S〈MUZ-FZV4020S〉	単相200	4.0（0.6～5.3）	940（105～1,350）	5.00	68	61	5.0（0.6～11.7）	960（105～3,500）	4.84（20.0）	8.5	3,095	70	61	1,100	5.00	21	45	㊀	20	3	φ6.35（1/4″）	φ9.52（3/8″）	266	692	958	7.9	R32	1.35	675	4.26	い
		MSZ-FZV5620S〈MUZ-FZV5620S〉		5.6（0.6～6.0）	1,600（105～2,020）	8.50	70	65	6.7（0.6～11.9）	1,580（105～3,670）	7.97（20.0）	8.6	3,245	71	65	1,500	8.50	21	46					φ9.52（3/8″）	427	1,044	1,471	7.2		1.40		3.50	
		MSZ-FZV6320S〈MUZ-FZV6320S〉		6.3（0.6～6.5）	1,780（105～2,150）	9.46	70	66	7.1（0.6～12.0）	1,750（105～3,710）	8.83（20.0）	8.7	3,280	71	67	1,700	9.46	22	46				φ6.35（1/4″）	φ12.7（1/2″）	492	1,210	1,702	7.0		1.45		3.54	
		MSZ-FZV7120S〈MUZ-FZV7120S〉		7.1（0.8～7.3）	2,350（135～2,750）	12.50	71	68	8.5（0.8～12.4）	2,100（135～3,880）	10.60（20.0）	9.0	3,430	72	68	2,000	12.50	22	46					φ12.7（1/2″）	591	1,444	2,035	6.6		1.45		3.02	
		MSZ-FZV8020S〈MUZ-FZV8020S〉		8.0（0.8～8.1）	2,700（135～3,150）	14.35	71	69	9.5（0.8～12.4）	2,380（135～3,960）	12.02（20.0）	9.6	3,740	72	70	2,100	14.35	22	46					φ12.7（1/2″）	724	1,678	2,402	6.3		1.50		2.96	
		MSZ-FZV9020S〈MUZ-FZV9020S〉		9.0（0.9～9.1）	3,000（185～3,300）	15.95	71	72	10.6（0.9～12.4）	2,950（185～3,960）	14.89（20.0）	9.6	3,740	72	72	2,400	15.95	22	46					φ12.7（1/2″）	921	2,119	3,040	5.6		1.55		3.00	
	20Zシリーズ	MSZ-ZXV2220〈MUZ-ZXV2220〉	単相100	2.2（0.6～3.4）	425（105～850）	4.50	58	56	2.5（0.6～5.2）	465（105～1,480）	4.69（15.0）	4.1	1,420	59	55	600	4.69	16	28	Ⓘ	15	3	φ6.35（1/4″）	φ9.52（3/8″）	170	424	594	7.0	R32	0.71	675	5.18	い
		MSZ-ZXV2520〈MUZ-ZXV2520〉	単相100	2.5（0.6～3.5）	500（105～875）	5.30	60	57	2.8（0.6～5.2）	525（105～1,480）	5.30（15.0）	4.1	1,420	59	55	650	5.30	16	28	Ⓘ	15				φ9.52（3/8″）	200	495	695	6.8		0.71		5.00	
		MSZ-ZXV2820〈MUZ-ZXV2820〉	単相100	2.8（0.6～4.2）	540（105～990）	5.74	62	57	3.6（0.6～6.9）	670（105～1,980）	6.75（20.0）	5.4	1,890	65	58	750	6.75	17	33	Ⓘ	20				φ9.52（3/8″）	211	535	746	7.1		0.97		5.19	
		MSZ-ZXV2820S〈MUZ-ZXV2820S〉	単相200	2.8（0.6～4.2）	540（105～990）	2.87	62	57	3.6（0.6～6.9）	670（105～1,980）	3.38（13.0）	5.4	1,890	65	58	750	3.38	17	33	㊀	15				φ9.52（3/8″）	211	535	746	7.1		0.97		5.19	
		MSZ-ZXV3620〈MUZ-ZXV3620〉	単相100	3.6（0.6～4.3）	820（105～1,130）	8.70	63	60	4.2（0.6～6.9）	910（105～1,980）	9.19（20.0）	5.4	1,890	65	58	950	9.19	17	33	Ⓘ	20				φ9.52（3/8″）	296	736	1,032	6.6		0.97		4.39	
		MSZ-ZXV3620S〈MUZ-ZXV3620S〉	単相200	3.6（0.6～4.3）	820（105～1,130）	4.35	63	60	4.2（0.6～6.9）	910（105～1,980）	4.59（13.0）	5.4	1,890	65	58	950	4.59	17	33	㊀	15				φ9.52（3/8″）	296	736	1,032	6.6		0.97		4.39	
		MSZ-ZXV4020S〈MUZ-ZXV4020S〉	単相200	4.0（0.6～5.3）	960（105～1,350）	5.10	65	60	5.0（0.6～11.5）	970（105～3,500）	4.89（20.0）	8.3	3,095	69	63	1,100	5.10	17	37	㊁	20				φ9.52（3/8″）	305	776	1,081	7.0		1.07		4.17	
		MSZ-ZXV5620S〈MUZ-ZXV5620S〉	単相200	5.6（0.6～6.0）	1,720（105～2,020）	9.14	67	65	6.7（0.6～11.6）	1,580（105～3,670）	7.97（20.0）	8.4	3,245	71	63	1,500	9.14	17	38	㊁	20				φ9.52（3/8″）	500	1,181	1,681	6.3		1.21		3.26	
		MSZ-ZXV6320S〈MUZ-ZXV6320S〉	単相200	6.3（0.6～6.5）	1,980（105～2,150）	10.53	69	67	7.1（0.6～11.7）	1,800（105～3,720）	9.09（20.0）	8.5	3,290	71	67	1,700	10.53	18	39	㊁	20				φ12.7（1/2″）	579	1,343	1,922	6.2		1.23		3.18	
		MSZ-ZXV7120S〈MUZ-ZXV7120S〉	単相200	7.1（0.6～7.3）	2,380（105～2,750）	12.65	71	69	8.5（0.6～12.0）	2,220（105～3,960）	11.20（20.0）	9.0	3,640	72	69	2,000	12.65	19	41	㊁	20				φ12.7（1/2″）	693	1,623	2,316	5.8		1.25		2.98	
		MSZ-ZXV8020S〈MUZ-ZXV8020S〉	単相200	8.0（0.8～8.1）	2,890（135～3,150）	15.35	72	70	9.5（0.8～12.1）	2,640（135～3,960）	13.33（20.0）	9.3	3,730	72	72	2,100	15.35	19	41	㊁	20				φ12.7（1/2″）	847	1,904	2,751	5.5		1.25		2.77	
		MSZ-ZXV9020S〈MUZ-ZXV9020S〉	単相200	9.0（0.9～9.1）	3,000（185～3,300）	15.95	73	74	10.6（0.9～12.1）	3,200（185～3,960）	16.15（20.0）	9.4	3,770	73	72	2,400	16.15	19	47	㊁	20				φ12.7（1/2″）	1,022	2,316	3,338	5.1		1.55		3.00	
	20FLシリーズ	MSZ-FLV2820〈MUZ-FLV2820〉	単相100	2.8（0.6～4.2）	580（105～990）	6.15	62	59	3.6（0.6～6.9）	670（105～1,980）	6.75（20.0）	5.4	1,890	64	60	750	6.75	17	33	Ⓘ	20	3	φ6.35（1/4″）	φ9.52（3/8″）	219	549	768	6.9	R32	1.05	675	4.83	い
		MSZ-FLV3620S〈MUZ-FLV3620S〉	単相200	3.6（0.6～4.3）	825（105～1,130）	4.38	63	61	4.2（0.6～11.2）	910（105～3,500）	4.59（20.0）	8.1	3,100	65	62	950	4.59		38	㊁					φ9.52（3/8″）	296	705	1,001	6.8		1.30		4.36	
		MSZ-FLV4020S〈MUZ-FLV4020S〉	単相200	4.0（0.6～5.3）	965（105～1,350）	5.13	65	61	5.0（0.6～11.2）	1,020（105～3,500）	5.15（20.0）	8.1	3,100	66	63	1,100	5.15		38	㊁					φ9.52（3/8″）	329	800	1,129	6.7		1.30		4.15	
		MSZ-FLV5620S〈MUZ-FLV5620S〉	単相200	5.6（0.6～6.0）	1,720（105～2,020）	9.14	65	65	6.7（0.6～11.2）	1,580（105～3,500）	7.97（20.0）	8.1	3,100	68	65	1,500	9.14		38	㊁					φ9.52（3/8″）	530	1,235	1,765	6.0		1.30		3.26	
		MSZ-FLV6320S〈MUZ-FLV6320S〉	単相200	6.3（0.6～6.5）	1,980（105～2,150）	10.53	69	67	7.1（0.6～11.5）	1,800（105～3,720）	9.09（20.0）	8.3	3,300	69	67	1,700	10.53		39	㊁					φ12.7（1/2″）	625	1,429	2,054	5.8		1.30		3.18	
		MSZ-FLV7120S〈MUZ-FLV7120S〉	単相200	7.1（0.6～7.3）	2,380（105～2,750）	12.65	69	69	8.5（0.6～11.6）	2,300（105～3,780）	11.60（20.0）	8.4	3,350	69	69	2,000	12.65		39	㊁					φ12.7（1/2″）	752	1,690	2,442	5.5		1.30		2.98	

＊仕様表の見方、形名の見方は93ページをご覧ください。

型式		形名（室内機〈室外機〉）	電源〈V〉	冷房 冷房能力〈kW〉	冷房 電気特性 消費電力〈W〉	冷房 電気特性 運転電流〈A〉	冷房 運転音（音響パワーレベル）〈dB〉 室内	冷房 運転音（音響パワーレベル）〈dB〉 室外	暖房 暖房能力〈kW〉	暖房 電気特性 消費電力〈W〉	暖房 電気特性 運転電流（最大）〈A〉	暖房 外気温2℃時 暖房能力〈kW〉	暖房 外気温2℃時 消費電力〈W〉	暖房 運転音（音響パワーレベル）〈dB〉 室内	暖房 運転音（音響パワーレベル）〈dB〉 室外	圧縮機出力〈W〉	始動電流〈A〉	製品質量〈kg〉 室内	製品質量〈kg〉 室外	電源プラグ 形状	電源プラグ 容量〈A〉	内外接続電線〈芯〉	配管サイズ mm (in) 液管	配管サイズ mm (in) ガス管	期間消費電力量〈kWh〉 冷房時期間合計	期間消費電力量〈kWh〉 暖房時期間合計	期間消費電力量〈kWh〉 期間合計	通年エネルギー消費効率（APF）	冷媒 種類	冷媒 封入量〈kg〉	冷媒 地球温暖化係数（GWP）	定格冷房エネルギー消費効率	エネルギー消費効率定格冷房区分（いろは）
壁掛形セパレートタイプ	20 JXVシリーズ	MSZ-JXV2220 〈MUZ-JXV2220〉	単相100	2.2 (0.7～3.4)	425 (105～860)	4.50	59	55	2.5 (0.7～5.1)	470 (105～1,485)	4.73 (15.0)	3.9	1,400	60	56	600	4.73	15	28	Ⅱ	15	3	φ6.35 (1/4″)	φ9.52 (3/8″)	181	440	621	6.7	R32	0.71	675	5.18	い
		MSZ-JXV2520 〈MUZ-JXV2520〉	単相100	2.5 (0.7～3.5)	500 (105～900)	5.30	61	58	2.8 (0.7～5.2)	525 (105～1,485)	5.30 (15.0)	4.0	1,400	62	57	650	5.30	15	28	Ⅱ	15			φ9.52 (3/8″)	205	501	706	6.7		0.71		5.00	
		MSZ-JXV2820 〈MUZ-JXV2820〉	単相100	2.8 (0.7～4.2)	580 (105～1,050)	6.17	63	59	3.6 (0.7～6.4)	715 (105～1,980)	7.21 (20.0)	5.0	1,890	64	60	750	7.21	15	32	Ⅰ	20			φ9.52 (3/8″)	227	563	790	6.7		0.86		4.83	
		MSZ-JXV2820S 〈MUZ-JXV2820S〉	単相200	2.8 (0.7～4.2)	580 (105～1,050)	3.08	63	59	3.6 (0.7～6.4)	715 (105～1,980)	3.60 (13.0)	5.0	1,890	64	60	750	3.60	15	32	Ⓢ	15			φ9.52 (3/8″)	227	563	790	6.7		0.97		4.83	
		MSZ-JXV3620 〈MUZ-JXV3620〉	単相100	3.6 (0.7～4.3)	825 (105～1,140)	8.77	64	60	4.2 (0.7～6.5)	910 (105～1,980)	9.19 (20.0)	5.1	1,890	66	62	950	9.19	15	34	Ⅰ	20			φ9.52 (3/8″)	346	849	1,195	5.7		0.86		4.36	
		MSZ-JXV3620S 〈MUZ-JXV3620S〉	単相200	3.6 (0.7～4.3)	825 (105～1,140)	4.38	64	60	4.2 (0.7～6.5)	910 (105～1,980)	4.58 (13.0)	5.1	1,890	66	62	950	4.58	15	34	Ⓢ	15			φ9.52 (3/8″)	346	849	1,195	5.7		0.86		4.36	
		MSZ-JXV4020S 〈MUZ-JXV4020S〉	単相200	4.0 (0.6～5.3)	965 (105～1,450)	5.13	65	61	5.0 (0.6～9.9)	1,090 (105～3,670)	5.50 (20.0)	7.2	3,250	67	64	1,100	5.50	16	34	Ⓢ	20			φ9.52 (3/8″)	384	898	1,282	5.9		1.05		4.15	
		MSZ-JXV5620S 〈MUZ-JXV5620S〉	単相200	5.6 (0.6～6.0)	1,720 (105～2,020)	9.14	65	63	6.7 (0.6～10.2)	1,580 (105～3,670)	7.96 (20.0)	7.4	3,250	68	64	1,500	9.14	16	39	Ⓢ	20			φ9.52 (3/8″)	564	1,294	1,858	5.7		1.25		3.26	
		MSZ-JXV6320S 〈MUZ-JXV6320S〉	単相200	6.3 (0.6～6.5)	1,970 (105～2,190)	10.46	70	67	7.1 (0.6～11.2)	1,840 (105～3,720)	9.29 (20.0)	8.1	3,300	70	68	1,700	10.46	16	39	Ⓢ	20			φ12.7 (1/2″)	625	1,466	2,091	5.7		1.25		3.20	
		MSZ-JXV7120S 〈MUZ-JXV7120S〉	単相200	7.1 (0.6～7.3)	2,600 (105～2,910)	13.80	71	67	8.5 (0.6～11.6)	2,300 (105～3,780)	11.60 (20.0)	8.4	3,350	70	68	2,000	13.80	16	41	Ⓢ	20			φ12.7 (1/2″)	765	1,818	2,583	5.2		1.25		2.73	
	20 BXVシリーズ	MSZ-BXV2220 〈MUZ-BXV2220〉	単相100	2.2 (0.8～2.8)	655 (165～940)	7.27	60	59	2.2 (0.8～3.9)	470 (135～1,315)	5.22 (15.0)	2.8	1,160	60	59	600	7.27	13	19	Ⅱ	15	3	φ6.35 (1/4″)	φ9.52 (3/8″)	225	492	717	5.8	R32	0.45	675	3.36	は
		MSZ-BXV2520 〈MUZ-BXV2520〉	単相100	2.5 (0.8～3.1)	745 (165～990)	8.27	60	61	2.8 (0.8～4.4)	625 (135～1,315)	6.94 (15.0)	3.2	1,160	61	60	650	8.27	14	19	Ⅱ					244	571	815	5.8		0.54		3.36	
		MSZ-BXV2820 〈MUZ-BXV2820〉	単相100	2.8 (0.8～3.4)	800 (165～1,080)	8.51	62	61	3.6 (0.8～4.8)	910 (135～1,485)	9.19 (15.0)	3.5	1,320	63	63	750	9.19	14	21	Ⅱ					273	640	913	5.8		0.60		3.50	
		MSZ-BXV3620 〈MUZ-BXV3620〉	単相100	3.6 (0.8～3.8)	1,380 (165～1,410)	14.68	64	61	4.2 (0.8～4.9)	1,235 (135～1,485)	12.47 (15.0)	3.7	1,380	64	64	950	14.68	13	23	Ⅱ					416	974	1,390	4.9		0.57		2.61	
		MSZ-BXV4020S 〈MUZ-BXV4020S〉	単相200	4.0 (0.8～4.3)	1,660 (165～1,960)	8.82	66	61	5.0 (0.8～7.3)	1,480 (135～2,580)	7.47 (15.0)	5.3	2,280	65	64	1,100	8.82	13	28	Ⓢ					463	1,081	1,544	4.9		0.66		2.41	
		MSZ-BXV5620S 〈MUZ-BXV5620S〉	単相200	5.6 (0.8～5.8)	2,380 (125～2,510)	12.65	66	65	6.7 (0.8～9.2)	1,980 (125～2,970)	10.00 (15.0)	6.8	2,690	67	68	1,500	12.65	14	34	Ⓢ					648	1,470	2,118	5.0		0.90		2.35	
	20 AXVシリーズ	MSZ-AXV2220 〈MUZ-AXV2220〉	単相100	2.2 (0.8～2.8)	655 (165～940)	7.26	62	59	2.2 (0.8～3.9)	470 (135～1,315)	5.20 (15.0)	2.8	1,160	64	59	600	7.26	9	19	Ⅱ	15	3	φ6.35 (1/4″)	φ9.52 (3/8″)	222	495	717	5.8	R32	0.42	675	3.36	は
		MSZ-AXV2520 〈MUZ-AXV2520〉	単相100	2.5 (0.8～3.1)	745 (165～990)	8.27	63	61	2.8 (0.8～4.4)	625 (135～1,315)	6.94 (15.0)	3.2	1,160	64	60	650	8.27	9	19	Ⅱ					248	567	815	5.8		0.46		3.36	
		MSZ-AXV2820 〈MUZ-AXV2820〉	単相100	2.8 (0.8～3.4)	800 (165～1,080)	8.50	63	61	3.6 (0.8～4.8)	910 (135～1,485)	9.19 (15.0)	3.5	1,320	64	63	750	9.19	10	22	Ⅱ					278	635	913	5.8		0.59		3.50	
		MSZ-AXV2820S 〈MUZ-AXV2820S〉	単相200	2.8 (0.8～3.4)	800 (165～1,080)	4.25	63	61	3.6 (0.8～4.8)	910 (135～1,485)	4.59 (7.5)	3.5	1,320	64	63	750	4.59	10	22	Ⓢ					278	635	913	5.8		0.59		3.50	
		MSZ-AXV3620 〈MUZ-AXV3620〉	単相100	3.6 (0.8～3.8)	1,380 (165～1,410)	14.68	64	61	4.2 (0.8～4.9)	1,235 (135～1,485)	12.45 (15.0)	3.7	1,380	64	64	950	14.68	9	23	Ⅱ					424	966	1,390	4.9		0.55		2.61	
		MSZ-AXV3620S 〈MUZ-AXV3620S〉	単相200	3.6 (0.8～3.8)	1,380 (165～1,410)	7.34	64	61	4.2 (0.8～4.9)	1,235 (135～1,485)	6.23 (7.5)	3.7	1,380	64	64	950	7.34	9	28	Ⓢ					424	966	1,390	4.9		0.65		2.61	
		MSZ-AXV4020S 〈MUZ-AXV4020S〉	単相200	4.0 (0.8～4.3)	1,660 (165～1,960)	8.82	66	61	5.0 (0.8～7.3)	1,480 (135～2,580)	7.45 (15.0)	5.3	2,280	65	64	1,100	8.82	9	28	Ⓢ					471	1,073	1,544	4.9		0.65		2.41	
		MSZ-AXV5620S 〈MUZ-AXV5620S〉	単相200	5.6 (0.8～5.8)	2,380 (165～2,510)	12.65	66	65	6.7 (0.8～9.2)	1,980 (135～2,970)	10.00 (15.0)	6.8	2,690	67	68	1,500	12.65	10	34	Ⓢ					648	1,470	2,118	5.0		0.90		2.35	

仕様表

＊表はJIS規格に準拠しています。家庭用エアコンのJIS（JIS C 9612 ルームエアコンディショナ）が2013年4月に改正されました。本カタログは改正されたJISに基づいて性能表示（期間消費電力量/APF/運転音）を行っています。
＊「内外接続電線」は据付けに際して必要な電線芯数（太さ2.0mm）を表します（最大電流値が15A以下の機種かつ電線の長さが10m以内の場合は太さ1.6mmも使用できます）。

■三菱ルームエアコン仕様表（JIS C 9612:2013）および定格冷房エネルギー消費効率（冷房COP）と区分

型式		形名（室内／室外）	電源〈V〉	冷房 冷房能力〈kW〉	冷房 電気特性 消費電力〈W〉	冷房 電気特性 運転電流〈A〉	冷房 運転音（音響パワーレベル）〈dB〉 室内	冷房 運転音〈dB〉 室外	暖房 暖房能力〈kW〉	暖房 電気特性 消費電力〈W〉	暖房 電気特性 運転電流（最大）〈A〉	暖房 外気温2℃時 暖房能力〈kW〉	暖房 外気温2℃時 消費電力〈W〉	暖房 運転音（音響パワーレベル）〈dB〉 室内	暖房 運転音〈dB〉 室外	圧縮機出力〈W〉	始動電流〈A〉	製品質量〈kg〉 室内	製品質量〈kg〉 室外	電源プラグ 形状	電源プラグ 容量〈A〉	内外接続電線〈芯〉	サイズ mm（in） 液管	サイズ mm（in） ガス管	期間消費電力量〈kWh〉 冷房時期間合計	期間消費電力量〈kWh〉 暖房時期間合計	期間消費電力量〈kWh〉 期間合計	通年エネルギー消費効率（APF）	冷媒 種類	冷媒 封入量〈kg〉	地球温暖化係数（GWP）	定格冷房エネルギー消費効率	エネルギー消費効率 定格冷房区分（いろは）
壁掛形セパレートタイプ	20 GVシリーズ	MSZ-GV2220〈MUCZ-G2220〉	単相100	2.2（0.8～2.8）	655（165～940）	7.27	62	59	2.2（0.8～3.9）	470（135～1,315）	5.22（15.0）	2.8	1,160	64	59	600	7.27	8	19	Ⅱ	15	3	φ6.35（1/4″）	φ9.52（3/8″）	222	495	717	5.8	R32	0.42	675	3.36	は
		MSZ-GV2520〈MUCZ-G2520〉	単相100	2.5（0.8～3.1）	745（165～990）	8.27	63	61	2.8（0.8～4.4）	625（135～1,325）	6.94（15.0）	3.2	1,170	64	60	650	8.27	8	19	Ⅱ					248	567	815	5.8		0.46		3.36	
		MSZ-GV2820〈MUCZ-G2820〉	単相100	2.8（0.8～3.4）	800（165～1,080）	8.51	63	61	3.6（0.8～4.8）	910（135～1,485）	9.19（15.0）	3.5	1,320	64	63	750	9.19	9	21	Ⅱ					278	635	913	5.8		0.59		3.50	
		MSZ-GV3620〈MUCZ-G3620〉	単相100	3.6（0.8～3.8）	1,380（165～1,410）	14.68	64	61	4.2（0.8～4.9）	1,235（135～1,485）	12.47（15.0）	3.7	1,380	64	64	950	14.68	9	23	Ⅱ					424	966	1,390	4.9		0.55		2.61	
		MSZ-GV4020S〈MUCZ-G4020S〉	単相200	4.0（0.8～4.3）	1,660（165～1,960）	8.82	66	61	5.0（0.8～7.3）	1,480（135～2,580）	7.47（15.0）	5.3	2,280	65	64	1,100	8.82	9	28	ⓐ					471	1,073	1,544	4.9		0.65		2.41	
		MSZ-GV5620S〈MUCZ-G5620S〉	単相200	5.6（0.8～5.8）	2,380（125～2,510）	12.65	66	65	6.7（0.8～8.9）	1,980（125～2,970）	10.00（15.0）	6.8	2,780	67	68	1,500	12.65	9	34	ⓐ					660	1,458	2,118	5.0		0.90		2.35	
	20 VXVシリーズ	MSZ-VXV4020S〈MUZ-VXV4020S〉	単相200	4.0（0.9～5.4）	950（135～1,550）	5.05	67	60	6.0（0.9～12.3）	1,360（135～3,960）	6.86（20.0）	9.5	3,730	69	63	1,100	6.86	22	47	ⓐ	20	3	φ6.35（1/4″）	φ9.52（3/8″）	357	807	1,164	6.5	R32	1.55	675	4.21	い
		MSZ-VXV5620S〈MUZ-VXV5620S〉		5.6（0.9～6.0）	1,620（135～2,000）	8.61	68	63	6.7（0.9～12.3）	1,600（135～3,960）	8.08（20.0）	9.5	3,730	71	65	1,500	8.61		47					φ9.52（3/8″）	507	1,148	1,655	6.4				3.46	
		MSZ-VXV6320S〈MUZ-VXV6320S〉		6.3（0.9～6.5）	1,800（135～2,200）	9.57	69	66	7.1（0.9～12.4）	1,780（135～3,960）	8.98（20.0）	9.6	3,740	71	67	1,700	9.57		48					φ12.7（1/2″）	625	1,361	1,986	6.0				3.50	
		MSZ-VXV7120S〈MUZ-VXV7120S〉		7.1（0.9～7.3）	2,370（185～2,770）	12.60	70	68	8.5（0.9～12.6）	2,130（185～3,960）	10.75（20.0）	9.8	3,770	72	70	2,000	12.60		48					φ12.7（1/2″）	704	1,612	2,316	5.8				3.00	
	20 HXVシリーズ	MSZ-HXV2520〈MUZ-HXV2520〉	単相100	2.5（0.8～3.5）	500（125～910）	5.31	61	59	3.2（0.8～7.6）	590（125～1,980）	5.95（20.0）	5.8	1,855	62	59	650	5.95	17	38	ⓑ	20	3	φ6.35（1/4″）	φ9.52（3/8″）	203	492	695	6.8	R32	1.00	675	5.00	い
		MSZ-HXV2820S〈MUZ-HXV2820S〉	単相200	2.8（0.8～4.2）	580（125～1,010）	3.08	63	60	4.0（0.8～9.7）	770（125～2,970）	3.88（15.0）	7.0	2,650	66	59	750	3.88	17	38	ⓐ	15			φ9.52（3/8″）	233	569	802	6.6		1.00		4.83	
		MSZ-HXV4020S〈MUZ-HXV4020S〉	単相200	4.0（0.9～5.4）	960（135～1,580）	5.10	67	60	6.0（0.9～12.1）	1,430（135～3,960）	7.20（20.0）	9.2	3,680	69	63	1,100	7.20	19	41	ⓐ	20			φ9.52（3/8″）	403	901	1,304	5.8		1.25		4.17	
		MSZ-HXV5620S〈MUZ-HXV5620S〉	単相200	5.6（0.9～6.0）	1,720（135～2,000）	9.14	68	63	6.7（0.9～12.1）	1,700（135～3,960）	8.58（20.0）	9.2	3,680	71	65	1,500	9.14	19	41	ⓐ	20			φ9.52（3/8″）	603	1,323	1,926	5.5		1.25		3.26	
		MSZ-HXV6320S〈MUZ-HXV6320S〉	単相200	6.3（0.9～6.5）	2,200（135～2,400）	11.70	69	66	7.1（0.9～12.1）	1,900（135～3,960）	9.59（20.0）	9.2	3,680	71	67	1,700	11.70	19	41	ⓐ	20			φ12.7（1/2″）	703	1,545	2,248	5.3		1.25		2.86	
		MSZ-HXV7120S〈MUZ-HXV7120S〉	単相200	7.1（0.9～7.3）	2,500（185～2,780）	13.25	70	68	8.5（0.9～12.4）	2,350（185～3,960）	11.86（20.0）	9.5	3,720	72	70	2,000	13.25	19	48	ⓐ	20			φ12.7（1/2″）	853	1,833	2,686	5.0		1.35		2.84	
	20 NXVシリーズ	MSZ-NXV2220〈MUZ-NXV2220〉	単相100	2.2（0.6～3.1）	425（105～760）	4.50	59	58	2.8（0.6～6.7）	530（105～1,980）	5.35（20.0）	4.9	1,780	60	58	600	5.35	13	32	ⓑ	20	3	φ6.35（1/4″）	φ9.52（3/8″）	178	452	630	6.6	R32	0.90	675	5.18	い
		MSZ-NXV2520〈MUZ-NXV2520〉	単相100	2.5（0.6～3.3）	500（105～890）	5.30	60	59	3.2（0.6～7.1）	630（105～1,980）	6.35（20.0）	5.2	1,780	62	60	650	6.35		32	ⓑ	20				208	520	728	6.5		0.90		5.00	い
		MSZ-NXV2820S〈MUZ-NXV2820S〉	単相200	2.8（0.6～3.6）	580（110～960）	3.08	63	60	4.0（0.6～8.9）	850（110～2,970）	4.29（15.0）	6.5	2,660	65	61	750	4.29		35	ⓐ	15			φ9.52（3/8″）	233	608	841	6.3		0.90		4.83	い
		MSZ-NXV3620S〈MUZ-NXV3620S〉	単相200	3.6（0.8～4.0）	1,065（135～1,330）	5.65	63	60	4.8（0.8～10.6）	1,100（135～3,845）	5.55（20.0）	7.7	3,400	65	63	950	5.65		37	ⓐ	20				363	853	1,216	5.6		0.90		3.38	は
		MSZ-NXV4020S〈MUZ-NXV4020S〉	単相200	4.0（0.8～4.8）	1,190（135～1,750）	6.32	63	60	6.0（0.8～10.8）	1,590（135～3,955）	8.03（20.0）	7.8	3,500	65	63	1,100	8.03		37	ⓐ	20				403	998	1,401	5.4		0.90		3.36	は
		MSZ-NXV5620S〈MUZ-NXV5620S〉	単相200	5.6（0.8～5.9）	2,100（135～2,350）	11.15	66	64	6.7（0.8～11.3）	1,790（135～3,955）	9.04（20.0）	8.2	3,500	67	65	1,500	11.15		40	ⓐ	20				660	1,417	2,077	5.1		1.30		2.67	は
	20 KXVシリーズ	MSZ-KXV2220〈MUZ-KXV2220〉	単相100	2.2（0.6～2.9）	425（105～720）	4.50	62	59	2.8（0.6～6.6）	540（105～1,980）	5.45（20.0）	4.8	1,750	62	59	600	5.45	10	32	ⓑ	20	3	φ6.35（1/4″）	φ9.52（3/8″）	211	494	705	5.9	R32	0.85	675	5.18	い
		MSZ-KXV2520〈MUZ-KXV2520〉	単相100	2.5（0.6～3.2）	500（105～870）	5.30	62	59	3.2（0.6～6.9）	640（105～1,980）	6.45（20.0）	5.0	1,750	62	59	650	6.45	10	32	ⓑ	20				244	558	802	5.9		0.85		5.00	い
		MSZ-KXV2820〈MUZ-KXV2820〉	単相100	2.8（0.6～3.5）	580（105～940）	6.14	63	59	4.0（0.6～7.5）	890（105～1,980）	8.98（20.0）	5.4	1,750	65	59	750	8.98	10	35	ⓑ	20			φ9.52（3/8″）	265	633	898	5.9		0.85		4.83	い
		MSZ-KXV2820S〈MUZ-KXV2820S〉	単相200	2.8（0.6～3.5）	580（105～940）	3.08	63	59	4.0（0.6～8.1）	890（105～2,660）	4.49（15.0）	5.9	2,350	65	59	750	4.49	10	35	ⓐ	15				265	633	898	5.9		0.85		4.83	い
		MSZ-KXV4020S〈MUZ-KXV4020S〉	単相200	4.0（0.8～4.8）	1,220（120～1,800）	6.48	65	60	6.0（0.8～10.1）	1,600（120～3,675）	8.07（20.0）	7.3	3,250	66	63	1,100	8.07	11	37	ⓐ	20				471	1,042	1,513	5.0		0.85		3.28	は
		MSZ-KXV5620S〈MUZ-KXV5620S〉	単相200	5.6（0.8～5.9）	2,280（120～2,490）	12.12	66	63	6.7（0.8～10.8）	1,780（120～3,955）	8.98（20.0）	7.8	3,500	68	64	1,500	12.12	11	40	ⓐ	20				700	1,418	2,118	5.0		1.20		2.46	は

＊仕様表の見方、形名の見方は93ページをご覧ください。

■三菱ハウジングエアコン仕様表（JIS C 9612:2013）

型式		形名（室外機）	電源〈V〉	冷房 冷房能力〈kW〉	冷房 電気特性 消費電力〈W〉	冷房 電気特性 運転電流〈A〉	冷房 運転音〈音響パワーレベル〉(dB) 室内	冷房 運転音〈音響パワーレベル〉(dB) 室外	暖房 暖房能力〈kW〉	暖房 電気特性 消費電力〈W〉	暖房 電気特性 運転電流（最大）〈A〉	暖房 外気温2℃時 暖房能力〈kW〉	暖房 外気温2℃時 消費電力〈W〉	暖房 運転音〈音響パワーレベル〉(dB) 室内	暖房 運転音〈音響パワーレベル〉(dB) 室外	圧縮機出力〈W〉	始動電流〈A〉	製品質量〈kg〉 室内	製品質量〈kg〉 室外	電源プラグ 形状	電源プラグ 容量〈A〉	内外接続電線〈芯〉	配管サイズ mm (in) 液管	配管サイズ mm (in) ガス管	期間消費電力量〈kWh〉 冷房時期間合計	期間消費電力量〈kWh〉 暖房時期間合計	期間消費電力量〈kWh〉 期間合計	通年エネルギー消費効率（APF）	冷媒 種類	冷媒 封入量〈kg〉	冷媒 地球温暖化係数（GWP）	消費効率	定格冷房エネルギー	エネルギー消費効率 定格冷房区分（いろは）
床置形	17HKシリーズ	MFZ-HK2817AS〈MUFZ-HK2817AS〉	単相200	2.8（0.9～4.0）	640（250～1,260）	3.51	54	58	4.0（0.9～7.3）	920（290～2,355）	5.05（15.0）	5.3	2,080	61	61	750	5.05	15	35	室内・室外端子台（選択式）	15	3	φ6.35（1/4″）	φ9.52（3/8″）	287	659	946	5.6	R410A	1.10	2,090			
		MFZ-HK4017AS〈MUFZ-HK4017AS〉		4.0（0.9～4.8）	1,060（290～1,420）	5.82	63	61	5.6（0.9～9.5）	1,410（410～3,245）	7.74（20.0）	6.9	2,870	63	62	1,100	7.74		44		20			φ9.52（3/8″）	490	994	1,484	5.1		1.55				
		MFZ-HK5017AS〈MUFZ-HK5017AS〉		5.0（0.9～5.7）	1,770（290～1,920）	9.73	63	61	6.3（0.9～9.8）	1,650（410～3,560）	8.78（20.0）	7.1	3,150	63	62	1,300	9.73		44		20			φ9.52（3/8″）	664	1,348	2,012	4.7		1.55				
		MFZ-HK5617AS〈MUFZ-HK5617AS〉		5.6（0.9～5.8）	1,880（290～1,930）	10.32	63	61	6.7（0.9～10.1）	1,920（410～3,700）	10.21（20.0）	7.3	3,270	63	62	1,500	10.32		44		20			φ12.7（1/2″）	760	1,543	2,303	4.6		1.55				
天井カセット形	17HXシリーズ	MLZ-HX2817AS〈MULZ-HX2817AS〉	単相200	2.8（0.9～3.6）	645（250～1,250）	3.54	52	58	4.0（0.9～7.6）	960（250～2,500）	5.27（15.0）	5.5	2,210	60	63	750	5.27	15	35	室内・室外端子台（選択式）	15	3	φ6.35（1/4″）	φ9.52（3/8″）	265	681	946	5.6	R410A	1.10	2,090			
		MLZ-HX4017AS〈MULZ-HX4017AS〉		4.0（0.9～4.6）	1,110（280～1,450）	6.09	56	61	5.6（0.9～8.4）	1,540（340～2,940）	8.19（20.0）	6.1	2,600	61	63	1,100	8.19		44		20			φ9.52（3/8″）	431	1,053	1,484	5.1		1.55				
		MLZ-HX5617AS〈MULZ-HX5617AS〉		5.6（0.9～5.7）	1,800（280～1,910）	9.37	63	62	6.7（0.9～9.7）	1,960（340～3,640）	10.42（20.0）	7.0	3,220	64	64	1,500	10.42		44		20			φ12.7（1/2″）	686	1,568	2,254	4.7		1.55				
	17HWシリーズ	MLZ-HW4017AS〈MULZ-HW4017AS〉	単相200	4.0（0.9～4.8）	1,100（200～1,450）	5.97	54	61	5.6（0.9～8.7）	1,440（220～2,985）	7.73（20.0）	6.3	2,640	59	62	1,100	7.73	19	44	室内・室外端子台（選択式）	20	3	φ6.35（1/4″）	φ9.52（3/8″）	463	1,021	1,484	5.1	R410A	1.65	2,090			
		MLZ-HW5617AS〈MULZ-HW5617AS〉		5.6（0.9～5.9）	1,830（200～2,170）	9.82	57	62	6.7（0.9～9.8）	1,930（220～3,505）	10.25（20.0）	7.1	3,100	60	63	1,500	10.25							φ12.7（1/2″）	795	1,559	2,354	4.5		1.65				

省エネルギー法による店頭の統一省エネラベルのめやす電気料金は、この期間消費電力量に基づき表示されています。

■三菱ルームエアコン/ハウジングエアコン仕様表　APF（JIS C 9612:2005）

型式		形名	期間消費電力量〈kWh〉	通年エネルギー消費効率（APF）	区分
壁掛形セパレートタイプ	20FZシリーズ	MSZ-FZV4020S〈MUZ-FZV4020S〉	1,015	7.9	D
		MSZ-FZV5620S〈MUZ-FZV5620S〉	1,581	7.1	F
		MSZ-FZV6320S〈MUZ-FZV6320S〉	1,830	6.9	F
		MSZ-FZV7120S〈MUZ-FZV7120S〉	2,189	6.5	G
		MSZ-FZV8020S〈MUZ-FZV8020S〉	2,586	6.2	G
		MSZ-FZV9020S〈MUZ-FZV9020S〉	3,279	5.5	G
	20Zシリーズ	MSZ-ZXV2220〈MUZ-ZXV2220〉	630	7.0	A
		MSZ-ZXV2520〈MUZ-ZXV2520〉	737	6.8	A
		MSZ-ZXV2820〈MUZ-ZXV2820〉	779	7.2	A
		MSZ-ZXV2820S〈MUZ-ZXV2820S〉	779	7.2	A
		MSZ-ZXV3620〈MUZ-ZXV3620〉	1,093	6.6	C
		MSZ-ZXV3620S〈MUZ-ZXV3620S〉	1,093	6.6	C
		MSZ-ZXV4020S〈MUZ-ZXV4020S〉	1,145	7.0	C
		MSZ-ZXV5620S〈MUZ-ZXV5620S〉	1,810	6.2	F
		MSZ-ZXV6320S〈MUZ-ZXV6320S〉	2,070	6.1	F
		MSZ-ZXV7120S〈MUZ-ZXV7120S〉	2,453	5.8	G
		MSZ-ZXV8020S〈MUZ-ZXV8020S〉	2,969	5.4	G
		MSZ-ZXV9020S〈MUZ-ZXV9020S〉	3,607	5.0	G
	20FLシリーズ	MSZ-FLV2820〈MUZ-FLV2820〉	813	6.9	B
		MSZ-FLV3620S〈MUZ-FLV3620S〉	1,061	6.8	D
		MSZ-FLV4020S〈MUZ-FLV4020S〉	1,196	6.7	D
		MSZ-FLV5620S〈MUZ-FLV5620S〉	1,902	5.9	F

型式		形名	期間消費電力量〈kWh〉	通年エネルギー消費効率（APF）	区分
壁掛形セパレートタイプ	20FLシリーズ	MSZ-FLV6320S〈MUZ-FLV6320S〉	2,215	5.7	F
		MSZ-FLV7120S〈MUZ-FLV7120S〉	2,635	5.4	G
	20JXVシリーズ	MSZ-JXV2220〈MUZ-JXV2220〉	658	6.7	A
		MSZ-JXV2520〈MUZ-JXV2520〉	748	6.7	A
		MSZ-JXV2820〈MUZ-JXV2820〉	837	6.7	A
		MSZ-JXV2820S〈MUZ-JXV2820S〉	837	6.7	A
		MSZ-JXV3620〈MUZ-JXV3620〉	1,266	5.7	C
		MSZ-JXV3620S〈MUZ-JXV3620S〉	1,266	5.7	C
		MSZ-JXV4020S〈MUZ-JXV4020S〉	1,358	5.9	C
		MSZ-JXV5620S〈MUZ-JXV5620S〉	1,969	5.7	F
		MSZ-JXV6320S〈MUZ-JXV6320S〉	2,215	5.7	F
		MSZ-JXV7120S〈MUZ-JXV7120S〉	2,736	5.2	G
	20BXVシリーズ	MSZ-BXV2220〈MUZ-BXV2220〉	760	5.8	A
		MSZ-BXV2520〈MUZ-BXV2520〉	864	5.8	A
		MSZ-BXV2820〈MUZ-BXV2820〉	967	5.8	A
		MSZ-BXV3620〈MUZ-BXV3620〉	1,472	4.9	C
		MSZ-BXV4020S〈MUZ-BXV4020S〉	1,636	4.9	C
		MSZ-BXV5620S〈MUZ-BXV5620S〉	2,244	5.0	F
	20AXVシリーズ	MSZ-AXV2220〈MUZ-AXV2220〉	760	5.8	A
		MSZ-AXV2520〈MUZ-AXV2520〉	864	5.8	A
		MSZ-AXV2820〈MUZ-AXV2820〉	967	5.8	A

型式		形名	期間消費電力量〈kWh〉	通年エネルギー消費効率（APF）	区分
壁掛形セパレートタイプ	20AXVシリーズ	MSZ-AXV2820S〈MUZ-AXV2820S〉	967	5.8	A
		MSZ-AXV3620〈MUZ-AXV3620〉	1,472	4.9	C
		MSZ-AXV3620S〈MUZ-AXV3620S〉	1,472	4.9	C
		MSZ-AXV4020S〈MUZ-AXV4020S〉	1,636	4.9	C
		MSZ-AXV5620S〈MUZ-AXV5620S〉	2,244	5.0	F
	20GVシリーズ	MSZ-GV2220〈MUCZ-G2220〉	760	5.8	A
		MSZ-GV2520〈MUCZ-G2520〉	864	5.8	A
		MSZ-GV2820〈MUCZ-G2820〉	967	5.8	A
		MSZ-GV3620〈MUCZ-G3620〉	1,472	4.9	C
		MSZ-GV4020S〈MUCZ-G4020S〉	1,636	4.9	C
		MSZ-GV5620S〈MUCZ-G5620S〉	2,244	5.0	F
	20VXVシリーズ	MSZ-VXV4020S〈MUZ-VXV4020S〉	1,179	6.8	D
		MSZ-VXV5620S〈MUZ-VXV5620S〉	1,753	6.4	F
		MSZ-VXV6320S〈MUZ-VXV6320S〉	2,104	6.0	F
		MSZ-VXV7120S〈MUZ-VXV7120S〉	2,453	5.8	G
	20HXVシリーズ	MSZ-HXV2520〈MUZ-HXV2520〉	737	6.8	A
		MSZ-HXV2820S〈MUZ-HXV2820S〉	837	6.7	A
		MSZ-HXV4020S〈MUZ-HXV4020S〉	1,358	5.9	C
		MSZ-HXV5620S〈MUZ-HXV5620S〉	2,040	5.5	F
		MSZ-HXV6320S〈MUZ-HXV6320S〉	2,382	5.3	F
		MSZ-HXV7120S〈MUZ-HXV7120S〉	2,845	5.0	G

型式		形名	期間消費電力量〈kWh〉	通年エネルギー消費効率（APF）	区分
壁掛形セパレートタイプ	20NXVシリーズ	MSZ-NXV2220〈MUZ-NXV2220〉	668	6.6	A
		MSZ-NXV2520〈MUZ-NXV2520〉	759	6.6	A
		MSZ-NXV2820S〈MUZ-NXV2820S〉	877	6.4	A
		MSZ-NXV3620S〈MUZ-NXV3620S〉	1,266	5.7	C
		MSZ-NXV4020S〈MUZ-NXV4020S〉	1,484	5.4	C
		MSZ-NXV5620S〈MUZ-NXV5620S〉	2,200	5.1	F
	20KXVシリーズ	MSZ-KXV2220〈MUZ-KXV2220〉	747	5.9	A
		MSZ-KXV2520〈MUZ-KXV2520〉	849	5.9	A
		MSZ-KXV2820〈MUZ-KXV2820〉	951	5.9	A
		MSZ-KXV2820S〈MUZ-KXV2820S〉	951	5.9	A
		MSZ-KXV4020S〈MUZ-KXV4020S〉	1,603	5.0	C
		MSZ-KXV5620S〈MUZ-KXV5620S〉	2,244	5.0	F
床置形	17HKシリーズ	MFZ-HK2817AS〈MUFZ-HK2817AS〉	1,002	5.6	H
		MFZ-HK4017AS〈MUFZ-HK4017AS〉	1,572	5.1	I
		MFZ-HK5017AS〈MUFZ-HK5017AS〉	2,132	4.7	J
		MFZ-HK5617AS〈MUFZ-HK5617AS〉	2,440	4.6	J
天井カセット形	17HXシリーズ	MLZ-HX2817AS〈MULZ-HX2817AS〉	984	5.7	H
		MLZ-HX4017AS〈MULZ-HX4017AS〉	1,572	5.1	I
		MLZ-HX5617AS〈MULZ-HX5617AS〉	2,388	4.7	J
	17HWシリーズ	MLZ-HW4017AS〈MULZ-HW4017AS〉	1,572	5.1	I
		MLZ-HW5617AS〈MULZ-HW5617AS〉	2,494	4.5	J

仕様表

＊表はJIS規格に準拠しています。家庭用エアコンのJIS（JIS C 9612 ルームエアコンディショナ）が2013年4月に改正されました。本カタログは改正されたJISに基づいて性能表示（期間消費電力量/APF/運転音）を行っています。
＊「内外接続電線」は据付けに際して必要な電線芯数（太さ2.0mm）を表します（最大電流値が15A以下の機種かつ電線の長さが10m以内の場合は太さ1.6mmも使用できます）。

■三菱ハウジングエアコン仕様表（JIS C 9612:2013）

型式		形名（室内〜室外）	電源〈V〉	冷房 冷房能力〈kW〉	冷房 電気特性 消費電力〈W〉	冷房 電気特性 運転電流〈A〉	冷房 運転音〈音響パワーレベル〈dB〉〉 室内	冷房 運転音 室外	暖房 暖房能力〈kW〉	暖房 電気特性 消費電力〈W〉	暖房 電気特性 運転電流（最大）〈A〉	暖房 外気温2℃時 暖房能力〈kW〉	暖房 外気温2℃時 消費電力〈W〉	暖房 運転音〈音響パワーレベル〈dB〉〉 室内	暖房 運転音 室外	圧縮機出力〈W〉	始動電流〈A〉	製品質量〈kg〉 室内	製品質量〈kg〉 室外	電源プラグ 形状	電源プラグ 容量〈A〉	内外接続電線〈芯〉	サイズ mm (in) 液管	サイズ mm (in) ガス管	接続ドレン配管〈VP〉	期間消費電力量（kWh） 冷房時期間合計	期間消費電力量（kWh） 暖房時期間合計	期間消費電力量（kWh） 期間合計	通年エネルギー消費効率（APF）	冷媒 種類	冷媒 封入量〈kg〉	地球温暖化係数（GWP）	定格冷房エネルギー消費効率	エネルギー消費効率 定格冷房区分（いろは）
天井カセット形	1方向形	MLZ-RX2817AS〈MULZ-RX2817AS〉	単相200	2.8（0.9〜3.6）	690（210〜1,250）	3.79	53	59	4.0（0.9〜6.5）	1,110（300〜2,490）	5.90（15.0）	4.7	2,200	53	60	750	5.90	15	33	室内・室外端子台（選択式）	15	3	φ6.35（1/4″）	φ9.52（3/8″）	20	261	702	963	5.5	R410A	1.10	2,090		
		MLZ-RX3617AS〈MULZ-RX3617AS〉		3.6（0.9〜4.0）	980（240〜1,300）	5.26	55	58	4.8（0.9〜7.6）	1,370（210〜2,920）	6.98（15.0）	5.5	2,580	55	63	950	6.98		35		15			φ9.52（3/8″）		375	934	1,309	5.2		1.10			
		MLZ-RX4017AS〈MULZ-RX4017AS〉		4.0（0.9〜4.4）	1,200（240〜1,700）	6.45	56	59	5.6（0.9〜7.9）	1,720（210〜2,930）	8.77（15.0）	5.7	2,590	56	63	1,100	8.77		35		15			φ9.52（3/8″）		423	1,061	1,484	5.1		1.10			
		MLZ-RX5017AS〈MULZ-RX5017AS〉		5.0（0.9〜5.2）	1,780（250〜2,100）	9.46	60	61	6.3（0.9〜8.4）	2,050（200〜3,110）	10.90（20.0）	6.1	2,750	59	64	1,300	10.90		35		20			φ9.52（3/8″）		578	1,434	2,012	4.7		1.10			
		MLZ-RX5617AS〈MULZ-RX5617AS〉		5.6（0.9〜5.9）	2,020（240〜2,350）	10.74	64	61	6.7（0.9〜8.7）	2,210（200〜3,120）	11.75（20.0）	6.3	2,760	63	64	1,500	11.75		35		20			φ12.7（1/2″）		686	1,668	2,354	4.5		1.10			
		MLZ-RX6317AS〈MULZ-RX6317AS〉		6.3（0.9〜6.5）	2,500（290〜2,650）	12.62	65	62	7.1（0.9〜9.5）	2,230（340〜3,650）	11.26（20.0）	6.9	3,230	65	64	1,700	12.62		42		20			φ12.7（1/2″）		787	1,861	2,648	4.5		1.55			
		MLZ-GX2817AS〈MULZ-GX2817AS〉	単相200	2.8（0.9〜3.6）	690（210〜1,250）	3.79	53	59	4.0（0.9〜6.5）	1,110（300〜2,490）	5.90（15.0）	4.7	2,200	53	60	750	5.90	15	33	室内・室外端子台（選択式）	15	3	φ6.35（1/4″）	φ9.52（3/8″）	20	265	716	981	5.4	R410A	1.10	2,090		
		MLZ-GX3617AS〈MULZ-GX3617AS〉		3.6（0.9〜4.0）	980（240〜1,300）	5.26	55	58	4.8（0.9〜7.6）	1,370（210〜2,920）	6.98（15.0）	5.5	2,580	55	63	950	6.98		35		15			φ9.52（3/8″）		381	954	1,335	5.1		1.10			
		MLZ-GX4017AS〈MULZ-GX4017AS〉		4.0（0.9〜4.4）	1,200（240〜1,700）	6.45	56	59	5.6（0.9〜7.9）	1,720（210〜2,930）	8.77（15.0）	5.7	2,590	56	63	1,100	8.77		35		15			φ9.52（3/8″）		431	1,082	1,513	5.0		1.10			
		MLZ-GX5017AS〈MULZ-GX5017AS〉		5.0（0.9〜5.2）	1,780（250〜2,100）	9.46	60	61	6.3（0.9〜8.4）	2,050（200〜3,110）	10.90（20.0）	6.1	2,750	59	64	1,300	10.90		35		20			φ9.52（3/8″）		589	1,467	2,056	4.6		1.10			
		MLZ-GX5617AS〈MULZ-GX5617AS〉		5.6（0.9〜5.9）	2,020（240〜2,350）	10.74	64	61	6.7（0.9〜8.7）	2,210（200〜3,120）	11.75（20.0）	6.3	2,760	63	64	1,500	11.75		35		20			φ12.7（1/2″）		686	1,721	2,407	4.4		1.10			
		MLZ-GX6317AS〈MULZ-GX6317AS〉		6.3（0.9〜6.5）	2,500（290〜2,650）	12.62	65	62	7.1（0.9〜9.5）	2,230（340〜3,650）	11.26（20.0）	6.9	3,230	65	64	1,700	12.62		42		20			φ12.7（1/2″）		787	1,921	2,708	4.4		1.55			
	小能力	MLZ-M2217AS〈MULZ-M2217AS〉	単相200	2.2（0.9〜3.1）	515（150〜1,100）	2.85	55	59	2.5（0.9〜5.2）	605（180〜2,015）	3.31（15.0）	3.8	1,780	56	59	600	3.31	11	33	室外端子台	15	3	φ6.35（1/4″）	φ9.52（3/8″）	20	205	566	771	5.4	R410A	1.05	2,090		
		MLZ-M2517AS〈MULZ-M2517AS〉		2.5（0.9〜3.2）	640（150〜1,140）	3.49	55	59	2.8（0.9〜5.4）	685（180〜2,015）	3.76（15.0）	3.9	1,780	60	59	650	3.76									256	636	892	5.3					
	2方向形	MLZ-W4017AS〈MULZ-W4017AS〉	単相200	4.0（0.9〜4.3）	1,120（260〜1,500）	5.77	54	61	5.6（0.9〜7.9）	1,610（210〜2,970）	8.13（15.0）	5.7	2,625	55	63	1,100	8.13	19	35	室内・室外端子台（選択式）	15	3	φ6.35（1/4″）	φ9.52（3/8″）	20	431	1,082	1,513	5.0	R410A	1.45	2,090		
		MLZ-W5017AS〈MULZ-W5017AS〉		5.0（0.9〜5.4）	1,950（260〜2,360）	9.94	55	62	6.3（0.9〜8.6）	1,910（210〜3,055）	9.74（20.0）	6.2	2,700	58	63	1,300	9.94		35		20			φ9.52（3/8″）		710	1,346	2,056	4.6		1.45			
		MLZ-W5617AS〈MULZ-W5617AS〉		5.6（0.9〜5.8）	2,190（260〜2,480）	11.06	57	62	6.7（0.9〜8.6）	2,040（210〜3,055）	10.40（20.0）	6.2	2,700	58	63	1,500	11.06		35		20			φ12.7（1/2″）		813	1,594	2,407	4.4		1.45			
		MLZ-W6317AS〈MULZ-W6317AS〉		6.3（0.9〜6.5）	2,220（180〜2,500）	11.21	60	62	7.1（0.9〜9.7）	2,150（140〜3,665）	10.85（20.0）	7.0	3,240	62	64	1,700	11.21		42		20			φ12.7（1/2″）		715	1,993	2,708	4.4		1.65			
その他ビルトイン形	壁埋込形	MTZ-2217AS〈MUTZ-2217AS〉	単相200	2.2（0.9〜3.0）	515（150〜800）	2.73	52	58	3.2（0.9〜5.5）	865（180〜2,035）	4.36（15.0）	4.0	1,800	55	60	600	4.36	11	33	室内・室外端子台（選択式）	15	3	φ6.35（1/4″）	φ9.52（3/8″）	30	222	549	771	5.4	R410A	0.95	2,090		
		MTZ-2517AS〈MUTZ-2517AS〉		2.5（0.9〜3.1）	625（150〜800）	3.43	53	59	3.4（0.9〜5.7）	865（180〜1,935）	4.36（15.0）	4.1	1,710	58	60	650	4.36		33							260	616	876	5.4		0.95			
		MTZ-2817AS〈MUTZ-2817AS〉		2.8（0.9〜3.7）	660（150〜1,180）	3.62	54	59	3.8（0.9〜6.8）	1,010（230〜2,445）	5.10（15.0）	4.9	2,160	60	62	750	5.10		33							302	644	946	5.6		0.95			
		MTZ-3617AS〈MUTZ-3617AS〉		3.6（0.9〜3.8）	1,140（150〜1,190）	6.26	56	59	4.8（0.9〜7.0）	1,495（230〜2,645）	7.55（15.0）	5.1	2,340	60	64	950	7.55		33							402	933	1,335	5.1		0.95			
		MTZ-4517AS〈MUTZ-4517AS〉		4.5（0.9〜5.0）	1,670（250〜2,050）	8.88	59	59	5.3（0.9〜7.9）	1,590（240〜2,930）	8.03（15.0）	5.7	2,590	61	64	1,200	8.88		35							562	1,373	1,935	4.4		1.05			
	フリービルトイン形	MBZ-2817AS〈MUBZ-2817AS〉	単相200	2.8（0.9〜3.3）	735（190〜930）	4.03	56	59	4.0（0.7〜6.5）	1,015（130〜2,115）	5.57（15.0）	4.7	1,870	57	60	750	5.57	18	33	室内・室外端子台（選択式）	15	3	φ6.35（1/4″）	φ9.52（3/8″）	20	269	712	981	5.4	R410A	1.20	2,090		
		MBZ-3617AS〈MUBZ-3617AS〉		3.6（0.9〜4.1）	1,050（165〜1,300）	5.46	58	57	4.8（0.8〜7.3）	1,270（130〜2,500）	6.54（15.0）	5.3	2,210	59	58	950	6.54		35		15					381	981	1,362	5.0		1.15			
		MBZ-4017AS〈MUBZ-4017AS〉		4.0（0.9〜4.3）	1,220（165〜1,350）	6.28	58	60	5.6（0.8〜8.1）	1,700（130〜2,965）	8.58（15.0）	5.9	2,620	60	63	1,100	8.58		35		15					438	1,075	1,513	5.0		1.15			
		MBZ-5017AS〈MUBZ-5017AS〉		5.0（0.9〜5.3）	2,230（240〜2,410）	11.26	61	62	6.3（0.9〜8.8）	2,020（210〜3,460）	10.20（20.0）	6.4	3,060	62	63	1,300	11.26		35		20					726	1,423	2,149	4.4		1.15			

＊仕様表の見方、形名の見方は93ページをご覧ください。

■三菱ハウジングエアコン仕様表（JIS C 9612:2013）

型式	形名（室外機）	電源〈V〉	冷房 冷房能力〈kW〉	冷房 電気特性 消費電力〈W〉	冷房 電気特性 運転電流〈A〉	冷房 運転音（音響パワーレベル）〈dB〉 室内	冷房 運転音（音響パワーレベル）〈dB〉 室外	暖房 暖房能力〈kW〉	暖房 電気特性 消費電力〈W〉	暖房 電気特性 運転電流（最大）〈A〉	暖房 外気温2℃時 暖房能力〈kW〉	暖房 外気温2℃時 消費電力〈W〉	暖房 運転音（音響パワーレベル）〈dB〉 室内	暖房 運転音（音響パワーレベル）〈dB〉 室外	圧縮機出力〈W〉	始動電流〈A〉	製品質量〈kg〉 室内	製品質量〈kg〉 室外	電源プラグ 形状	電源プラグ 容量〈A〉	内外接続電線〈芯〉	配管サイズ mm（in） 液管	配管サイズ mm（in） ガス管	接続ドレン管〈VP〉	期間消費電力量〈kWh〉 冷房時期間合計	期間消費電力量〈kWh〉 暖房時期間合計	期間消費電力量〈kWh〉 期間合計	通年エネルギー消費効率（APF）	冷媒 種類	冷媒 封入量〈kg〉	冷媒 地球温暖化係数（GWP）	定格冷房エネルギー消費効率	エネルギー消費効率 定格冷房区分（いろは）
床置形	MFZ-K2817AS〈MUFZ-K2817AS〉	単相200	2.8（0.9～3.7）	720（240～1,560）	3.96	54	58	4.0（0.9～7.2）	990（350～2,600）	5.32（15.0）	5.2	2,300	57	58	750	5.32	15	32	室内・室外端子台（選択式）	15	3	φ6.35（1/4″）	φ9.52（3/8″）	30	292	671	963	5.5	R410A	1.10	2,090		
	MFZ-K3617AS〈MUFZ-K3617AS〉		3.6（0.9～4.0）	1,160（240～1,600）	6.24	54	58	4.8（0.9～7.2）	1,350（350～2,600）	7.18（15.0）	5.2	2,300	57	59	950	7.18		32		15			φ9.52（3/8″）		416	893	1,309	5.2		1.10			
	MFZ-K4017AS〈MUFZ-K4017AS〉		4.0（0.9～4.6）	1,070（240～1,620）	5.82	61	61	5.6（0.9～8.1）	1,500（230～2,725）	8.06（15.0）	5.9	2,410	60	62	1,100	8.06		34		15			φ9.52（3/8″）		490	1,023	1,513	5.0		1.20			
	MFZ-K5017AS〈MUFZ-K5017AS〉		5.0（0.9～5.7）	1,650（240～2,310）	8.87	61	62	6.3（0.9～8.4）	2,100（230～3,020）	11.17（20.0）	6.1	2,670	61	65	1,300	11.17		34		20			φ9.52（3/8″）		664	1,392	2,056	4.6		1.20			
	MFZ-K5617AS〈MUFZ-K5617AS〉		5.6（0.9～5.8）	1,950（240～2,410）	10.48	63	62	6.7（0.9～8.8）	2,270（230～3,120）	12.07（20.0）	6.4	2,760	62	67	1,500	12.07		34		20			φ12.7（1/2″）		795	1,559	2,354	4.5		1.20			
	MFZ-K6317AS〈MUFZ-K6317AS〉		6.3（0.9～6.5）	2,330（280～2,490）	12.26	63	62	7.1（0.9～9.7）	2,160（450～3,595）	11.37（20.0）	7.0	3,180	62	65	1,700	12.26		40		20			φ12.7（1/2″）		915	1,856	2,771	4.3		1.30			

■三菱ハウジングエアコン仕様表　APF（JIS C 9612:2005）

型式		形名（室外機）	期間消費電力量〈kWh〉	通年エネルギー消費効率（APF）	区分
天井カセット形	1方向形	MLZ-RX2817AS〈MULZ-RX2817AS〉	1,020	5.5	H
		MLZ-RX3617AS〈MULZ-RX3617AS〉	1,387	5.2	I
		MLZ-RX4017AS〈MULZ-RX4017AS〉	1,572	5.1	I
		MLZ-RX5017AS〈MULZ-RX5017AS〉	2,132	4.7	J
		MLZ-RX5617AS〈MULZ-RX5617AS〉	2,494	4.5	J
		MLZ-RX6317AS〈MULZ-RX6317AS〉	2,805	4.5	J

型式		形名（室外機）	期間消費電力量〈kWh〉	通年エネルギー消費効率（APF）	区分
天井カセット形	1方向形	MLZ-GX2817AS〈MULZ-GX2817AS〉	1,039	5.4	H
		MLZ-GX3617AS〈MULZ-GX3617AS〉	1,415	5.1	I
		MLZ-GX4017AS〈MULZ-GX4017AS〉	1,603	5.0	I
		MLZ-GX5017AS〈MULZ-GX5017AS〉	2,178	4.6	J
		MLZ-GX5617AS〈MULZ-GX5617AS〉	2,550	4.4	J
		MLZ-GX6317AS〈MULZ-GX6317AS〉	2,869	4.4	J
	1方向形（小能力）	MLZ-M2217AS〈MULZ-M2217AS〉	816	5.4	H
		MLZ-M2517AS〈MULZ-M2517AS〉	945	5.3	H

型式		形名（室外機）	期間消費電力量〈kWh〉	通年エネルギー消費効率（APF）	区分
天井カセット形	2方向形	MLZ-W4017AS〈MULZ-W4017AS〉	1,603	5.0	I
		MLZ-W5017AS〈MULZ-W5017AS〉	2,178	4.6	J
		MLZ-W5617AS〈MULZ-W5617AS〉	2,550	4.4	J
		MLZ-W6317AS〈MULZ-W6317AS〉	2,869	4.4	J
床置形		MFZ-K2817AS〈MUFZ-K2817AS〉	1,020	5.5	H
		MFZ-K3617AS〈MUFZ-K3617AS〉	1,387	5.2	I
		MFZ-K4017AS〈MUFZ-K4017AS〉	1,603	5.0	I
		MFZ-K5017AS〈MUFZ-K5017AS〉	2,178	4.6	J
		MFZ-K5617AS〈MUFZ-K5617AS〉	2,494	4.5	J
		MFZ-K6317AS〈MUFZ-K6317AS〉	2,936	4.3	J

型式		形名（室外機）	期間消費電力量〈kWh〉	通年エネルギー消費効率（APF）	区分
その他ビルトイン形	壁埋込形	MTZ-2217AS〈MUTZ-2217AS〉	816	5.4	H
		MTZ-2517AS〈MUTZ-2517AS〉	928	5.4	H
		MTZ-2817AS〈MUTZ-2817AS〉	1,002	5.6	H
		MTZ-3617AS〈MUTZ-3617AS〉	1,415	5.1	I
		MTZ-4517AS〈MUTZ-4517AS〉	2,049	4.4	J
	フリービルトイン形	MBZ-2817AS〈MUBZ-2817AS〉	1,039	5.4	H
		MBZ-3617AS〈MUBZ-3617AS〉	1,443	5.0	I
		MBZ-4017AS〈MUBZ-4017AS〉	1,603	5.0	I
		MBZ-5017AS〈MUBZ-5017AS〉	2,277	4.4	J

省エネルギー法による店頭の統一省エネラベルのめやす電気料金は、この期間消費電力量に基づき表示されています。

■システムマルチ室外機仕様表（JIS C 9612:2013）（各室外機に最多室数の壁掛形ZXASシリーズ室内機を接続した場合）

形名	電源〈V〉	能力〈kW〉 冷房	能力〈kW〉 暖房	暖房低温能力※1〈kW〉	電気特性 冷房 消費電力〈W〉	電気特性 冷房 運転電流〈A〉	電気特性 暖房 消費電力〈W〉	電気特性 暖房 運転電流（最大）〈A〉	始動電流〈A〉	圧縮機出力〈W〉	運転音（音響パワーレベル）〈dB〉（冷／暖）	質量〈kg〉	外形寸法 高さ×幅×奥行〈mm〉	電源接続方法	ブレーカー容量〈A〉	室内機1台あたりの配管長〈m〉	配管長の合計〈m〉	室内機間の高低差〈m〉	室外機との高低差〈m〉	室内機1台あたりの配管曲げ箇所	配管曲げ箇所総数	組合せ可能な形名（合計定格冷房能力）〈kW〉	組合せ可能な室内機の台数	各室配管サイズ 液管＋ガス管〈mm〉	冷媒使用フロン	冷媒数量〈kg〉	地球温暖化係数（GWP）
MXZ-4617AS	単相200	4.6（1.7～5.6）	5.4（2.3～7.0）	5.1	1,200	6.50	1,250	6.70（15.0）	6.30	1,200	61／63	37	550×800（+69）×285（+60）	端子台直結	15	20	30（チャージレス20）	15	15※2	20	30	47（4.7）	1台～2台	A室 φ6.35+φ9.52 B室 φ6.35+φ9.52	R410A	1.50	2,090
MXZ-5217AS		5.2（1.8～6.2）	6.2（2.3～7.1）	5.2	1,480	8.00	1,460	7.80（15.0）	7.60	1,400	62／64	37	550×800（+69）×285（+60）		15	20	30（チャージレス20）			20	30	53（5.3）					
MXZ-5617AS		5.6（1.8～6.5）	6.2（2.3～7.1）	5.2	1,650	8.90	1,460	7.80（15.0）	8.40	1,500	62／64	37	550×800（+69）×285（+60）		15	20	30（チャージレス20）			20	30	61（6.1）					
MXZ-6017AS		6.0（2.5～7.5）	7.2（2.6～8.2）	6.0	1,680	8.50	1,800	9.10（20.0）	8.60	1,600	62／66	57	710×840（+30）×330（+66）		20	25	50（チャージレス40）			25	50	76（7.6）	1台～3台	A室 φ6.35+φ9.52 B室 φ6.35+φ9.52 C室 φ6.35+φ9.52		2.70	
MXZ-6817AS		6.8（3.4～8.1）	9.0（4.1～9.2）	6.7	1,460	7.37	2,120	10.71（20.0）	9.95	1,800	58／62	64	796×950×330（+87）		20	25	80（チャージレス60）			25	80	113（11.3）	1台～5台	A室 φ6.35+φ9.52 B室 φ6.35+φ9.52 C室 φ6.35+φ9.52 D室 φ6.35+φ9.52 E室 φ6.35+φ9.52		3.50	
MXZ-7117AS		7.1（3.4～9.0）	9.0（4.1～10.0）	7.2	1,560	7.88	2,120	10.71（20.0）	9.95	2,000	59／62	64	796×950×330（+87）		20	25	80（チャージレス60）			25	80	116（11.6）					
MXZ-8017AS		8.0（3.4～9.4）	9.4（4.1～10.0）	7.2	1,950	9.85	2,280	11.52（20.0）	10.76	2,100	59／63	64	796×950×330（+87）		20	25	80（チャージレス60）			25	80	136（13.6）					
MXZ-9017AS		9.0（3.4～10.5）	9.6（4.1～10.9）	7.9	2,480	12.53	2,400	12.12（20.0）	11.77	2,400	61／66	64	796×950×330（+87）		20	25	80（チャージレス60）			25	80	148（14.8）		A室 φ6.35+φ12.7 B室 φ6.35+φ9.52 C室 φ6.35+φ9.52 D室 φ6.35+φ9.52 E室 φ6.35+φ9.52			
MXZ-10217AS		10.2（3.4～11.3）	10.7（4.1～12.3）	8.9	3,280	16.57	2,870	14.49（30.0）	15.81	2,800	63／67	64	796×950×330（+87）		30	25	80（チャージレス60）			25	80	162（16.2）					

＊組合せ室内機は、すべて同時運転可能です。ただし室外機の最大能力の範囲で同時運転しますので、室内機1台あたりの冷房・暖房能力は、同時運転をすると1台運転時よりも低下する場合があります。
＊冷房と暖房の同時運転はできませんのでご注意願います。※1:外気温2℃時の暖房能力。※2:室外機が室内機より上に設置される場合は、高低差10mまで可能です。

システムマルチは、エアコン室内機のみ接続の場合、冷房要件〈定格冷房エネルギー消費効率が区分（い）〉を満たします。床暖房ユニットとエアコン室内機を接続する場合、暖房要件（暖房COP3.3以上）かつ冷房要件〈定格冷房エネルギー消費効率が区分（い）〉を満たします。
システムマルチは定格冷房エネルギー消費効率の区分（い）（ろ）（は）はありませんが、ZEH補助金の要件判定では使用されています。

仕様表

＊表はJIS規格に準拠しています。家庭用エアコンのJIS（JIS C 9612 ルームエアコンディショナ）が2013年4月に改正されました。本カタログは改正されたJISに基づいて性能表示（期間消費電力量/APF/運転音）を行っています。
＊「内外接続電線」は据付けに際して必要な電線芯数（太さ2.0mm）を表します（最大電流値が15A以下の機種かつ電線の長さが10m以内の場合は太さ1.6mmも使用できます）。

■システムマルチエネルギー消費効率表（JIS C 9612:2013）（室外機に最多室数の壁掛形ZXASシリーズ室内機を接続した場合）

室外機	室内組合せ	冷房		暖房		消費電力量（kWh）			通年エネルギー消費効率（APF）
		冷房能力（kW）	消費電力（W）	暖房能力（kW）	消費電力（W）	冷房時期間合計	暖房時期間合計	期間合計	
MXZ-4617AS	22+25	4.6	1,200	5.4	1,250	463	1,148	1,611	5.4
MXZ-5217AS	25+28	5.2	1,480	6.2	1,460	560	1,261	1,821	5.4
MXZ-5617AS	28+28	5.6	1,650	6.2	1,460	593	1,368	1,961	5.4
MXZ-6017AS	22+22+22	6.0	1,680	7.2	1,800	605	1,497	2,102	5.4
MXZ-6817AS	22+22+22+22+22	6.8	1,460	9.0	2,120	640	1,554	2,195	5.7
MXZ-7117AS	22+22+22+22+22	7.1	1,560	9.0	2,120	644	1,624	2,267	5.7
MXZ-8017AS	22+22+22+22+22	8.0	1,950	9.4	2,280	753	1,849	2,602	5.6
MXZ-9017AS	22+22+22+22+22	9.0	2,480	9.6	2,400	850	2,117	2,967	5.5
MXZ-10217AS	22+22+22+22+22	10.2	3,280	10.7	2,870	978	2,483	3,461	5.4

■システムマルチ室内機仕様表（JIS C 9612:2013）

形名		電源〈V〉	運転音レベル〈dB〉 冷房	運転音レベル〈dB〉 暖房	定格消費電力〈W〉 冷房	定格消費電力〈W〉 暖房	運転電流〈A〉 冷房	運転電流〈A〉 暖房	製品質量〈kg〉	内外接続電線〈芯〉	冷媒配管サイズ〈mm〉 液管	冷媒配管サイズ〈mm〉 ガス管
壁掛形	MSZ-2217ZXAS-IN	単相200	58	58	30	30	0.15	0.15	16	3	φ6.35	φ9.52
	MSZ-2517ZXAS-IN		60	61	30	40	0.15	0.20				
	MSZ-2817ZXAS-IN		62	63	40	50	0.20	0.25				
	MSZ-3617ZXAS-IN		64	65	55	60	0.28	0.30				
	MSZ-4017ZXAS-IN		64	65	55	60	0.28	0.30				
	MSZ-2217BXAS-IN	単相200	60	61	40	40	0.20	0.20	13	3	φ6.35	φ9.52
	MSZ-2517BXAS-IN		60	61	40	40	0.20	0.20				
	MSZ-2817BXAS-IN		62	63	40	45	0.20	0.23				
	MSZ-3617BXAS-IN		62	63	40	45	0.20	0.23				
	MSZ-4017BXAS-IN		63	63	45	45	0.23	0.23				
	MSZ-2217GXAS-IN	単相200	60	61	40	40	0.20	0.20	10	3	φ6.35	φ9.52
	MSZ-2517GXAS-IN		60	63	40	40	0.20	0.20	10			
	MSZ-2817GXAS-IN		60	63	40	40	0.20	0.20	10			
	MSZ-3617GXAS-IN		60	63	40	40	0.20	0.20	10			
	MSZ-4017GXAS-IN		63	64	50	75	0.25	0.38	11			
	MSZ-5017GXAS-IN		64	66	60	75	0.30	0.38	11			
	MSZ-5617GXAS-IN		64	66	60	75	0.30	0.38	11			
床置形	MFZ-2817AS-IN	単相200	56	57	40	40	0.20	0.20	14	3	φ6.35	φ9.52
	MFZ-3617AS-IN		58	58	40	40	0.20	0.20				φ9.52
	MFZ-4017AS-IN		58	58	40	40	0.20	0.20				φ9.52
	MFZ-5017AS-IN		62	61	50	50	0.25	0.25				φ9.52
	MFZ-5617AS-IN		62	61	50	50	0.25	0.25				φ12.7

形名			電源〈V〉	運転音レベル〈dB〉 冷房	運転音レベル〈dB〉 暖房	定格消費電力〈W〉 冷房	定格消費電力〈W〉 暖房	運転電流〈A〉 冷房	運転電流〈A〉 暖房	製品質量〈kg〉	内外接続電線〈芯〉	冷媒配管サイズ〈mm〉 液管	冷媒配管サイズ〈mm〉 ガス管
天井カセット形	1方向形	MLZ-RX2817AS-IN	単相200	53	53	40	30	0.20	0.15	15	3	φ6.35	φ9.52
		MLZ-RX3617AS-IN		55	55	40	40	0.20	0.20				φ9.52
		MLZ-RX4017AS-IN		56	56	40	40	0.20	0.20				φ9.52
		MLZ-RX5017AS-IN		60	59	60	50	0.30	0.25				φ9.52
		MLZ-RX5617AS-IN		64	63	70	60	0.35	0.30				φ12.7
		MLZ-RX6317AS-IN		65	65	80	70	0.40	0.35				φ12.7
		MLZ-GX2817AS-IN	単相200	53	53	40	30	0.20	0.15	15	3	φ6.35	φ9.52
		MLZ-GX3617AS-IN		55	55	40	40	0.20	0.20				φ9.52
		MLZ-GX4017AS-IN		56	56	40	40	0.20	0.20				φ9.52
		MLZ-GX5017AS-IN		60	59	60	50	0.30	0.25				φ9.52
		MLZ-GX5617AS-IN		64	63	70	60	0.35	0.30				φ12.7
		MLZ-GX6317AS-IN		65	65	80	70	0.40	0.35				φ12.7
	小能力	MLZ-M2217AS-IN	単相200	55	56	30	30	0.15	0.15	11	3	φ6.35	φ9.52
		MLZ-M2517AS-IN		55	60	30	30	0.15	0.15				
	2方向形	MLZ-W4017AS-IN	単相200	54	55	40	30	0.20	0.15	19	3	φ6.35	φ9.52
		MLZ-W5017AS-IN		55	58	40	30	0.20	0.15				φ9.52
		MLZ-W5617AS-IN		57	58	40	40	0.20	0.20				φ12.7
		MLZ-W6317AS-IN		60	62	50	50	0.25	0.25				φ12.7
その他ビルトイン形	壁埋込形	MTZ-2217AS-IN	単相200	52	55	20	20	0.10	0.10	11	3	φ6.35	φ9.52
		MTZ-2517AS-IN		53	58	20	30	0.10	0.15				
		MTZ-2817AS-IN		54	60	20	40	0.10	0.20				
		MTZ-3617AS-IN		56	60	30	40	0.15	0.20				
		MTZ-4517AS-IN		59	61	40	40	0.20	0.20				
	フリービルトイン形	MBZ-2817AS-IN	単相200	56	57	40	30	0.20	0.15	18	3	φ6.35	φ9.52
		MBZ-3617AS-IN		58	59	50	40	0.25	0.20				
		MBZ-4017AS-IN		58	60	50	40	0.25	0.20				
		MBZ-5017AS-IN		61	62	50	50	0.25	0.25				

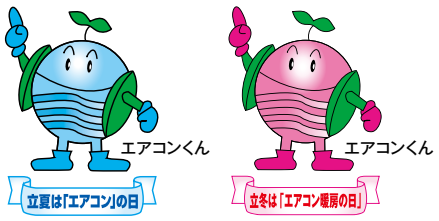

■ 仕様表の見方

仕様表の見方について、特にポイントとしているところをご紹介します。

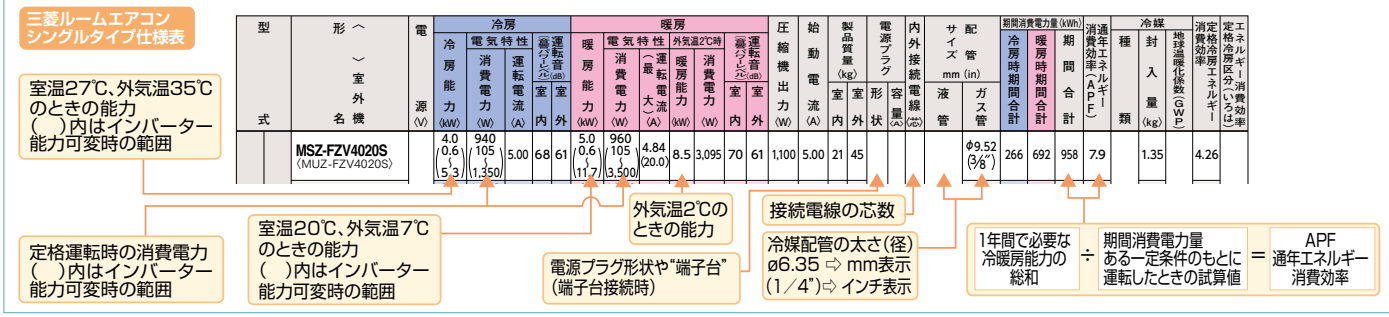

■ 形名の見方

三菱住宅設備用ルームエアコンの形名はこのような内容を表しています。

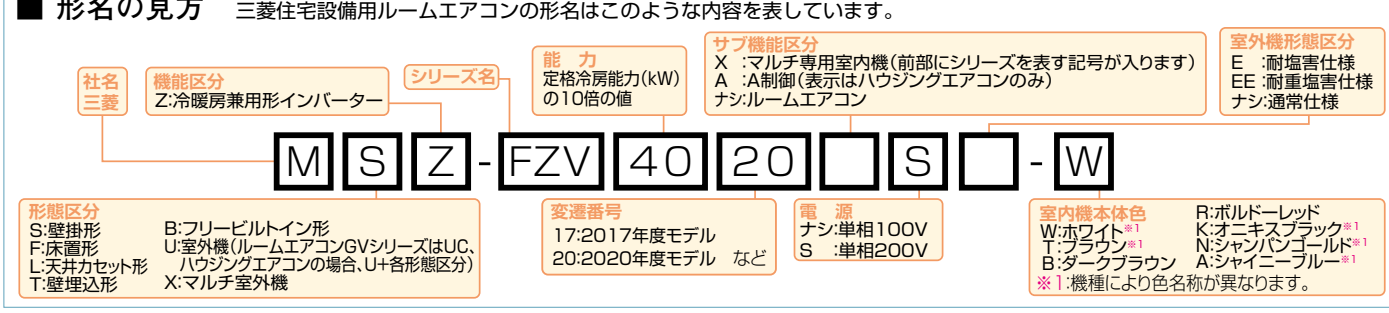

設計・施工用図面（外形図）

＊室内機の設置スペースについて、くわしくは121ページ
＊小数点以下は端数処理を行なっているため、合算値が一部あわない箇所がございます。

MSZ-FZV4020S～FZV9020S、VXV4020S～VXV7120S-IN

単位：mm

配管	断熱材	外径φ39※1
	液管	フレア接続φ6.35(1/4")有効長390
	ガス管	フレア接続φ9.52(3/8")※2 有効長340
ドレンホース		断熱材外径φ29　接続部外径φ16　有効長400
電源コード		右出し寸法1,350　左出し寸法550
吹出し開口面積		0.09m²

※1:MSZ-FZV9020S-INは、φ41
※2:MSZ-FZV6320S～FZV9020S、VXV6320S・VXV7120S-INは、φ12.7(1/2")

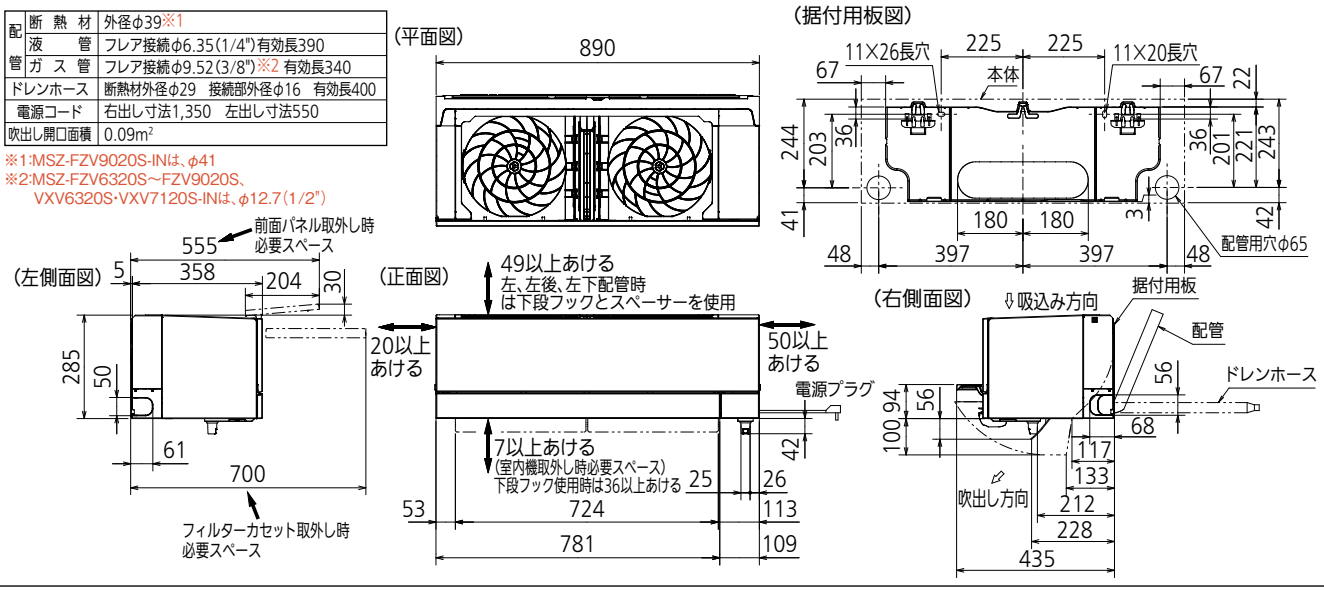

■ 室外機は、102ページをご覧ください。

MSZ-ZXV2220～ZXV9020S、HXV2520～HXV7120S-IN

単位：mm

配管	断熱材	外径φ35※1
	液管	フレア接続φ6.35(1/4")　有効長390
	ガス管	フレア接続φ9.52(3/8")※2 有効長340
ドレンホース		断熱材外径φ29 接続部外径φ16 有効長400
電源コード		右出し寸法 1,350※3 左出し寸法 550※3
吹出し開口面積		0.04m²

※1:MSZ-ZXV6320S～ZXV9020S、HXV4020S～HXV7120S-INはφ37
※2:MSZ-ZXV6320S～ZXV9020S、HXV6320S・HXV7120S-INはφ12.7(1/2")
※3:MSZ-ZXV2220・ZXV2520-INは右出し寸法1,800、左出し寸法1,000

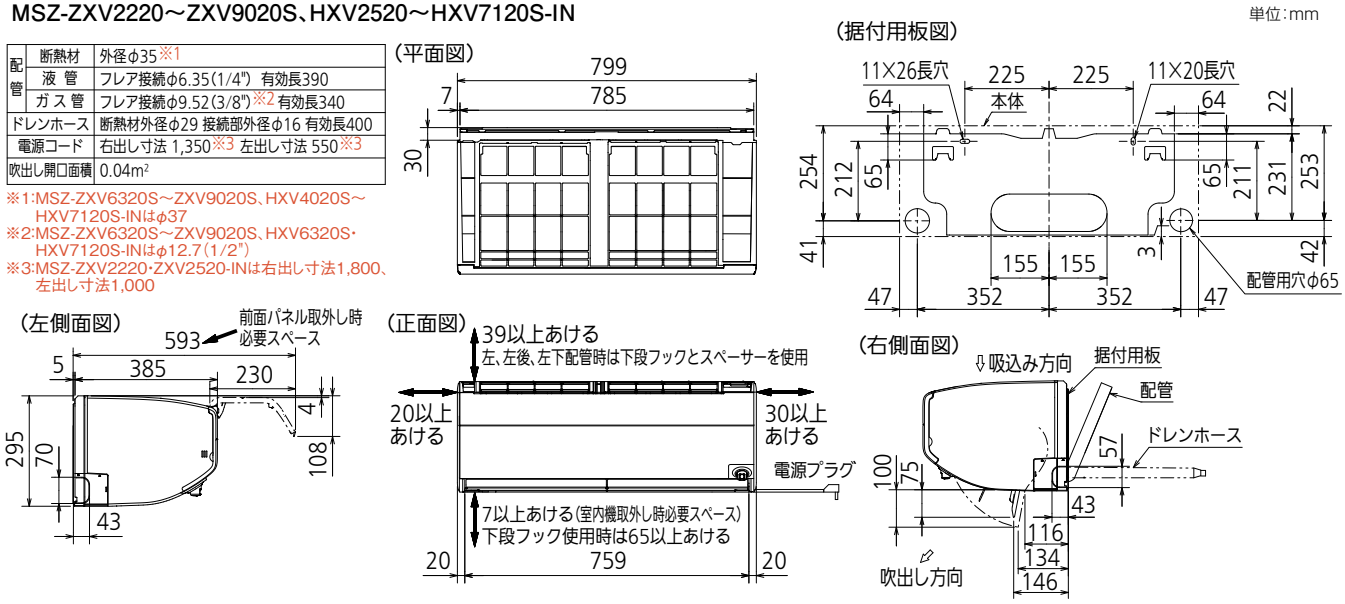

■ 室外機は、101・102ページをご覧ください。

MSZ-FLV2820～FLV7120S-IN

単位：mm

配管	断熱材	外径φ35※1
	液管	フレア接続φ6.35(1/4")　有効長475
	ガス管	フレア接続φ9.52(3/8")※2 有効長425
ドレンホース		断熱材外径φ29 接続部外径φ16 有効長400
電源コード		右出し寸法 1,350　左出し寸法 550
吹出し開口面積		0.04m²

※1:MSZ-FLV6320S・FLV7120S-INは、φ37
※2:MSZ-FLV6320S・FLV7120S-INは、φ12.7(1/2")

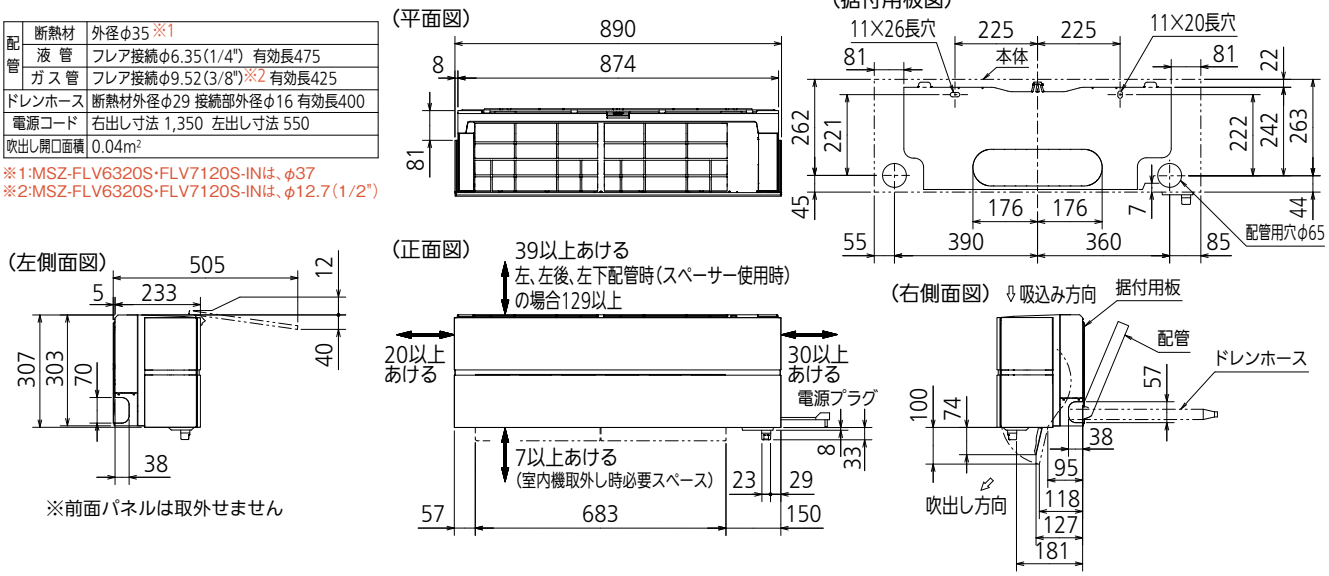

■ 室外機は、101・102ページをご覧ください。

設計・施工用図面（外形図）

＊室内機の設置スペースについて、くわしくは121ページ
＊小数点以下は端数処理を行なっているため、合算値が一部あわない箇所がございます。

MSZ-JXV2220～JXV7120S-IN

単位：mm

配管	断熱材	外径φ35※1
	液 管	フレア接続φ6.35(1/4") 有効長390
	ガス管	フレア接続φ9.52(3/8")※2 有効長340
ドレンホース		断熱材外径φ29 接続部外径φ16 有効長400
電源コード		右出し寸法 1,350※3 左出し寸法 550※3
吹出し開口面積		0.03m²

※1：MSZ-JXV5620S～JXV7120S-INは、φ37
※2：MSZ-JXV6320S・JXV7120S-INは、φ12.7(1/2")
※3：MSZ-JXV2220・JXV2520-INは、右出し寸法1,800、左出し寸法1,000

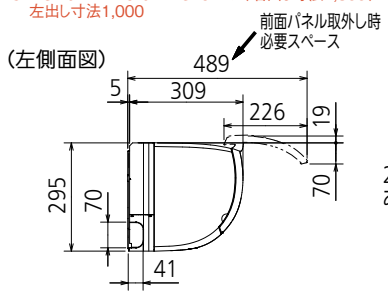

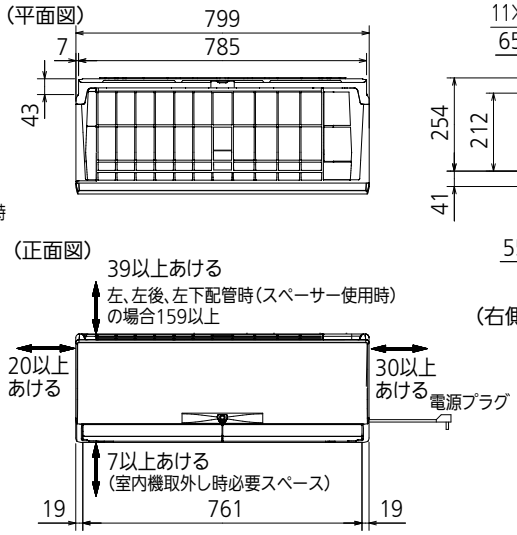

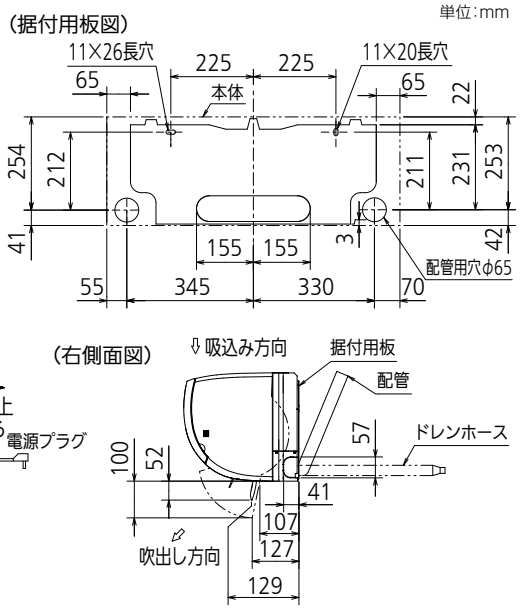

■ 室外機は、101・102ページをご覧ください。

MSZ-BXV2220～BXV5620S-IN

単位：mm

配管	断熱材	外径φ35
	液 管	フレア接続φ6.35(1/4") 有効長390
	ガス管	フレア接続φ9.52(3/8") 有効長340
ドレンホース		断熱材外径φ29 接続部外径φ16 有効長400
電源コード		右出し寸法 1,800※1 左出し寸法 1,000※1
吹出し開口面積		0.04m²

※1：MSZ-BXV4020S・BXV5620Sは右出し寸法 1,350 左出し寸法550

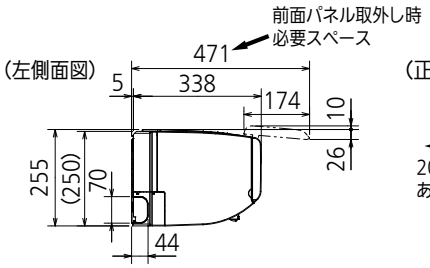

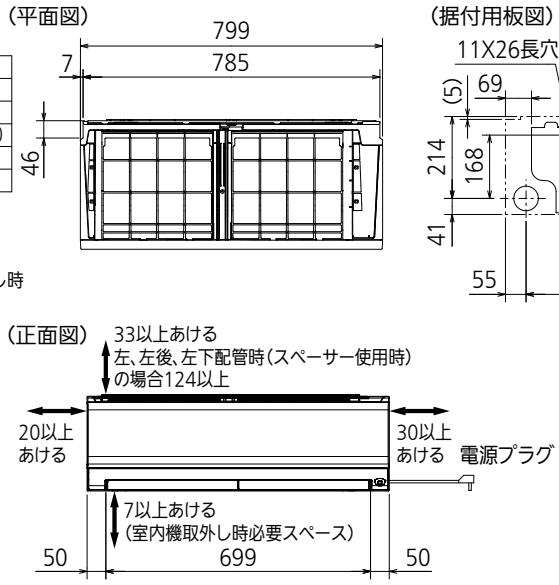

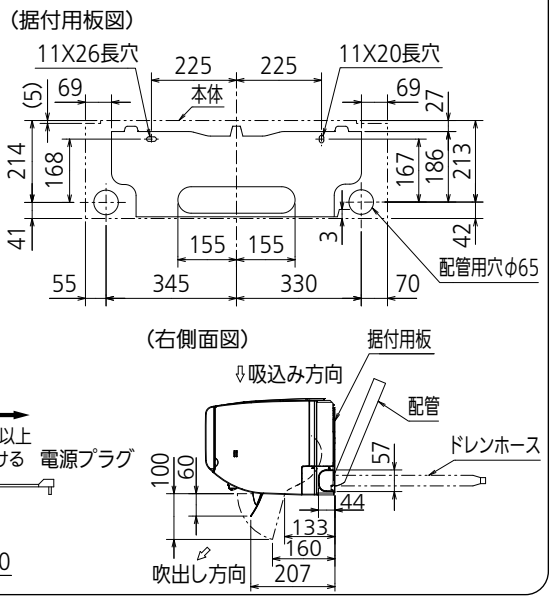

■ 室外機は、100・101ページをご覧ください。

MSZ-NXV2220～NXV5620S、2217BXAS～4017BXAS-IN

単位：mm

配管	断熱材	外径φ35
	液 管	フレア接続φ6.35(1/4") 有効長390
	ガス管	フレア接続φ9.52(3/8") 有効長340
ドレンホース		断熱材外径φ29 接続部外径φ16 有効長400
電源コード		右出し寸法 1,350※1 左出し寸法 550※1
吹出し開口面積		0.04m²

※1：BXASシリーズの場合なし

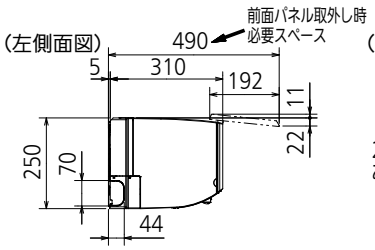

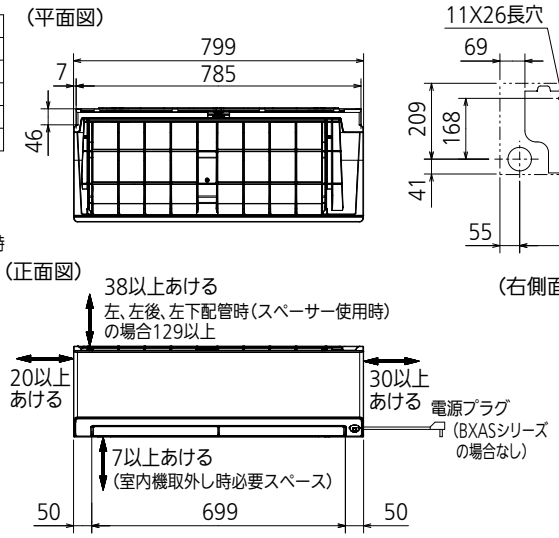

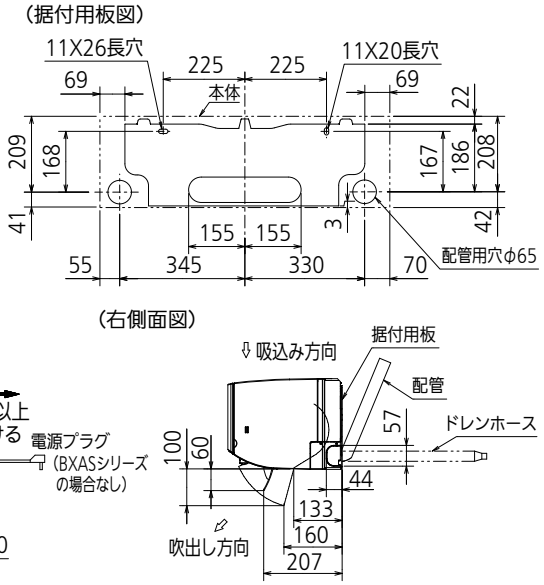

■ 室外機は、101・103ページをご覧ください。

MSZ-AXV2220～AXV5620S-IN

配管	断熱材	外径φ35
	液 管	フレア接続φ6.35(1/4") 有効長390
	ガス管	フレア接続φ9.52(3/8") 有効長340
ドレンホース		断熱材外径φ29 接続部外径φ16 有効長400
電源コード		右出し寸法 1,800※1 左出し寸法 1,000※1
吹出し開口面積		0.03m²

※1：MSZ-AXV2820S～AXV5620S-INは、右出し寸法1,350、左出し寸法550

単位：mm

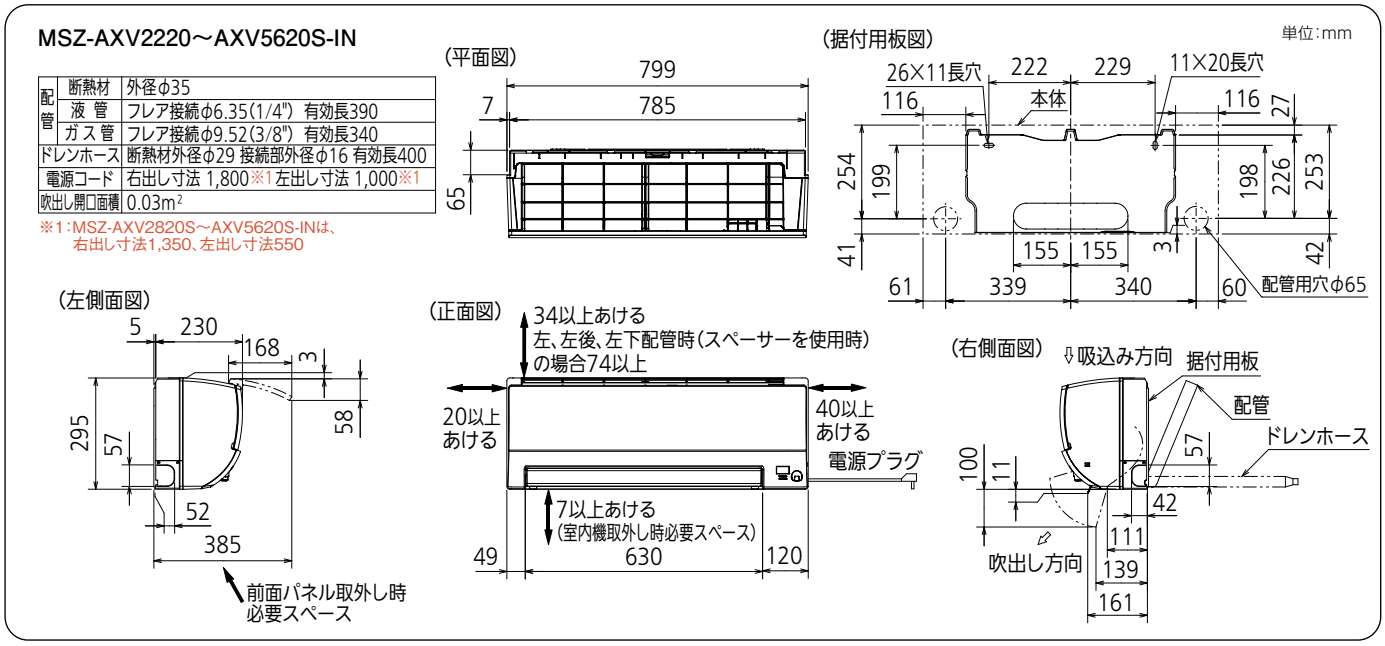

■ 室外機は、100・101ページをご覧ください。

MSZ-GV2220～GV5620S-IN

配管	断熱材	外径φ35
	液 管	フレア接続φ6.35(1/4") 有効長390
	ガス管	フレア接続φ9.52(3/8") 有効長340
ドレンホース		断熱材外径φ29 接続部外径φ16 有効長400
電源コード		右出し寸法 1,800※1 左出し寸法 1,000※1
吹出し開口面積		0.03m²

※1：MSZ-GV4020S・GV5620S-INは、右出し寸法1,350、左出し寸法550

単位：mm

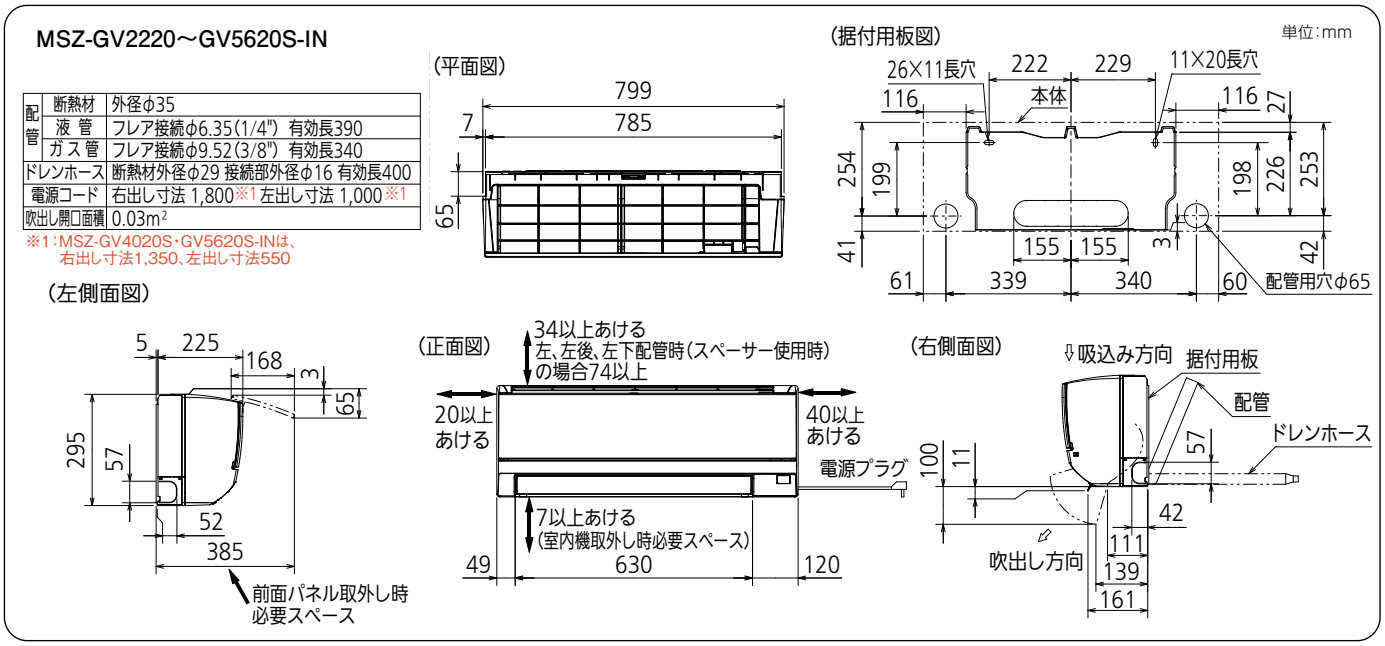

■ 室外機は、100・101ページをご覧ください。

MSZ-KXV2220～KXV5620S-IN

配管	断熱材	外径φ35※1
	液 管	フレア接続φ6.35(1/4") 有効長390
	ガス管	フレア接続φ9.52(3/8") 有効長340
ドレンホース		断熱材外径φ29 接続部外径φ16 有効長400
電源コード		右出し寸法 1,350 左出し寸法 550
吹出し開口面積		0.03m²

※1：MSZ-KXV4020S・KXV5620S-INは、φ39

単位：mm

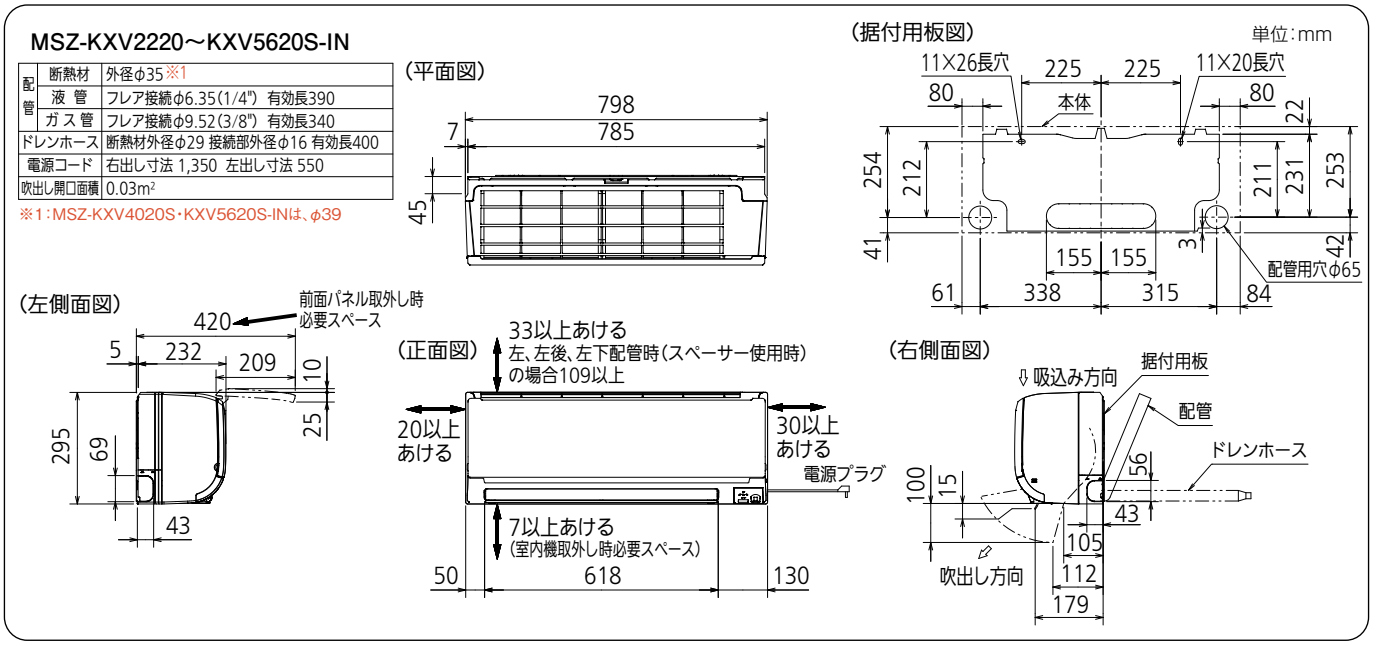

■ 室外機は、101ページをご覧ください。

設計・施工用図面（外形図）

＊小数点以下は端数処理を行なっているため、合算値が一部あわない箇所がございます。

MLZ-RX2817AS～RX6317AS、GX2817AS～GX6317AS、HX2817AS～HX5617AS-IN

単位：mm

配管	断熱材	外径φ27※1
	液　管	フレア接続 φ6.35 (1/4")
	ガス管	フレア接続 φ9.52 (3/8")※2
ドレンホース		断熱材外径 φ32 接続部外径 φ25 有効長 480
接続ドレン配管		VP20
吹出し開口面積		0.04㎡
接続ダクト (ロスナイ併設時)		小口径ダクト φ50(断熱あり) 断熱材外径 φ72 接続部内径 φ51

※1：MLZ-RX5617AS・RX6317AS、GX5617AS・GX6317AS、HX5617AS-INは、外径φ27(液管)、外径φ31(ガス管)

※2：MLZ-RX5617AS・RX6317AS、GX5617AS・GX6317AS、HX5617AS-INは、φ12.7(1/2")

＊ロスナイ給気口を設置するには、下記別売が必要です。

パネル色	化粧パネル	ロスナイ換気用給気パネル	換気ダクト
ホワイト	MAC-C01PW	MAC-L01WS	MAC-171KD
ベージュ	MAC-C02PB	MAC-L02BS	
板目	MAC-L03PM(ロスナイ換気用給気口 標準装備)		
柾目	MAC-L04PT(ロスナイ換気用給気口 標準装備)		

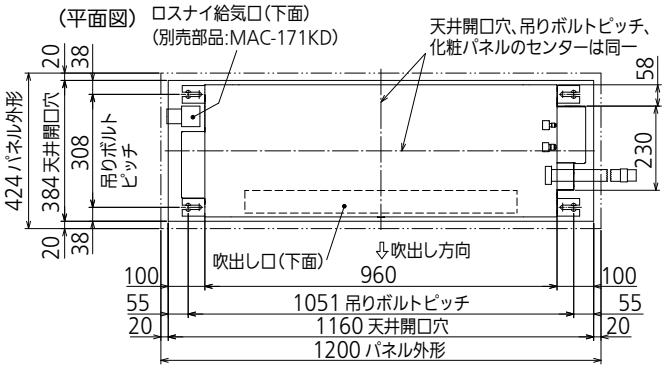

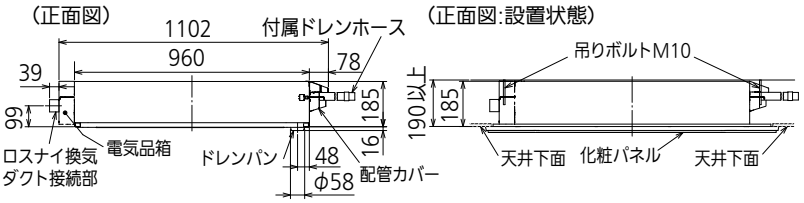

化粧パネル
MAC-C01PW/C02PB/C03PM/C04PT

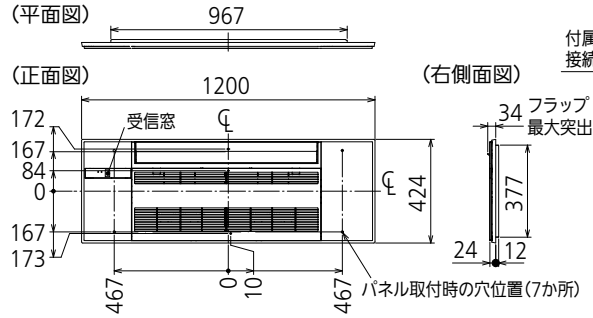

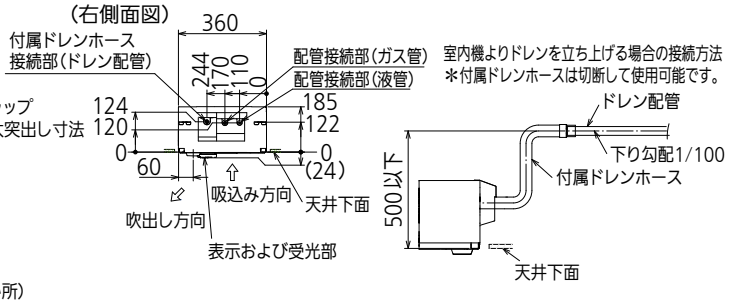

■ 室外機は、101・102ページをご覧ください。

MLZ-M2217AS・M2517AS-IN

単位：mm

配管	断熱材	外径φ27
	液　管	フレア接続 φ6.35 (1/4")
	ガス管	フレア接続 φ9.52 (3/8")
ドレンホース		断熱材外径 φ32 接続部外径 φ25 有効長 480
接続ドレン配管		VP20
吹出し開口面積		0.03㎡
接続ダクト (ロスナイ併設時)		小口径ダクト φ75(断熱あり) 断熱材外径 φ95 接続部内径 φ76

＊ロスナイ給気口を設置するには、別売の MAC-172KD(換気ダクト)が必要です。

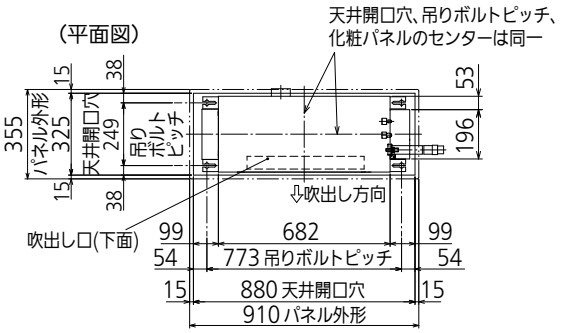

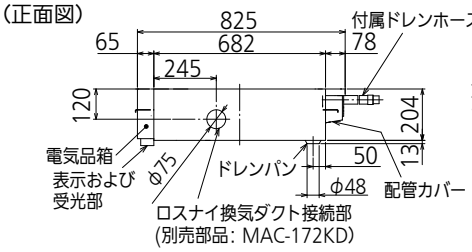

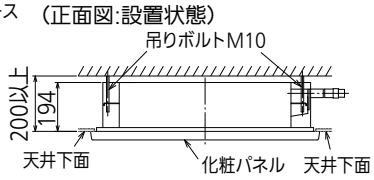

化粧パネル
MAC-M05PW
MAC-M06PB/M07PM/M08PT：受注対応

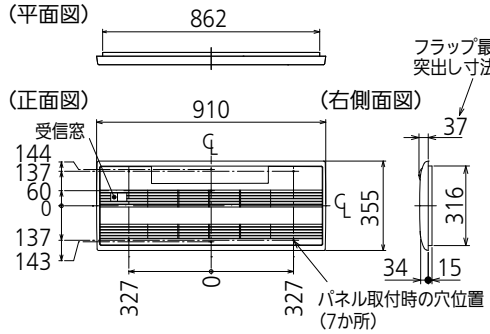

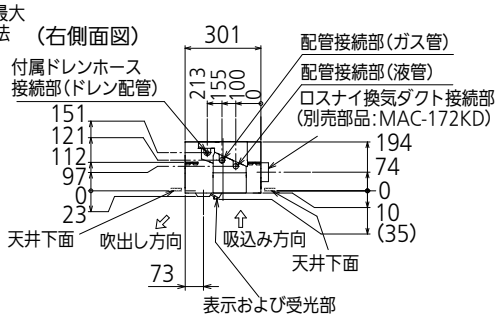

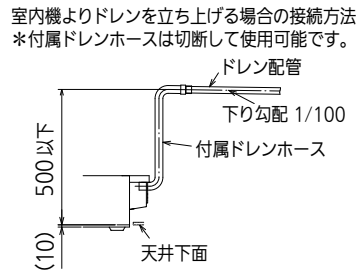

■ 室外機は、101ページをご覧ください。

MLZ-W4017AS～W6317AS、HW4017AS・HW5617AS-IN

単位：mm

配管	断熱材	外径φ27※1
	液　管	フレア接続 φ6.35（1/4"）
	ガス管	フレア接続 φ9.52（3/8"）※2
ドレンホース		断熱材外径 φ32 接続部外径 φ25 有効長 480
接続ドレン配管		VP20
吹出し開口面積		0.03㎡ × 2

※1：MLZ-W5617AS・W6317AS、HW5617AS-INは、外径φ27（液管）、外径φ31（ガス管）
※2：MLZ-W5617AS・W6317AS、HW5617AS-INは、φ12.7（1/2"）

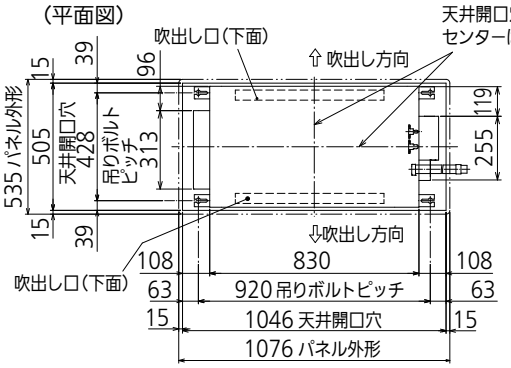

化粧パネル
MAC-W03PW
MAC-W04PB：受注対応

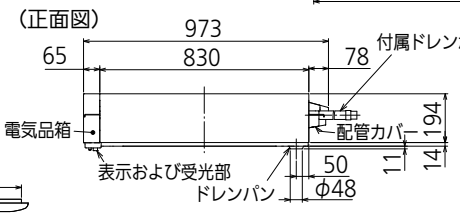

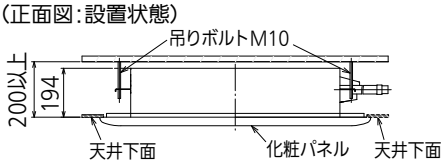

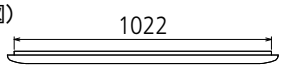

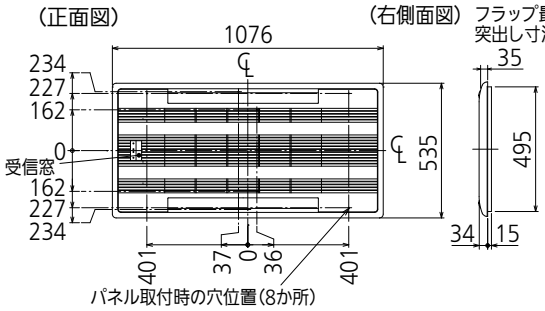

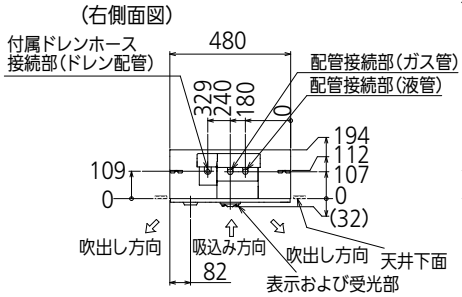

室内機よりドレンを立ち上げる場合の接続方法
＊付属ドレンホースは切断して使用可能です。

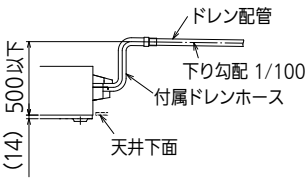

■ 室外機は、101・102ページをご覧ください。

MTZ-2217AS～4517AS-IN

単位：mm

配管	断熱材	外径 φ35
	液　管	フレア接続 φ6.35（1/4"）有効長 396
	ガス管	フレア接続 φ9.52（3/8"）有効長 330
ドレンホース		断熱材外径 φ30　接続部外径 φ16 有効長 900
吹出し開口面積		0.02㎡

＊ドレンホースは本体に接続されていない（同梱）ため、現地にて接続。
前面グリルと据付枠は別売です。

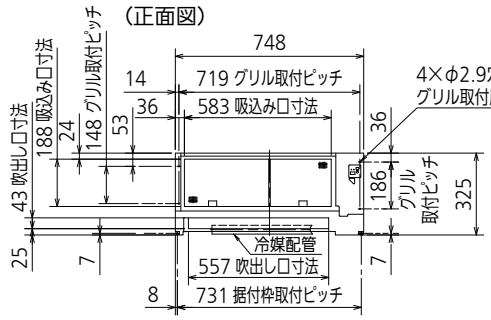

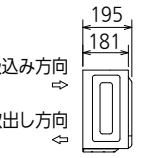

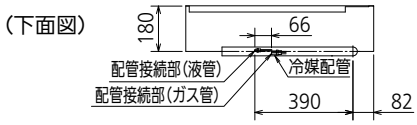

前面グリル
MAC-726/727/728TG

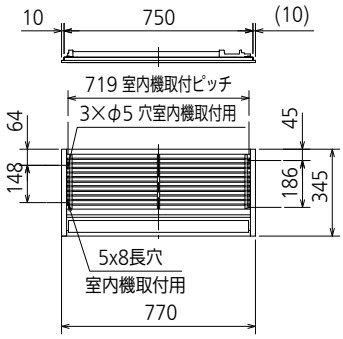

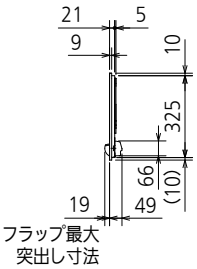

据付枠
MAC-603TW

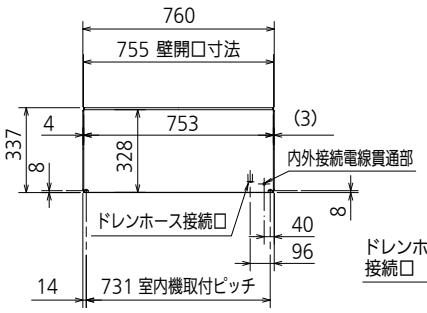

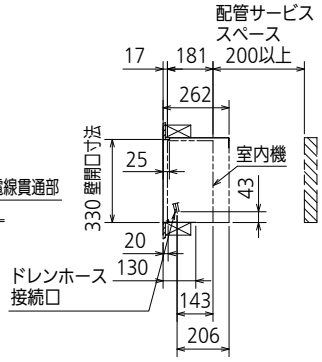

■ 室外機は、101ページをご覧ください。

設計・施工用図面（外形図）

＊室内機（ZXAS・GXASシリーズ）・室外機の設置スペースについて、くわしくは104・121ページ
＊小数点以下は端数処理を行なっているため、合算値が一部あわない箇所がございます。

MBZ-2817AS～5017AS-IN

単位：mm

配管	断熱材	外径 φ27
	液　管	フレア接続 φ6.35（1/4"）
	ガス管	フレア接続 φ9.52（3/8"）
ドレンホース		断熱材外径 φ32　接続部内径 φ25 有効長 166
接続ドレン配管		VP20

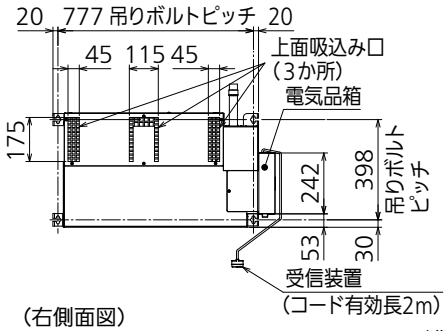

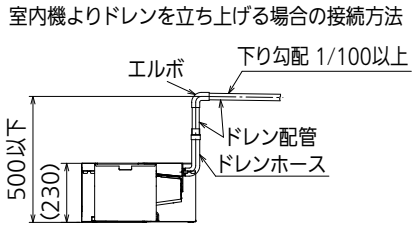

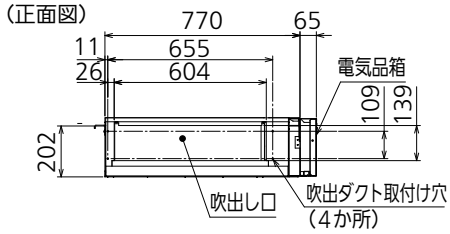

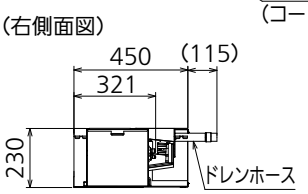

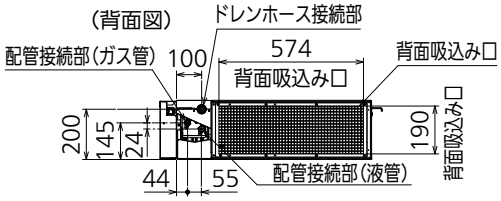

■ 室外機は、101ページをご覧ください。

MFZ-K2817AS～K6317AS、HK2817AS～HK5617AS-IN

単位：mm

配管	断熱材	外径φ27※1
	液　管	フレア接続 φ6.35（1/4"）
	ガス管	フレア接続 φ9.52（3/8"）※2
ドレンホース		断熱材外径 φ29 接続部外径 φ16 有効長 350
接続ドレン配管		内径 φ15 軟質塩ビホース （床下配管の場合、VP30）
吹出し開口面積		0.03㎡

※1：MFZ-K5617AS・K6317AS、HK5617AS-INは、外径φ27（液管）、外径φ31（ガス管）
※2：MFZ-K5617AS・K6317AS、HK5617AS-INは、φ12.7（1/2"）

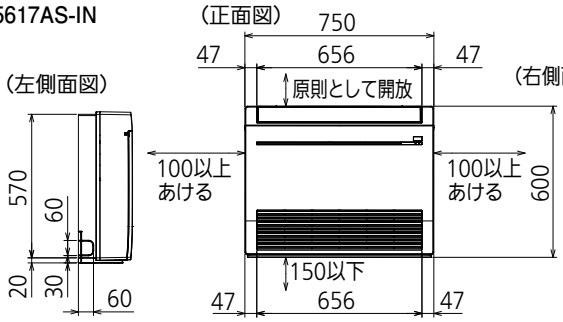

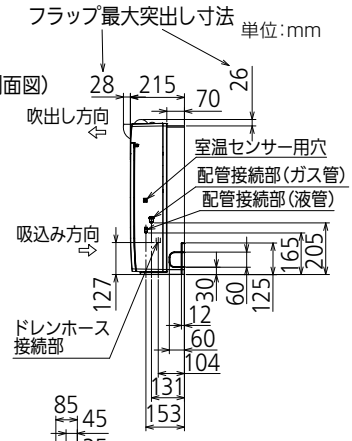

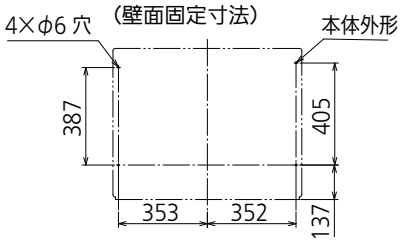

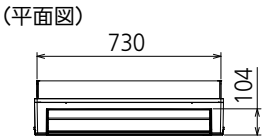

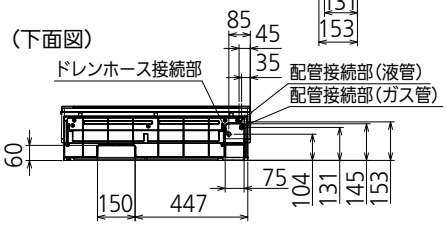

■ 室外機は、101・102ページをご覧ください。

MFZ-2817AS～5617AS-IN

単位：mm

配管	断熱材	外径φ27※1
	液　管	フレア接続 φ6.35（1/4"）
	ガス管	フレア接続 φ9.52（3/8"）※2
ドレンホース		断熱材外径 φ29 接続部外径 φ16 有効長 330
接続ドレン配管		内径 φ15 軟質塩ビホース （床下配管の場合、VP30）
吹出し開口面積		0.03㎡ × 2

※1：MFZ-5617AS-INは、外径φ27（液管）、外径φ31（ガス管）
※2：MFZ-5617AS-INは、φ12.7（1/2"）

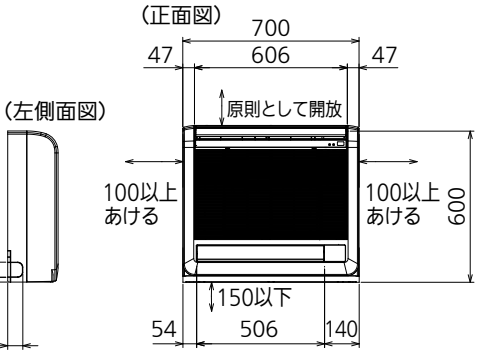

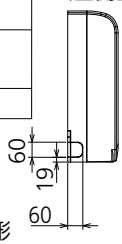

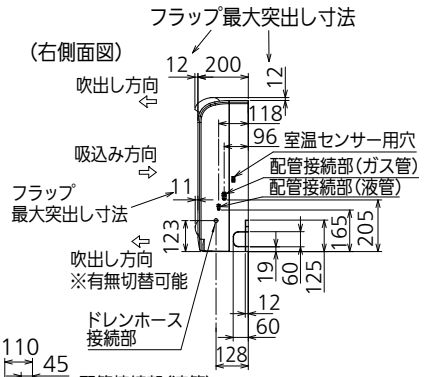

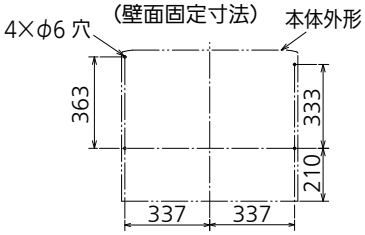

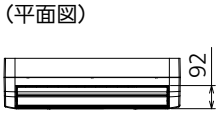

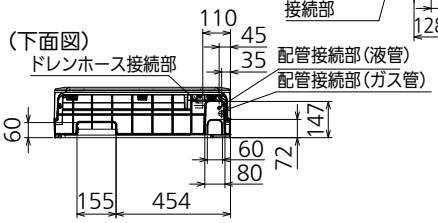

■ 室外機は、103ページをご覧ください。

MSZ-2217ZXAS～4017ZXAS-IN

配管	断熱材	外径φ35
	液 管	フレア接続φ6.35(1/4") 有効長390
	ガス管	フレア接続φ9.52(3/8") 有効長340
ドレンホース		断熱材外径φ29 接続部外径φ16 有効長400
吹出し開口面積		0.03m²

単位:mm

(平面図)

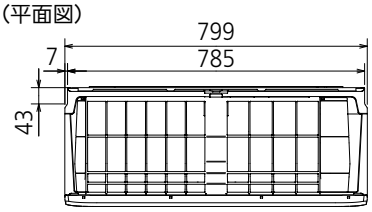

(据付用板図)

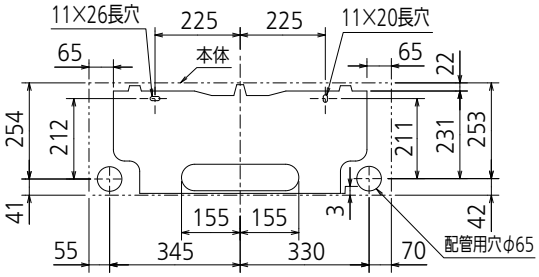

(左側面図)

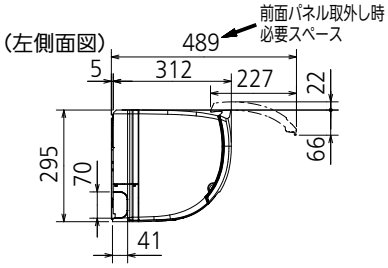

(正面図)

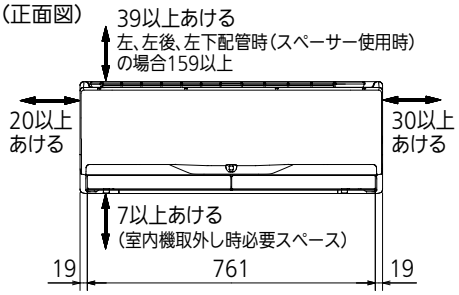

(右側面図)

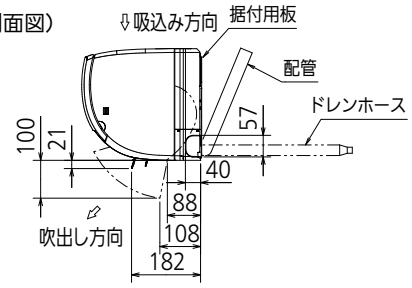

■ 室外機は、103ページをご覧ください。

MSZ-2217GXAS～5617GXAS-IN

配管	断熱材	外径φ35 ※1
	液 管	フレア接続φ6.35(1/4") 有効長390
	ガス管	フレア接続φ9.52(3/8") 有効長340
ドレンホース		断熱材外径φ29 接続部外径φ16 有効長400
吹出し開口面積		0.03m²

※1:MSZ-4017GXAS～5617GXAS-INは、φ39

単位：mm

(平面図)

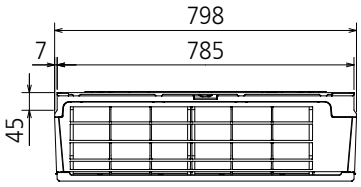

(据付用板図)

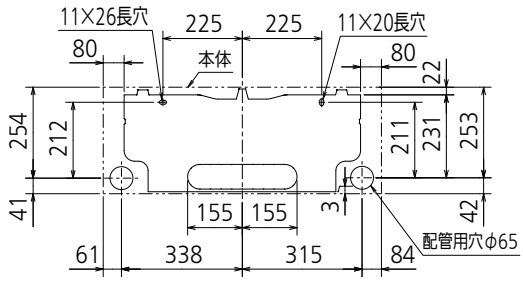

(左側面図)

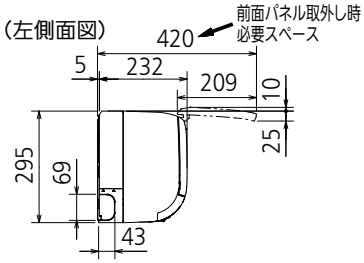

(正面図)

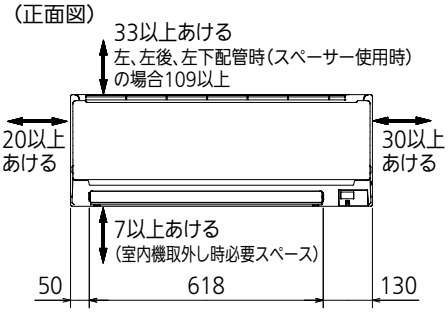

(右側面図)

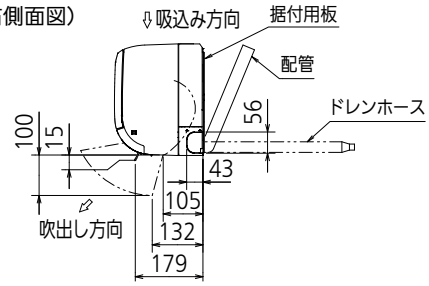

■ 室外機は、103ページをご覧ください。

MUZ-BXV2220・BXV2520、AXV2220・AXV2520、MUCZ-G2220・G2520

単位：mm

(平面図)

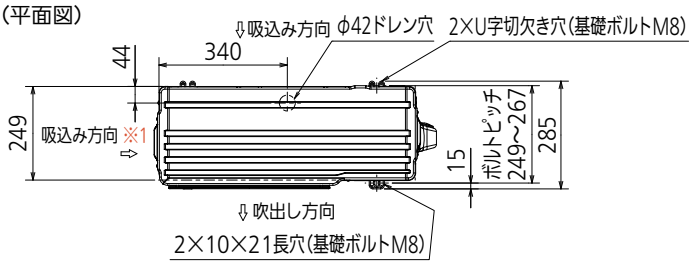

配管	液管	フレア接続 φ6.35(1/4")
	ガス管	フレア接続 φ9.52(3/8")

※1:MUZ-AXV2220、MUCZ-G2220は、
側面吸込み口なし。

(正面図)

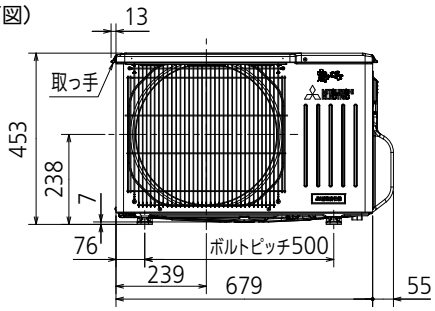

(右側面図)

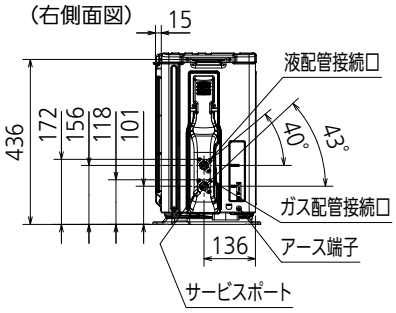

設計・施工用図面（外形図）

＊室外機の設置スペースについて、くわしくは104・121ページ
＊小数点以下は端数処理を行なっているため、合算値が一部あわない箇所がございます。

MUZ-BXV2820・BXV3620、AXV2820～AXV3620、MUCZ-G2820・G3620

単位：mm

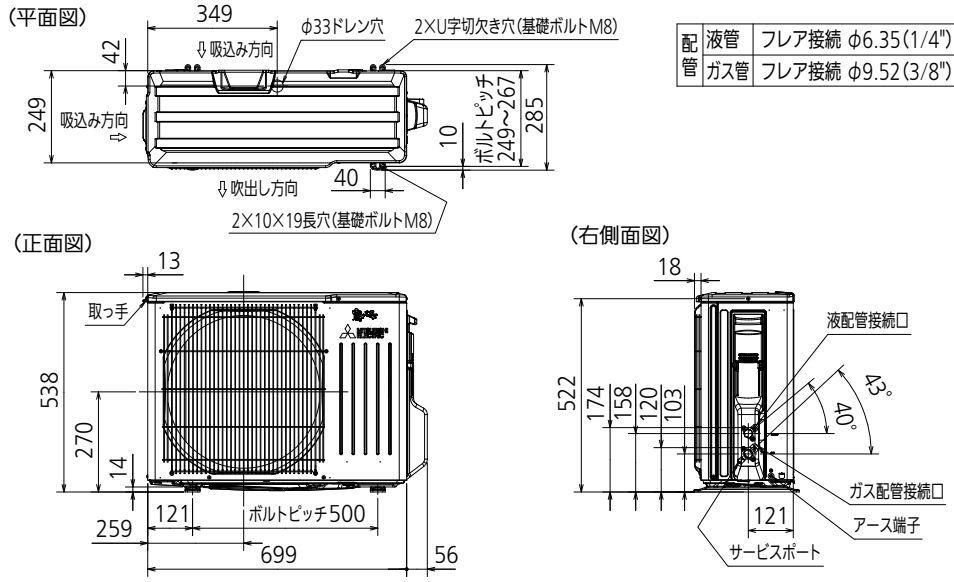

配管		
	液管	フレア接続 φ6.35（1/4"）
	ガス管	フレア接続 φ9.52（3/8"）

MUZ-ZXV2220～ZXV3620（S）、
FLV2820、JXV2220～JXV4020S、
BXV4020S・BXV5620S、
AXV3620S～AXV5620S、
NXV2220～NXV4020S、
KXV2220～KXV4020S
MUCZ-G4020S・G5620S、
MULZ-HX2817AS、
RX2817AS～RX5617AS、
GX2817AS～GX5617AS、
M2217AS・M2517AS、
W4017AS～W5617AS、
MUTZ-2217AS～4517AS、
MUBZ-2817AS～5017AS、
MUFZ-K2817AS～K5617AS、
HK2817AS

単位：mm

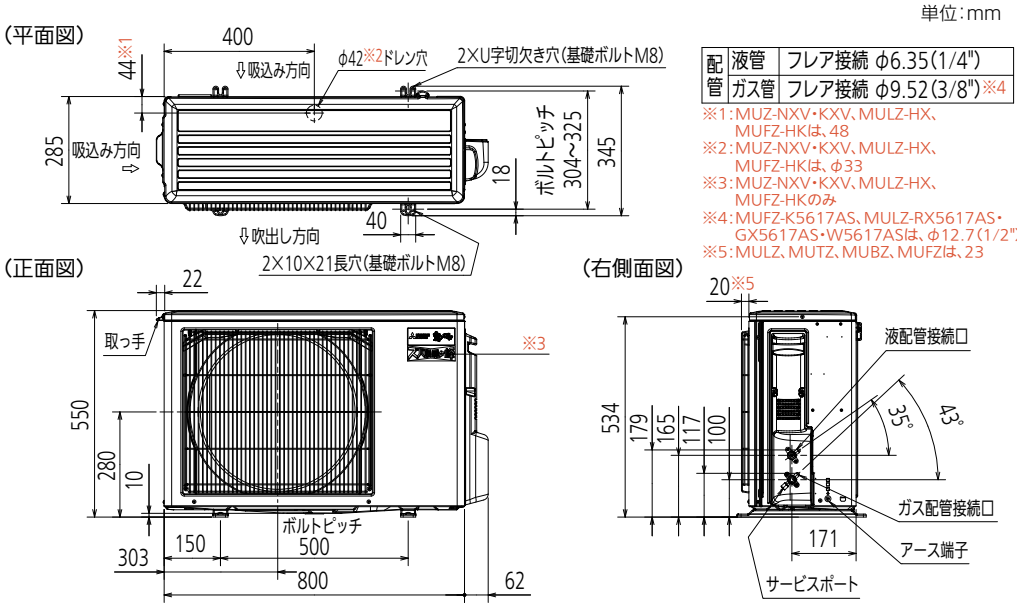

配管		
	液管	フレア接続 φ6.35（1/4"）
	ガス管	フレア接続 φ9.52（3/8"）※4

※1：MUZ-NXV・KXV、MULZ-HX、MUFZ-HKは、48
※2：MUZ-NXV・KXV、MULZ-HX、MUFZ-HKは、φ33
※3：MUZ-NXV・KXV、MULZ-HX、MUFZ-HKのみ
※4：MUFZ-K5617AS、MULZ-RX5617AS・GX5617AS・W5617ASは、φ12.7（1/2"）
※5：MULZ、MUTZ、MUBZ、MUFZは、23

MUZ-ZXV4020S、NXV5620S、KXV5620S

単位：mm

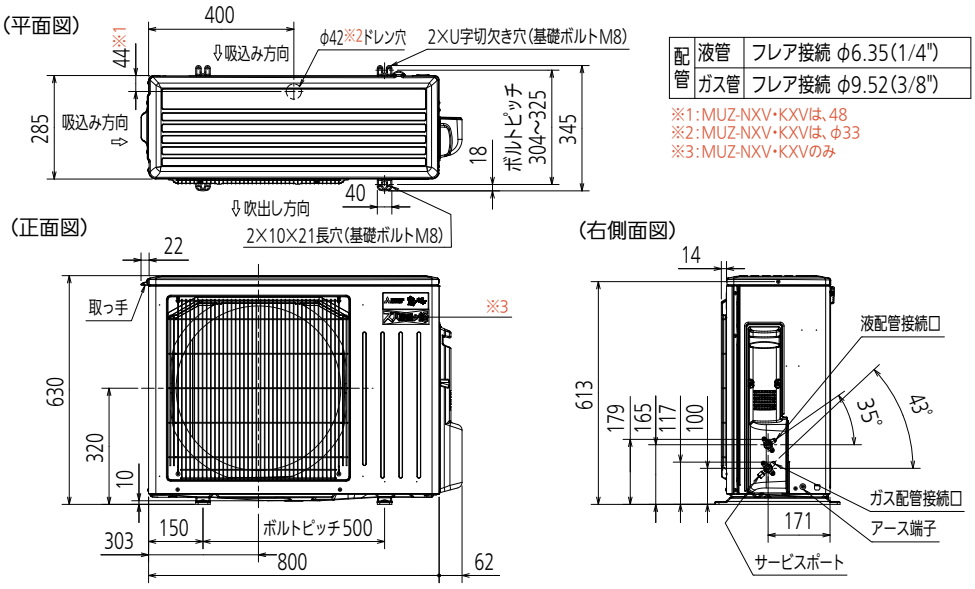

配管		
	液管	フレア接続 φ6.35（1/4"）
	ガス管	フレア接続 φ9.52（3/8"）

※1：MUZ-NXV・KXVは、48
※2：MUZ-NXV・KXVは、φ33
※3：MUZ-NXV・KXVのみ

MULZ-RX6317AS、GX6317AS、W6317AS、HX4017AS・HX5617AS、HW4017AS・HW5617AS、MUFZ-K6317AS、HK4017AS～HK5617AS

単位：mm

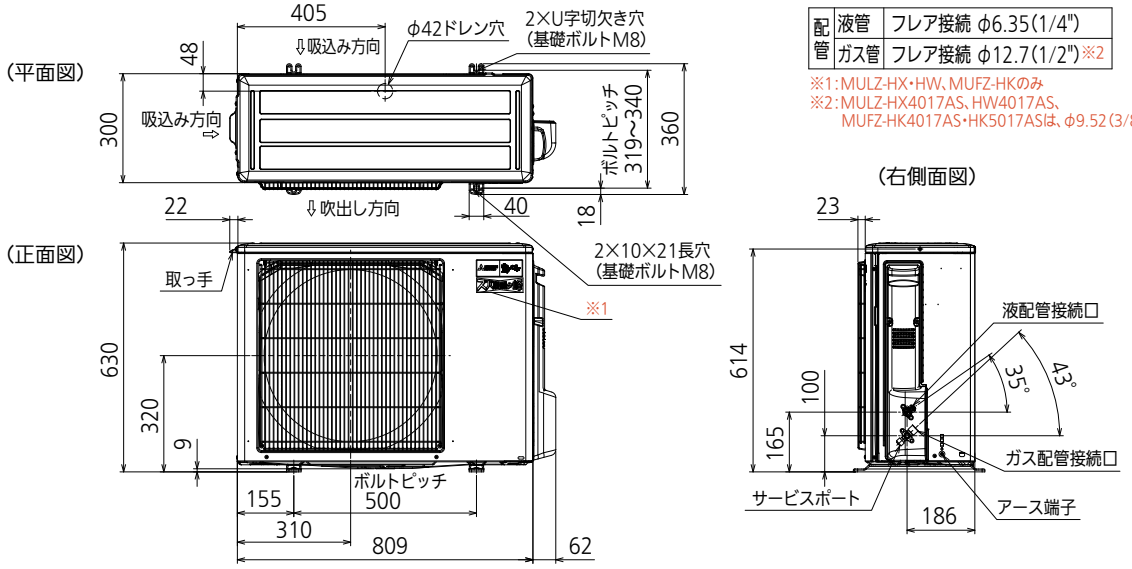

配管		
	液管	フレア接続 φ6.35(1/4")
	ガス管	フレア接続 φ12.7(1/2")※2

※1：MULZ-HX・HW、MUFZ-HKのみ
※2：MULZ-HX4017AS、HW4017AS、MUFZ-HK4017AS・HK5017ASは、φ9.52(3/8")

MUZ-ZXV5620S～ZXV8020S、FLV3620S～FLV7120S、JXV5620S～JXV7120S、HXV2520～HXV6320S

単位：mm

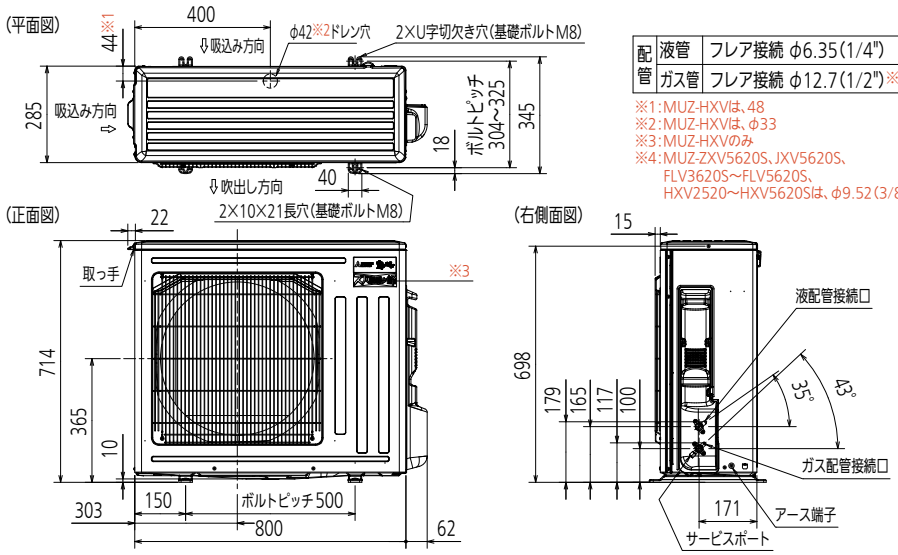

配管		
	液管	フレア接続 φ6.35(1/4")
	ガス管	フレア接続 φ12.7(1/2")※4

※1：MUZ-HXVは、48
※2：MUZ-HXVは、φ33
※3：MUZ-HXVのみ
※4：MUZ-ZXV5620S、JXV5620S、FLV3620S～FLV5620S、HXV2520～HXV5620Sは、φ9.52(3/8")

MUZ-FZV4020S～FZV9020S、ZXV9020S、VXV4020S～VXV7120S、HXV7120S

単位：mm

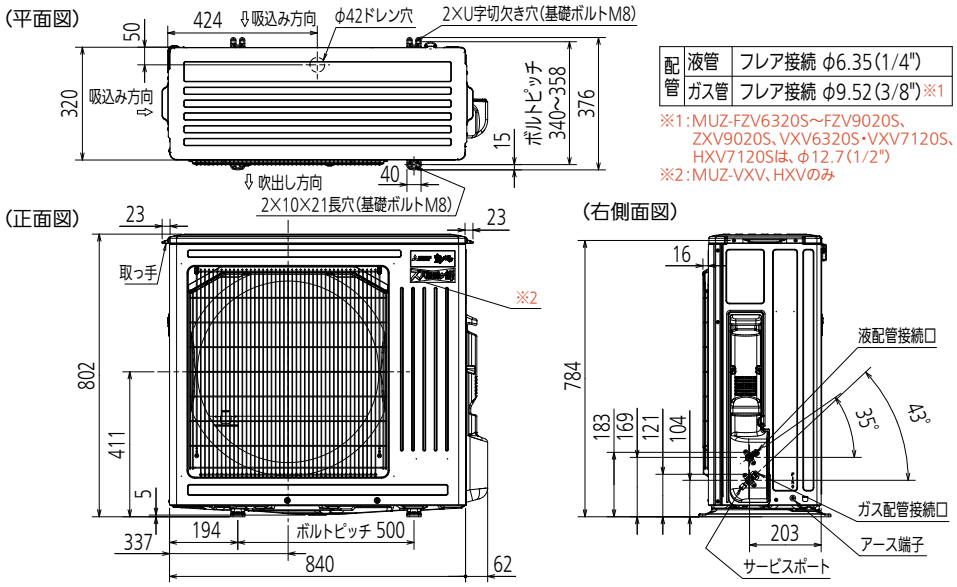

配管		
	液管	フレア接続 φ6.35(1/4")
	ガス管	フレア接続 φ9.52(3/8")※1

※1：MUZ-FZV6320S～FZV9020S、ZXV9020S、VXV6320S・VXV7120S、HXV7120Sは、φ12.7(1/2")
※2：MUZ-VXV、HXVのみ

設計・施工用図面（外形図）

＊室外機の設置スペースについて、くわしくは104ページ
＊小数点以下は端数処理を行なっているため、合算値が一部あわない箇所がございます。

MXZ-4617AS～5617AS

単位：mm

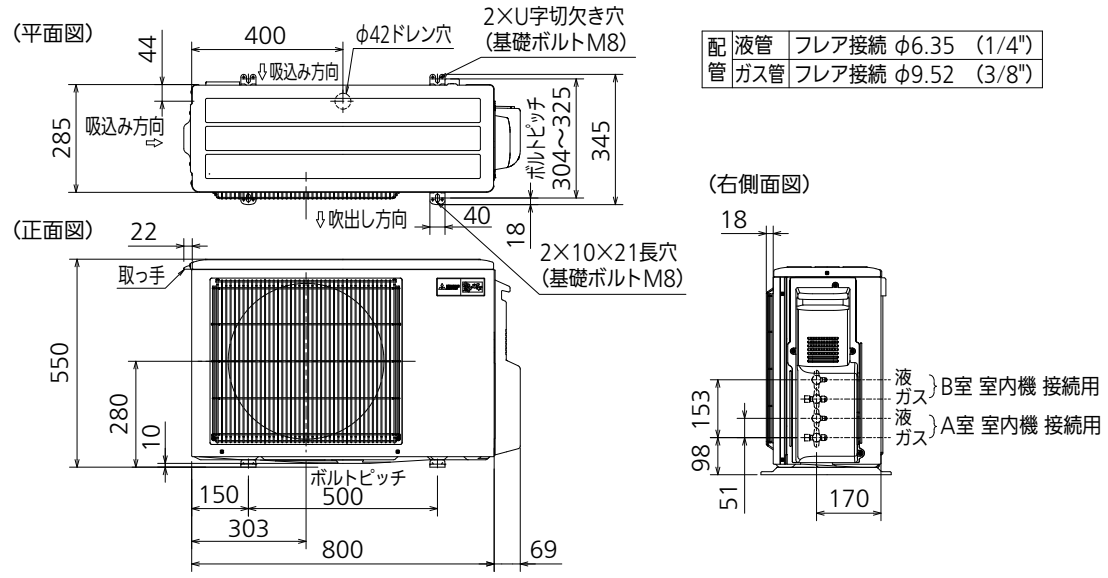

配管		
液管	フレア接続 φ6.35 (1/4")	
ガス管	フレア接続 φ9.52 (3/8")	

MXZ-6017AS

単位：mm

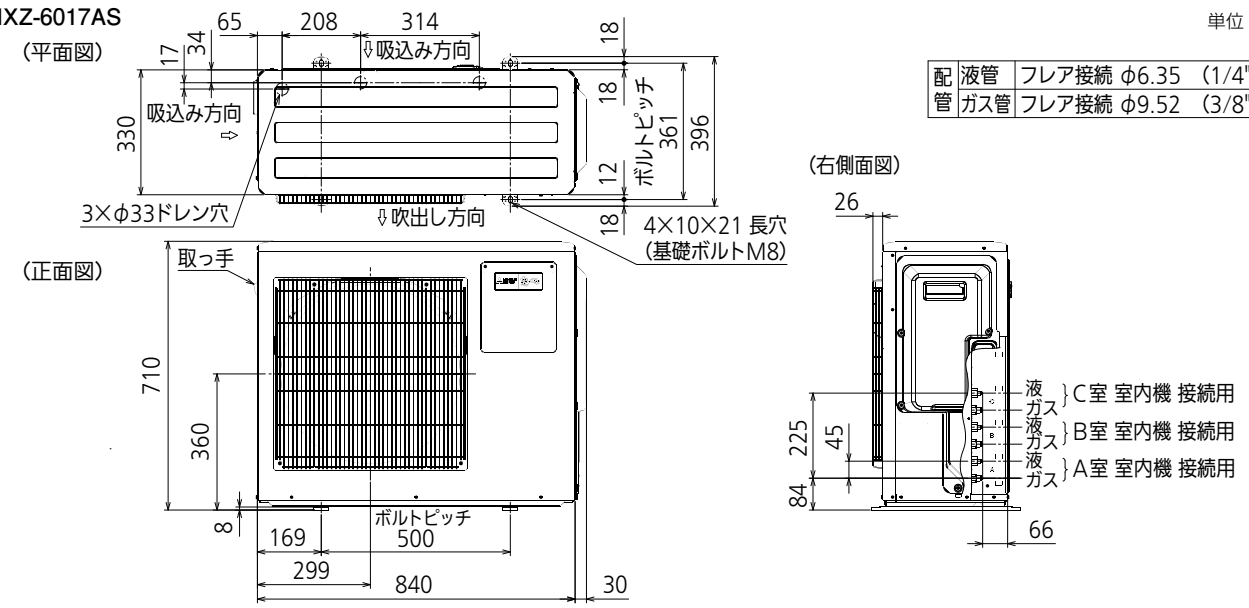

配管		
液管	フレア接続 φ6.35 (1/4")	
ガス管	フレア接続 φ9.52 (3/8")	

MXZ-6817AS～10217AS

単位：mm

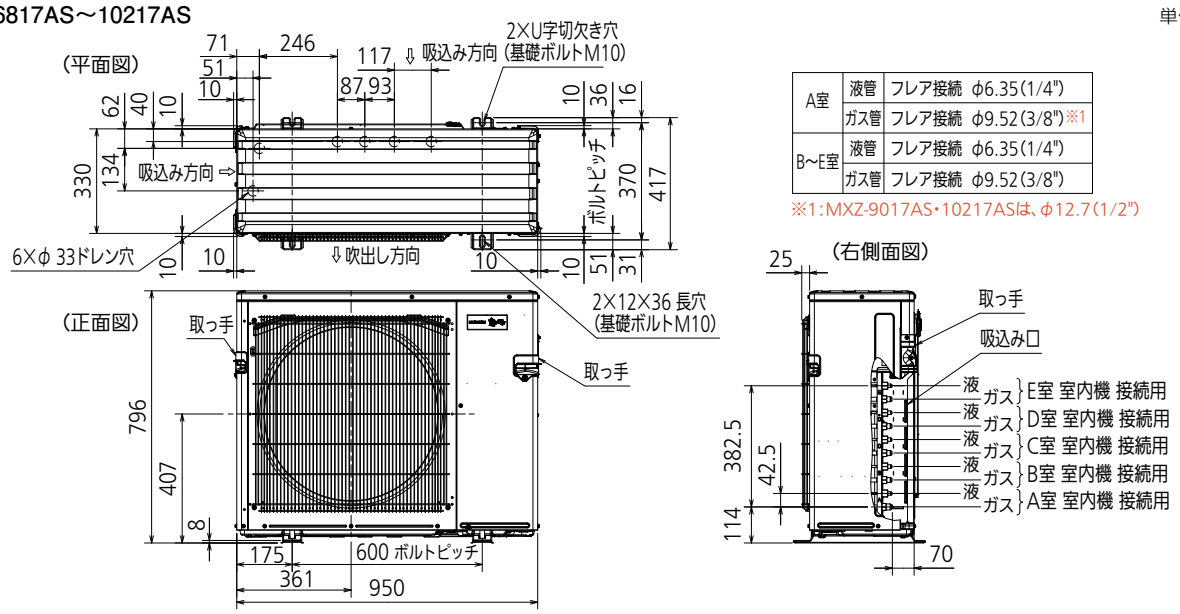

A室	液管	フレア接続 φ6.35(1/4")
	ガス管	フレア接続 φ9.52(3/8")※1
B～E室	液管	フレア接続 φ6.35(1/4")
	ガス管	フレア接続 φ9.52(3/8")

※1：MXZ-9017AS・10217ASは、φ12.7(1/2")

融雪用温水ヒートポンプユニット　MUSM-60BS、60BGS、M60CGS

単位：mm

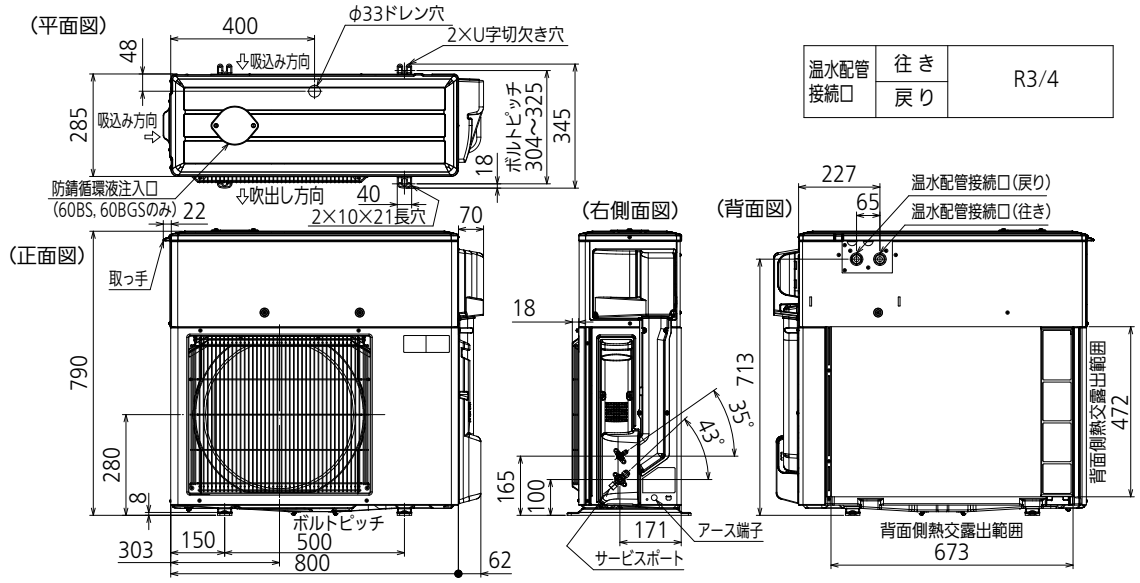

温水配管接続口	往き	R3/4
	戻り	

室外機の設置スペース（ルームエアコン/ハウジングエアコン/システムマルチ/MELSNOW共通）

室外機の周囲には性能確保や点検・修理のため、以下のスペースが必要です。

＊左側面・右側面・背面のうち2方向は開放のこと
＊壁に向けて吹き出すと壁が汚れる場合があります。

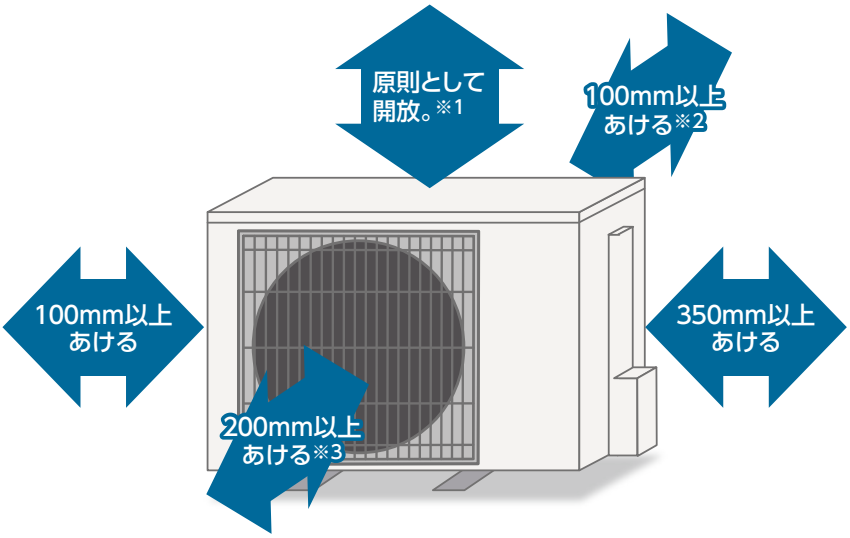

※1：正面・両側面に障害物がない場合に限り100mm以上あける（MELSNOW、MXZ-6017AS～10217ASを除く。MXZ-6017AS～10217ASは正面・両側面に障害物がない場合に限り500mm以上あける）。
※2：MELSNOWは150mm以上。MXZ-6817AS～10217ASは両側面が開放でない場合200mm以上。風通しが悪くショートサイクルが起きやすい場合は、冷暖房能力および消費電力が10%程度悪化する場合があります。吹出ガイド（別売部品）を付けると、冷暖房能力および消費電力の改善が図れます。
※3：横幅679・699mm機種は100mm以上。MXZ-6017AS～10217ASは原則として開放。背面・両側面・上面に障害物がない場合に限り、500mm以上（MXZ-6017ASは300mm以上）あける。

三菱電機融雪用温水ヒートポンプユニット

MELSNOW

［温水ロードヒーティング用・屋根融雪用］

電気と空気のエネルギーでしっかりゆっくり雪を融かす、家計にやさしい「MELSNOW」。

効率の良いヒートポンプ方式なので、融雪のランニングコストを低く抑えられます。
雪かきから解放され、しかも経済的な融雪システムです。

北海道電力株式会社
共同研究品［開放式のみ］

低温水で時間をかけて降り積もる雪を融かします。
燃焼系ボイラーと比較し融かすスピードより省エネを優先した商品です。

開放式
MUSM-60BS
MUSM-60BGS
玄関前や駐車場（20～40㎡）の融雪（ロードヒーティング）に最適です。

密閉式
MUSM-M60CGS
屋根融雪（面積90㎡まで）やユニットより融雪面が高い場所（高さ10mまで）の融雪が可能です。

くわしくは当社ホームページをご覧ください。
＊通信料はお客様のご負担となります。

（写真・イラストはすべてイメージです）

システムコントロール

霧ヶ峰は、お客様からの多様なコントロール要望にもお応えできます。

霧ヶ峰は、別売部品のシステム制御用インターフェイス（MAC-333IF）、集中コントローラー、
または現地手配のスイッチ回路などにて下記のようなシステムコントロール（応用制御）を行うことができます。

システム名称	制御名称	システムイメージ	対応内容	制御内容	主な使用部材
集中管理 ●戸建て住宅、集合住宅、店舗、ビルなどでエアコン（ルームエアコン、ハウジングエアコン、パッケージエアコン）を特定箇所から集中管理したい。	M-NET制御	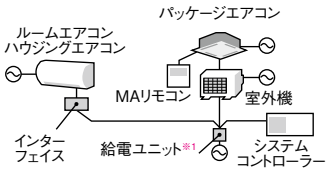	エアコンに専用インターフェイス（MAC-333IF）を接続し、パッケージエアコン用のシステムコントローラーと接続します（MAC-820SC/821SC/822SCは使用できません）。	個別の一括運転／停止・運転モード・設定温度・風速・風向※2・タイマー運転を制御できます（ただし、ご使用の集中コントローラーが当該機能を搭載している場合に限ります）。	●システム制御用インターフェイス（MAC-333IF） ●パッケージエアコン用集中コントローラーなど ●伝送線用給電ユニット
ワイヤードリモコン化 ●老人ホームなどでエアコンをワイヤード化したい。	MAリモコン制御	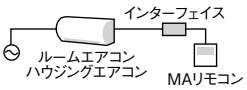	エアコンに専用インターフェイスを接続し、専用リモコンにてワイヤード化します。	ワイヤードリモコンにより、運転・モード・設定温度・風速・風向※2・タイマー運転を制御できます。	●システム制御用インターフェイス（MAC-333IF） ●ワイヤードリモコン（MAリモコン）
遠方からの運転／停止 ●無電圧接点スイッチでエアコンを運転／停止したい。	遠方コントロール	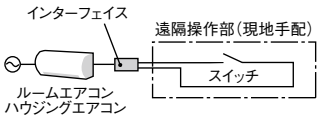	エアコンに専用インターフェイスを接続し、インターフェイス内の端子を使用して現地で回路を作ります。	エアコンの運転／停止ができます。	●システム制御用インターフェイス（MAC-333IF） ●回路用部材（現地手配）
遠方からの操作禁止／許可 ●無電圧接点スイッチでエアコンの操作を制限したい。			エアコンに専用インターフェイスを接続し、インターフェイス内の端子を使用して現地で回路を作ります。	手元リモコン（ワイヤレスリモコン、MEリモコン、MAリモコン）の操作禁止／許可ができます。	●システム制御用インターフェイス（MAC-333IF） ●回路用部材（現地手配）
カードキー接続 ●カードキーにより、不在時にエアコンを停止させたい。			エアコンに専用インターフェイスを接続し、インターフェイス内の端子とカードキーを接続します。	カードキーによる無電圧接点信号でエアコンを停止させることができます。	●システム制御用インターフェイス（MAC-333IF） ●無電圧接点出力を有するカードキー（現地手配）
コインタイマー接続 ●コインタイマーにより、エアコンの運転に制限をかけたい。			エアコンに専用インターフェイスを接続し、インターフェイス内の端子とコインタイマーを接続します。	コインタイマーによる無電圧接点信号でエアコンを運転／停止させることができます。	●システム制御用インターフェイス（MAC-333IF） ●無電圧接点出力を有するコインタイマー（現地手配）
運転状態の取り出し ●エアコンの運転／停止状態をリレーに出力させたい。	状態出力制御	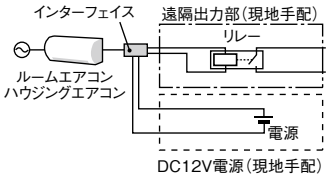	エアコンに専用インターフェイスを接続し、インターフェイス内の端子を使用して現地で回路を作ります。	エアコンの運転状態を取り出すことができます。	●システム制御用インターフェイス（MAC-333IF） ●回路用部材（現地手配） ●DC12V電源（現地手配）
異常状態の取り出し ●エアコンの異常／正常状態をリレーに出力させたい。			エアコンに専用インターフェイスを接続し、インターフェイス内の端子を使用して現地で回路を作ります。	エアコンの異常状態を取り出すことができます。	●システム制御用インターフェイス（MAC-333IF） ●回路用部材（現地手配） ●DC12V電源（現地手配）
運転状態の表示 ●エアコンの運転／停止状態を遠方より確認したい。		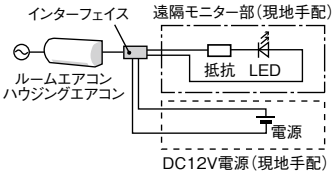	エアコンに専用インターフェイスを接続し、インターフェイス内の端子を使用して現地で回路を作ります。	エアコンの運転状態を表示することができます。	●システム制御用インターフェイス（MAC-333IF） ●回路用部材（現地手配） ●DC12V電源（現地手配）
異常状態の表示 ●エアコンの異常／正常状態を遠方より確認したい。			エアコンに専用インターフェイスを接続し、インターフェイス内の端子を使用して現地で回路を作ります。	エアコンの異常状態を表示することができます。	●システム制御用インターフェイス（MAC-333IF） ●回路用部材（現地手配） ●DC12V電源（現地手配）

※1：接続システムコントローラー形名により、必要な場合があります。※2：風向制御のない機種は対応できません。

■システムコントロール適応表

○：MAC-333IF が必要です。
×：機能がありません。

用途 / 形名	集中管理	ワイヤードリモコン化			
	ルームエアコン・ハウジングエアコン・パッケージエアコンなど（M-NET 制御）	MAリモコン使用	自動運転	遠方コントロール	状態出力（リレー出力）※8
MSZ-FZV**20S	○※2	○※4	○※6	○	○
MSZ-ZXV**20(S)	○※2	○※4	○※6	○	○
MSZ-FLV**20(S)	○	○※4	○※7	○	○
MSZ-JXV**20(S)	○	○※4	○※7	○	○
MSZ-BXV**20(S)	○	○※4	○※7	○	○
MSZ-AXV**20(S)	○	○※4	○※7	○	○
MSZ-GV**20(S)	○	○※4	○※7	○	○
MSZ-VXV**20S	○	○※4	○※6	○	○
MSZ-HXV**20(S)	○	○※4	○※6	○	○
MSZ-NXV**20(S)	○	○※4	○※7	○	○
MSZ-KXV**20(S)	○	○※4	○※7	○	○
MFZ-HK**17AS/K**17AS	○	○※4	×	○	○
MLZ-HX**17AS/HW**17AS	○	○※4	×	○	○
MLZ-RX**17AS※1	○	○※4	×	○	○
MLZ-GX**17AS※1	○	○※4	×	○	○
MLZ-M**17AS※1	○	○※4	×	○	○
MLZ-W**17AS※1	○	○※4	×	○	○
MTZ-**17AS※1	○	○※4	×	○	○
MBZ-**17AS※1	○	○※4	×	○	○
MSZ-**17ZXAS※1	○	○※4	×	○	○
MSZ-**17BXAS※1	○	○※4	×	○	○
MSZ-**17GXAS※1	○※3	○※5	×	○	○
MFZ-**17AS※1	○	○※4	×	○	○

※1:システムマルチの室内機をシステムコントロールする場合、室内機すべてにインターフェイスの接続が必要です。　※2:MAC-333IFを使用する場合、内蔵の無線LAN機能は使用できなくなります。
※3:MAリモコンを併用することはできません。　※4:パッケージエアコンとの集中管理（M-NET制御）とMAスムースリモコンを併用する場合、MAリモコンの接続は1台のみです（2台接続不可）。なおMAスマートリモコンは併用できません。※5:MAリモコンの接続は1台のみです（2台接続不可）。　※6:運転開始時に「冷房」と「暖房」の運転モードを自動で判定します。詳細は各機種の取扱説明書をご覧ください。
※7:設定温度近傍の室温になるよう、冷房／暖房運転を適宜切り替える自動運転です。　※8:DC12Vの外部電源が必要です。

■システムコントロール（応用制御）用部品（別売）

	名称	形名	適用機種	希望小売価格（税別）
インターフェイス	システム制御用インターフェイス※9 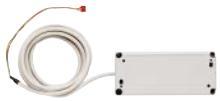	MAC-333IF※10	2020年度　FZ・Z・FL・JXV・BXV・AXV・GV・VXV・HXV・NXV・KXVシリーズ 2017年度　RX・GX・M・W・K・HK・HX・HWシリーズ、壁埋込形、フリービルトイン形、ZXAS・BXAS・GXASシリーズ、MFZ（システムマルチ用） ＊マルチ同一形名室内機（M○○-○○○-IN）にも使用できます。 ＊FZ・ZシリーズでMAC-333IFを使用する場合、内蔵の無線LAN機能は使用できなくなります。	15,000円
ワイヤードリモコン	MAスマートリモコン	PAR-41MA	システム制御用インターフェイス　MAC-333IF ＊2018年モデル以前のルームエアコンについては、パッケージエアコンとの集中管理（M-NET制御）とは併用できません。	39,000円
	MAスムースリモコン	PAR-26MA2	システム制御用インターフェイス　MAC-333IF	15,000円
システムコントローラー	空調冷熱総合管理システム	AE-200J	システム制御用インターフェイス　MAC-333IF	270,000円
	空調冷熱総合管理システム（AE-200J拡張コントローラー）	AE-50J ※11	システム制御用インターフェイス　MAC-333IF	270,000円
	システムリモコン	PAC-SF50AT2	システム制御用インターフェイス　MAC-333IF	165,000円
	ON/OFFリモコン	PAC-YT40ANR-W1	システム制御用インターフェイス　MAC-333IF	50,000円

※9：システム制御用インターフェイスは105ページ記載の各制御を併用することができます（GXASは、M-NET制御と遠隔制御の機能は使用できますが、併用はできません）。
※10：M-NET制御を使用する場合は、別途、伝送線用給電ユニットが必要な場合があります。
※11：AE-50Jは、AE-200Jと組み合わせて最大200台（AE-50Jが3台必要）まで管理可能です。また、AE-50J単独では使用できません。
●壁掛形ルームエアコン（ビルトインハウジングエアコンを除く）は別売部品のインターフェイスを経由して、MAリモコン（PAR-41MAなど）を接続することにより、以下の自動運転を行うことができます。
①ご家庭でエアコンが設置されているお部屋の温度を一定温度範囲に保つ。　②停電自動復帰機能との組合せで、停電復帰後速やかに快適な温度環境に戻す（ただし、ブレーカー作動による電源オフの場合を除きます）。

●自動運転の概要は次のとおりです。
①室温が設定温度より一定以上高い状態で一定時間継続したときは冷房運転を行います。　②室温が設定温度より一定以上低い状態で一定時間継続したときは暖房運転を行います。
③室温が設定温度の一定範囲内に収まっているときは送風運転を行います。

＊詳細につきましては、2020年度版システムコントロール商品技術ガイドブックや暮らしと設備の業務支援サイト〔WIN²K〕をご覧ください。

暮らしと設備の業務支援サイト　WIN²K
製品のカタログ・技術情報などはこちら
三菱電機WIN2K　検索

工事情報

■接続冷媒配管・冷媒追加充填量

＊接続冷媒配管は総延長・高低差の範囲内で据え付けてください。
＊冷媒追加充填は必ず行ってください。

■シングルタイプ

	形　名	接続冷媒配管		冷媒追加充填量
		総延長	高低差	
ルームエアコン	2020年度　VXV・HXV・NXV・KXVシリーズ	30m	20m	内外接続配管長が15mを超える場合は、（20×{内外接続配管長(m)−5}）g
ルームエアコン	2020年度　FZ・Z・FL・JXVシリーズ	20m	15m	内外接続配管長が15mを超える場合は、（20×{内外接続配管長(m)−5}）g
ルームエアコン	2020年度　BXV・AXV・GVシリーズ	20m	15m	内外接続配管長が10mを超える場合は、（20×{内外接続配管長(m)−5}）g
ハウジングエアコン シングルタイプ	2017年度　RXシリーズ	35m	20m	内外接続配管長が10mを超える場合は、（20×{内外接続配管長(m)−10}）g
ハウジングエアコン シングルタイプ	2017年度　GX・M・W・K・HK・HX・HWシリーズ、壁埋込形、フリービルトイン形	30m	20m	内外接続配管長が10mを超える場合は、（20×{内外接続配管長(m)−10}）g

■マルチタイプ

	形　名	接続冷媒配管			冷媒追加充填量
		全室合計最大長さ	1室あたり最大長さ	高低差	
ハウジングエアコン マルチタイプ	MXZ-4617AS～5617AS	30m	20m	15m ※1	内外接続配管長が20mを超える場合は、（20×{内外接続配管長(m)−20}）g
ハウジングエアコン マルチタイプ	MXZ-6017AS	50m	25m	15m ※1	内外接続配管長が40mを超える場合は、（20×{内外接続配管長(m)−40}）g
ハウジングエアコン マルチタイプ	MXZ-6817AS～10217AS	80m	25m	15m ※1	内外接続配管長が60mを超える場合は、（20×{内外接続配管長(m)−60}）g

※1：室外機が室内機より上に設置される場合は高低差10mまで可能です。

■エアコンの漏洩電流値とブレーカー選定について

弊社家庭用エアコンシングル機は電気用品安全法省令1項（機器単体漏洩電流:1.0mA以下）に、家庭用エアコンマルチ機は同法省令2項（機器単体漏洩電流:機器の定格入力kWあたり2.0mA未満）に準拠しております。したがいまして、家庭用エアコンを室外機ベースで1台のみ設置する場合には、カタログ、仕様書などに記載されたブレーカー容量に基づき、右表に記したインバータ回路用遮断器（三菱電機製NV-Cシリーズ、または同等仕様品）のご使用を推奨いたします。

定　格　電　流	15A	20A	30A
漏電遮断器形名	NV30-Cシリーズ		
定格感度電流	30mA		
動　作　時　間	0.1S以内		

室外機を複数台設置する場合で、個々の室外機用として設置する漏電遮断機能付ブレーカーに加えて、その上位に位置する集合体用としてのブレーカーを設置する場合のブレーカー定格電流値は、各室外機ブレーカー容量の総和としてください。なお、集合体用ブレーカーを漏電遮断機能付にした場合、漏洩電流値は各室外機の漏洩電流値総和に電源配線径や配線長に応じて漏洩する電流値が加わりますので、マルチエアコンを複数台接続する場合には上表の推奨値にかかわらず、集合体用ブレーカーが誤作動することのないよう、定格感度電流値選定には十分ご留意ください。

配管・配線再利用チェック

下記のチェックフローに基づき再利用の可否をご判断ください。

■既設冷媒配管再利用可否チェックフロー

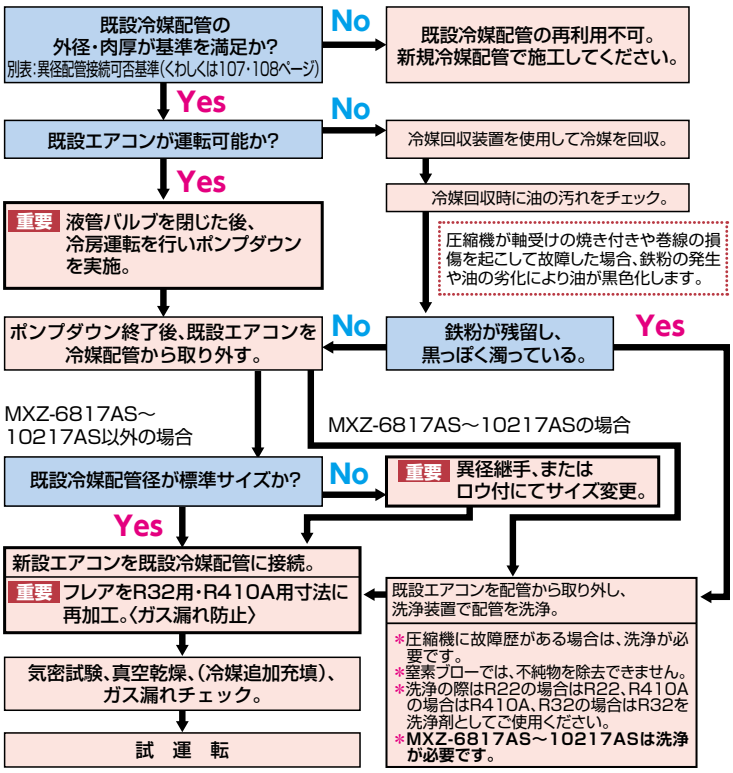

■既設配線再利用可否チェックフロー

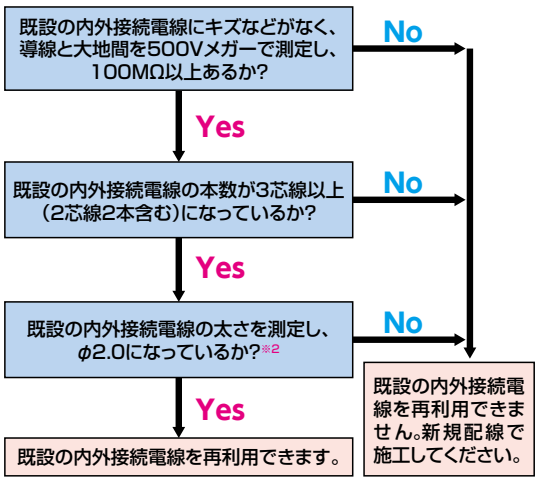

※2:内外接続電線は将来の再利用などを考慮し、φ2.0を推奨しますが、下記条件を満たす場合はφ1.6も使用できます。
①室内受電（シングル接続）の場合 ＊最大電流15A以下の機種、かつ内外接続電線長10m以下の場合に限る。
②室外受電（シングル接続／マルチ接続）の場合

■冷媒配管肉厚

(mm)

外　径	肉　厚
φ6.35	0.8
φ9.52	0.8
φ12.7	0.8

■ハウジングエアコン ドレンアップメカ関連情報

機　種	設定状況	備　考
MLZ	内蔵	室内機底面から最大500mm
MBZ	内蔵	室内機底面から最大500mm
MTZ	オプション（MAC-861DM）※3	ドレンアップ底面から最大500mm
MFZ-HK・K	オプション（MAC-862DM）	ドレンアップ底面から最大800mm

※3：1対1（シングル）でもマルチでも共通で使用できます。

■異径配管接続可否基準

1：1（シングルタイプの場合）

既設配管		液管（mm）：外径			φ6.35	φ6.35	φ6.35	φ9.52	φ9.52
		ガス管（mm）：外径			φ9.52	φ12.7	φ15.88	φ15.88	φ12.7
ルームエアコン	容量帯 32以下	可否区分			標準接続	○	×		
			最大内外接続配管長	内受電機	20m※1	20m※4			
			許容高低差	内受電機	15m※1	8m※4			
			チャージレス配管相当長		10m※2	7m※5※6			
	容量帯 36～56	可否区分			標準接続	○	▲		
			最大内外接続配管長	内受電機	20m※1	20m※4	15m		
			許容高低差	内受電機	15m※1	8m※4	6m		
			チャージレス配管相当長		10m※2	7m※6	5m		
	容量帯 63以上	可否区分			△	標準接続	▲		
			最大内外接続配管長	内受電機	20m	20m※7	15m		
			許容高低差	内受電機	15m	15m※7	6m		
			チャージレス配管相当長		15m	15m	5m		
ハウジングエアコン	容量帯 50以下	可否区分			標準接続	○	▲		
			最大内外接続配管長		30m※3	30m	15m		
			許容高低差		20m	10m	6m		
			チャージレス配管相当長		10m	7m	5m		
	容量帯 56以上	可否区分			△	標準接続	▲		
			最大内外接続配管長		30m	30m※8	15m		
			許容高低差		20m	20m	6m		
			チャージレス配管相当長		10m	10m	5m		

※1:MSZ-VXV・HXV・NXV・KXVシリーズは最大内外接続配管長30m／許容高低差20m。
※2:MSZ-FZ・Z・FL・JXV・VXV・HXV・NXV・KXVシリーズは15m。
※3:MLZ-RX2817AS～RX5017ASは35m。
※4:MSZ-VXV・HXV・NXV・KXVシリーズは最大内外接続配管長30m／許容高低差10m。
※5:正規仕様でのチャージレス配管相当長が7mの機種については5m。
※6:正規仕様でのチャージレス配管相当長が15mの機種については、10m。
※7:MSZ-VXV・HXVシリーズは最大内外接続配管長30m/許容高低差20m。
※8:MLZ-RX5617AS・RX6317ASは35m。

○は接続可、×は接続不可を示し、上表以外の組合せは原則として接続不可。
△、▲は接続可能ですが、冷房能力はダウン（1%/m）します。
上表のチャージレス配管相当長を超えて最大内外接続配管長までの追加チャージ量は次の計算式で計算してください。
①可否区分　○、△の場合:20（g/m）×｛内外接続配管長（m）－5m｝
②可否区分　▲の場合:50（g/m）×｛内外接続配管長（m）－5m｝

2：1（マルチタイプで室内機を２台設置する場合）

既設配管				接続可否 ※9		
				46・52・56・60・68・71・80	90・102	
液管（mm）：外径		φ6.35	φ6.35	〔φ6.35／φ9.52〕×2～5	〔φ6.35／φ9.52〕×4	〔φ6.35／φ12.7〕×1
ガス管（mm）：外径		φ9.52	φ12.7			
配管サイズ組合せ（セット数）	組合せパターンA	2	—	○	○	
	組合せパターンB	1	1	○	○	
	組合せパターンC	—	2	○	○	

3：1（マルチタイプで室内機を３台設置する場合）

既設配管				接続可否 ※9			
				60	68・71・80	90・102	
液管（mm）：外径		φ6.35	φ6.35	〔φ6.35／φ9.52〕×3	〔φ6.35／φ9.52〕×5	〔φ6.35／φ9.52〕×4	〔φ6.35／φ12.7〕×1
ガス管（mm）：外径		φ9.52	φ12.7				
配管サイズ組合せ（セット数）	組合せパターンA	3	—	○	○	○	
	組合せパターンB	2	1	○	○	○	
	組合せパターンC	1	2	○	○	○	
	組合せパターンD	—	3	×	×	×	

4：1（マルチタイプで室内機を４台設置する場合）

既設配管				接続可否 ※9		
				68・71・80	90・102	
液管（mm）：外径		φ6.35	φ6.35	〔φ6.35／φ9.52〕×5	〔φ6.35／φ9.52〕×4	〔φ6.35／φ12.7〕×1
ガス管（mm）：外径		φ9.52	φ12.7			
配管サイズ組合せ（セット数）	組合せパターンA	4	—	○	○	
	組合せパターンB	3	1	○	○	
	組合せパターンC	2	2	×	×	
	組合せパターンD	1	3	×	×	
	組合せパターンE	—	4	×	×	

5：1（マルチタイプで室内機を５台設置する場合）

既設配管				接続可否 ※9		
				68・71・80	90・102	
液管（mm）：外径		φ6.35	φ6.35	〔φ6.35／φ9.52〕×5	〔φ6.35／φ9.52〕×4	〔φ6.35／φ12.7〕×1
ガス管（mm）：外径		φ9.52	φ12.7			
配管サイズ組合せ（セット数）	組合せパターンA	5	—	○	○	
	組合せパターンB	4	1	○	○	
	組合せパターンC	3	2	×	×	
	組合せパターンD	2	3	×	×	
	組合せパターンE	1	4	×	×	
	組合せパターンF	—	5	×	×	

※9：表中の○は接続可、×は接続不可。　＊上表以外の組合せは原則として接続不可。

点検コード検索システム　販売店様向け

症状・原因と処置方法をご確認いただけます。
http://www.MitsubishiElectric.co.jp/ldg/wink/fp/tc_top.do
＊通信料はお客様のご負担となります。

安定した能力を発揮するために、室外機

エアコンの室外機は積雪・風雪などの影響を受けると能力が著しく低下します。

1 設置位置

北側や西側は季節風の影響を受けやすいため、可能なかぎり季節風のあたりにくい**東側や南側**に設置してください。

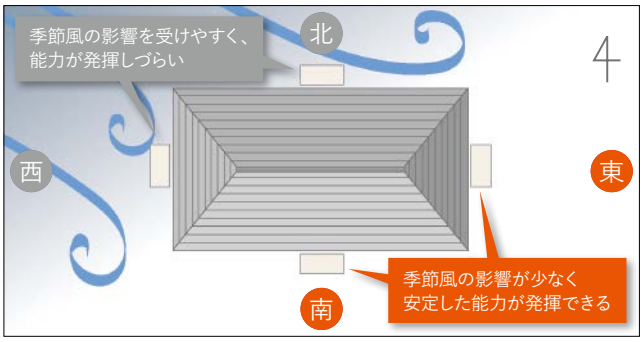

2 ドレン水の排水対策

通路付近に設置する場合

ドレン水で地面が凍結しますので、人の通る場所や凍結が起こると問題のある場所への設置は避けてください。

設置のポイント

①ドレン水凍結の成長を考慮して地面からの高さを十分とる
②地面に流れたドレン水が凍結しても問題のない場所を選定する

室外機を複数台設置する場合

室外機の二段設置は行わないでください。ドレン水で下の室外機が凍結するおそれがあります。

設置のポイント

1台ずつ横に並べる

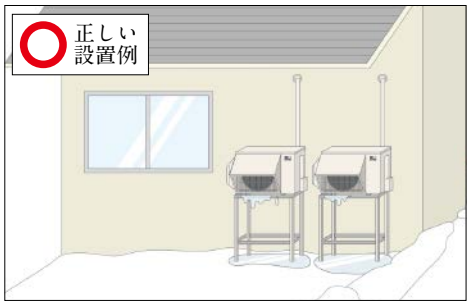

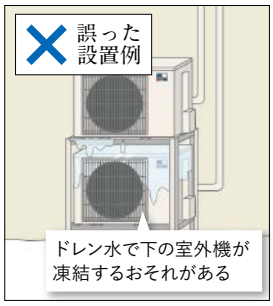

積雪・風雪などによる能力低下を抑えるために、専用の別売部品をご使用ください。

注意！

ドレン水の処理について

寒冷地・積雪地域で室外機を設置する場合には、ドレンソケットやドレンホース内でドレン水が凍結し、ファンが回らなくなるおそれがあります。
ドレンソケットをご使用の場合は、寒冷地用ドレンソケットをご使用ください。その際、硬質塩ビ管（VP25）をあわせてご用意ください。

■寒冷地用ドレンソケット
形名：MAC-870DS
希望小売価格（税別）：400円

＊一部寒冷地域では、排水路ヒーター（現地手配）などの凍結防止策が必要な場合があります。

※2：防雪フード吸込側 後は取り付けられません。

■ズバ暖霧ヶ峰室外機専用防雪架台

降雪量の少ない地域向け

セット内容	形　名	適用機種	希望小売価格（税別）
据置架台＋防雪ガード	MOKDNA-R01-G-K	①②③	31,000円
	MOKDNA-R61-G-K	④⑤	37,000円

単位：mm

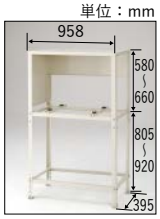

■MOKDNA-R01-G-K

降雪量の多い地域向け

セット内容	形　名	適用機種	希望小売価格（税別）
据置架台＋防雪フード 3点セット（吹出・吸込セット）	MOKDWA-R01-G-K	①	56,000円
	MOKDWA-R02-G-K	②	62,000円
	MOKDWA-R03-G-K	③	60,000円
	MOKDWA-R04-G-K	④	70,000円
	MOKDWA-R05-G-K	⑤	78,000円

■MOKDWA-R01-G-K
（室外機への装着例）

壁面設置用

セット内容	形　名	適用機種	希望小売価格（税別）
壁面用ブラケット架台＋防雪フード 2点セット（吹出側・吸込側横）	MOKDSA-R01-W-D	①	38,000円
	MOKDSA-R02-W-D	②	42,000円
	MOKDSA-R03-W-D	③	40,000円
	MOKDSA-R04-W-D	④	44,000円
	MOKDSA-R05-W-D	⑤	52,000円

■MOKDSA-R01-W-D
（室外機への装着例）

■ズバ暖霧ヶ峰室外機用防雪フード

鋼板製（標準／耐塩害仕様）
材質：溶融亜鉛メッキ鋼板＋粉体焼付塗装

	形　名	適用機種	希望小売価格(税別)
吹出側	MOPAC-R01-F-K	①	16,000円
吸込側 後	MOPAC-R01-B-K		19,000円
吸込側 左	MOPAC-R01-L-K		14,000円
吹出・吸込セット	MOPAC-R01-ST-K		49,000円
吹出側	MOPAC-R02-F-K	②	18,000円
吸込側 後	MOPAC-R02-B-K		21,000円
吸込側 左	MOPAC-R02-L-K		16,000円
吹出・吸込セット	MOPAC-R02-ST-K		55,000円
吹出側	MOPAC-R03-F-K	③	16,000円
吸込側 後	MOPAC-R03-B-K		21,000円
吸込側 左	MOPAC-R03-L-K		16,000円
吹出・吸込セット	MOPAC-R03-ST-K		53,000円
吹出側	MOPAC-R03-F-K	④	16,000円
吸込側 後	MOPAC-R04-B-K		26,000円
吸込側 左	MOPAC-R04-L-K		23,000円
吹出・吸込セット	MOPAC-R04-ST-K		65,000円
吹出側	MOPAC-R05-F-K	⑤	24,000円
吸込側 後	MOPAC-R05-B-K		27,000円
吸込側 左	MOPAC-R05-L-K		24,000円
吹出・吸込セット	MOPAC-R05-ST-K		75,000円

鋼板製（耐重塩害仕様）
材質：溶融亜鉛メッキ鋼板

	形　名
吹出側	MOPAC-R01-F-BSG
吸込側 後	MOPAC-R01-B-BSG
吸込側 左	MOPAC-R01-L-BSG
吹出・吸込セット	MOPAC-R01-ST-BSG
吹出側	MOPAC-R02-F-BSG
吸込側 後	MOPAC-R02-B-BSG
吸込側 左	MOPAC-R02-L-BSG
吹出・吸込セット	MOPAC-R02-ST-BSG
吹出側	MOPAC-R03-F-BSG
吸込側 後	MOPAC-R03-B-BSG
吸込側 左	MOPAC-R03-L-BSG
吹出・吸込セット	MOPAC-R03-ST-BSG
吹出側	MOPAC-R03-F-BSG
吸込側 後	MOPAC-R04-B-BSG
吸込側 左	MOPAC-R04-L-BSG
吹出・吸込セット	MOPAC-R04-ST-BSG
吹出側	MOPAC-R05-F-BSG
吸込側 後	MOPAC-R05-B-BSG
吸込側 左	MOPAC-R05-L-BSG
吹出・吸込セット	MOPAC-R05-ST-BSG

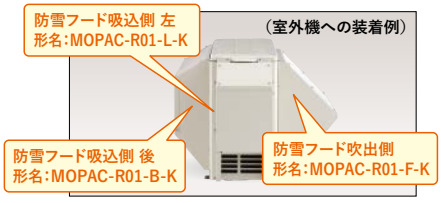

設置時の3つのポイント。

以下の内容を確認して正しく設置してください。

3 雪対策 ＊必要に応じて防雪フードを取り付けてください。

地上に設置する場合

二段架台※1などを使用し、積雪とドレン水凍結の影響がない高さに設置してください。

※1:寒冷地では、室外機の設置位置を高くするために使用します。室外機の二段設置は行わないでください。

設置のポイント

①雪で埋もれない場所と高さ
（ドレン水凍結の影響がない場所と高さ）
②落雪や吹きだまりの影響がない場所
③落雪やつらら落下の影響がない場所

上階・壁面に設置する場合

壁面用据付台※2を使用し、積雪・落雪やつららなどの影響を受けにくい場所に設置してください。また、ドレン水の排水にも注意してください。

設置のポイント

①雪で埋もれない場所（屋根上に設置しない）
②落雪やつらら落下の影響がない場所
③室外機設置に十分耐える強度がある場所
＊上記設置条件が困難な場合、地上設置のこと。

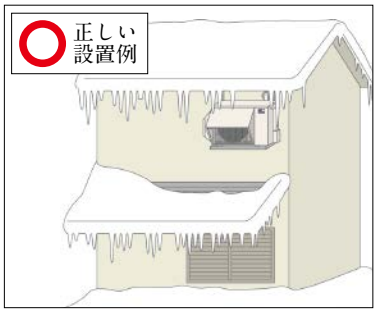

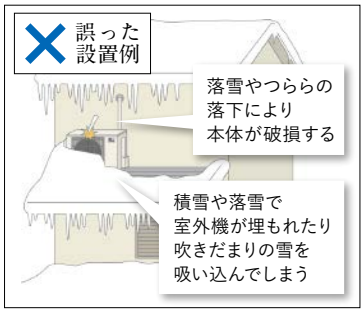

バルコニーに設置する場合

一段架台などを使用し、積雪とドレン水凍結の影響がない高さで設置してください。

設置のポイント

①雪で埋もれない場所と高さ
②ドレン水凍結の影響がない高さ
③吹きだまりにならない場所

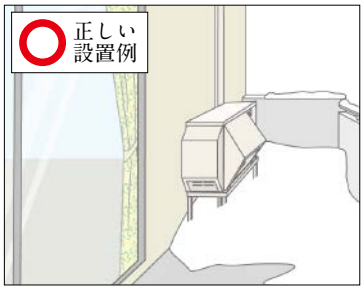

＋粉体焼付塗装

適用機種	希望小売価格(税別)
①	23,000円
	27,000円
	20,000円
	70,000円
②	26,000円
	30,000円
	23,000円
	79,000円
③	23,000円
	30,000円
	23,000円
	76,000円
④	23,000円
	32,000円
	28,000円
	83,000円
⑤	29,000円
	33,000円
	29,000円
	91,000円

ステンレス製
材質：SUS304

	形　名	適用機種	希望小売価格(税別)
吹出側	MOPAC-R01-F-S	①	29,000円
吸込側 後	MOPAC-R01-B-S		34,000円
吸込側 左	MOPAC-R01-L-S		25,000円
吹出・吸込セット	MOPAC-R01-ST-S		88,000円
吹出側	MOPAC-R02-F-S	②	32,000円
吸込側 後	MOPAC-R02-B-S		38,000円
吸込側 左	MOPAC-R02-L-S		29,000円
吹出・吸込セット	MOPAC-R02-ST-S		99,000円
吹出側	MOPAC-R03-F-S	③	29,000円
吸込側 後	MOPAC-R03-B-S		38,000円
吸込側 左	MOPAC-R03-L-S		29,000円
吹出・吸込セット	MOPAC-R03-ST-S		96,000円
吹出側	MOPAC-R03-F-S	④	29,000円
吸込側 後	MOPAC-R04-B-S		40,000円
吸込側 左	MOPAC-R04-L-S		35,000円
吹出・吸込セット	MOPAC-R04-ST-S		104,000円
吹出側	MOPAC-R05-F-S	⑤	37,000円
吸込側 後	MOPAC-R05-B-S		41,000円
吸込側 左	MOPAC-R05-L-S		36,000円
吹出・吸込セット	MOPAC-R05-ST-S		114,000円

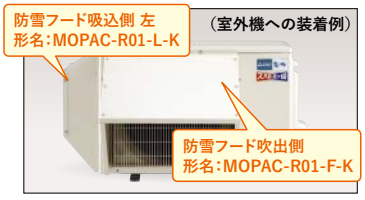

■適用機種

①	MUZ-NXV2220～NXV4020S KXV2220～KXV4020S MULZ-HX2817AS MUFZ-HK2817AS
②	MULZ-HX4017AS・HX5617AS HW4017AS・HW5617AS MUFZ-HK4017AS～HK5617AS
③	MUZ-NXV5620S KXV5620S
④	MUZ-HXV2520～HXV6320S
⑤	MUZ-VXV4020S～VXV7120S HXV7120S

特　　徴

○室外機に雪が吹き込み、熱交換効率が下がるのを抑えます。
○鋼板製（標準／耐塩害仕様）・鋼板製（耐重塩害仕様）・ステンレス製の3種類から設置環境に適したフードをお選びください。
○組立てにネジを採用しているため、特殊工具は不要です。

据付上のご注意

○塩素その他腐食ガスの発生場所への設置は避けてください。
○沿岸部などの潮風の影響を受ける場所には耐重塩害仕様をおすすめします。しかし、いかなる環境下でも各仕様は腐食に対して万全ではありません。
○季節風や台風の影響を受けにくいように据え付けてください。
○積雪が約50cm以上になった場合には雪下ろしをしてください。
○防雪フードの取付けネジは定期的に増し締めしてください。

防雪架台、防雪フードに関するお問い合わせ

株式会社 ヤブシタ
住所：〒060-0001 北海道札幌市中央区
北1条西9丁目3-1 南大通ビルN1 3階
電話：011-205-3281 FAX：011-205-3285

■くわしくはホームページをご覧ください。
URL：https://www.yabushita-kikai.co.jp/

（写真・イラストはすべてイメージです）

三菱ルームエアコンの施工性メリット。

三菱ならではの施工性で、エアコンの取付けが簡単に。

Zシリーズの例

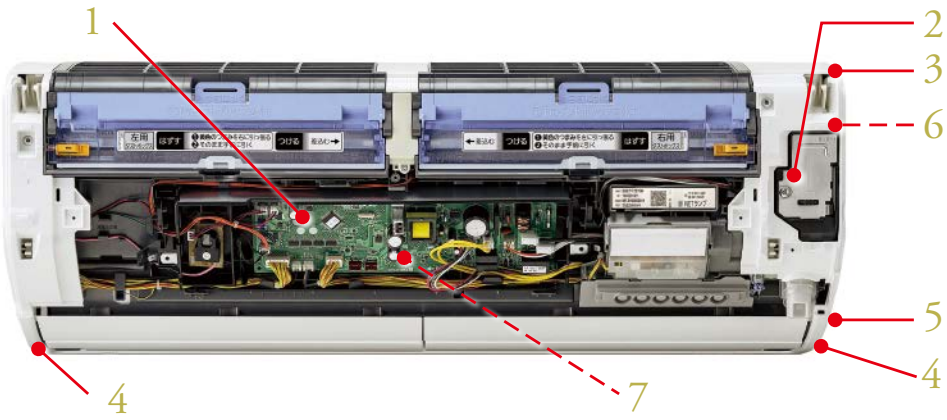

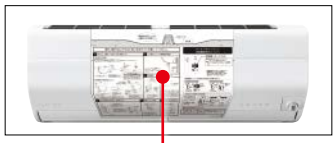

据付位置ガイド

*製品の裏側にて使用するものは、引き出し線を破線にしています。

1 フロント基板

フロント基板だからシステムコントローラー取付時も作業が簡単です。

2 前面端子台

カーテンレールや和室の長押（なげし）を気にせず正面から接続できる、内外接続端子台です。挿入口の拡大（縦方向+1mm）や、内外接続線をつかんだときの指のスペース拡大（右側+2mm）を実現しています。

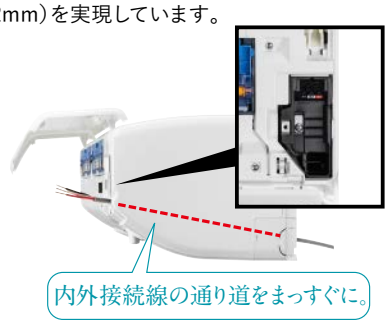

3 三尺間対応デザイン

柱間785mm、柱の壁からの高さ25mm（4寸柱）までの三尺間に設置が可能です。

4 コーナーボックス

本体両側にコーナーボックスを配置。左配管時におけるドレンホースの状況確認もしやすい構造です。

5 ドレンホース

ネジ留め不要でドレンホースの抜き差しが可能です。

6 二段フック（据付板）

上部のスペースが少ないときに、一時的に室内機を下段のフックにかけることで、据付作業がしやすくなります。

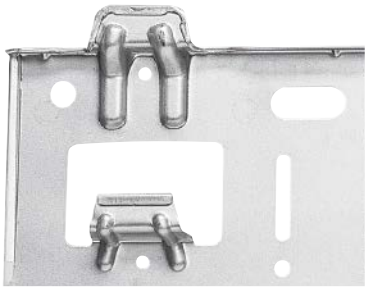

7 スペーサー（梱包材）

梱包材の一部が、左配管時の室内機持ち上げ部品として活用できるので、安定した据付作業が可能です。

リモコン設定

簡単なリモコン設定で、お部屋にあわせて室内機を最適に。

*写真はFZ・Zシリーズの画面です。

据付位置設定

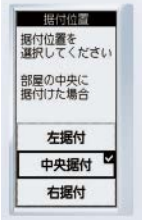

リモコンから簡単に据付位置を設定できます。

号機設定

号機設定もリモコン操作でらくらく。基板の設定も不要です。

室外機

室外機の取っ手を追加。階段などの運搬時も持ち運びしやすい。

(FZ・VXVシリーズ、ZXV9.0kW・HXV7.1kWクラス)

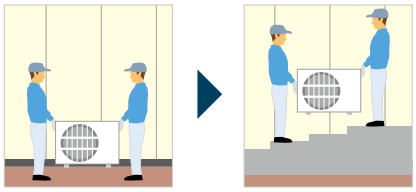

AXV・GVシリーズの例

室内機底面

室内機底面が外せるから、
左配管でも工具が入れやすい
構造です。

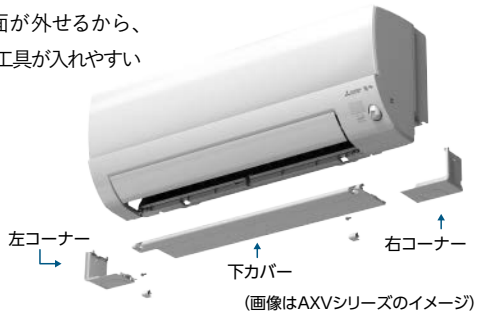

(画像はAXVシリーズのイメージ)

3尺間対応デザイン

化粧カバーにあった段差形状なので
化粧カバーの加工が不要です。

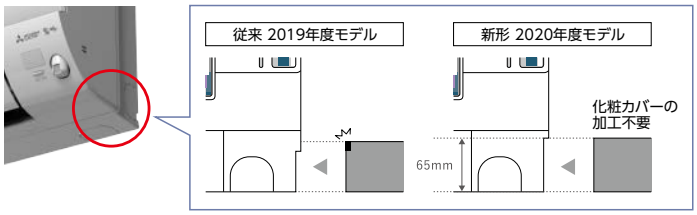

No.1最小サイズのコンパクト室外機 ※1

(国内家庭用エアコン2.2kW・2.5kWクラスにおいて。BXV・AXV・GVシリーズ。2020年2月18日現在。)

小型・軽量化の実現により施工の手間を軽減しました。

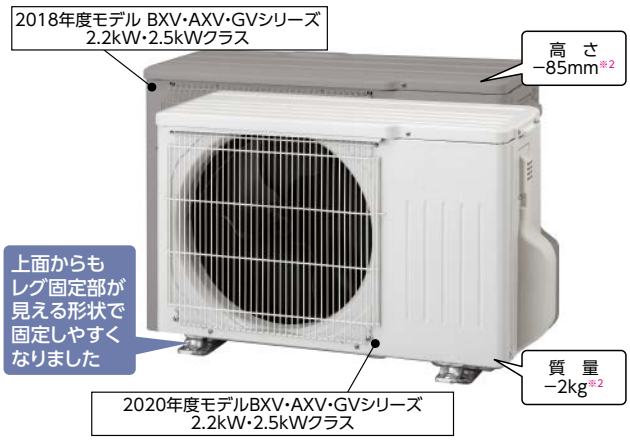

※1:高さ:453mm × 幅:679mm × 奥行:249mm(サービスパネルおよび脚部の突出しを除く)
※2:高さ MUCZ-G2218:538mm、MUCZ-G2220:453mm。
質量 MUCZ-G2218:21kg、MUCZ-G2220:19kg。

小型・軽量化

台車などを使えない現場での運搬も容易に行えます。

軽量化を図ることで、高所や作業しづらい場所での取付時の負担を軽減しました。

コンパクトを実現できたそのヒミツは

ポキポキモータ

特許技術を活用した三菱独自の高効率高性能モーターを採用しています。

プロペラファン

コンパクト化のためにファンの形状を見直しました。

このページの説明は、2020年度モデルZシリーズを中心にしたものです。(写真・イラストはすべてイメージです)

三菱ハウジングエアコンの施工性メリット。

新築・増改築のプランにあわせて、しっかり対応。設置自由度の高いハウジングエアコン。

1 室内・室外を選べる受電方式。

室内・室外選択受電方式を採用。設置場所にあわせて受電方式を選べますので、新築・リフォームを問わず、様々な住宅に対応できます。簡単施工で工事もスピーディー。

対応機種：1方向小能力天井カセット形（Mシリーズ）を除くシングルエアコン。Mシリーズは室外受電のみ。

2 作業がしやすい特殊座金。

座金に切り込み付き微粘着部材を追加することで、座金の仮固定が可能に。

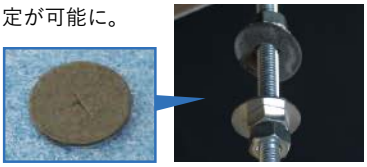

対応機種：RX・GX・M・W・HX・HWシリーズ、フリービルトイン形

3 3階建住宅にもらくらく対応できる長尺配管。

霧ヶ峰なら、信頼の冷媒回路技術で、最大配管長30m（RXシリーズは35m）、高低差20mまでの配管延長が可能です。美観を考えた設置ができます。

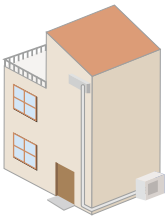

設置事例

	対応機種：RXシリーズ	対応機種：GX・M・W・K・HK・HX・HWシリーズ、壁埋込形、フリービルトイン形
最大配管長	35m	30m
最大高低差	20m	20m

4 据付けがしやすいスムーズ切り欠き。

天井への据付作業を簡単に。作業時間短縮に貢献します。

対応機種：RX・GX・M・W・HX・HWシリーズ、フリービルトイン形

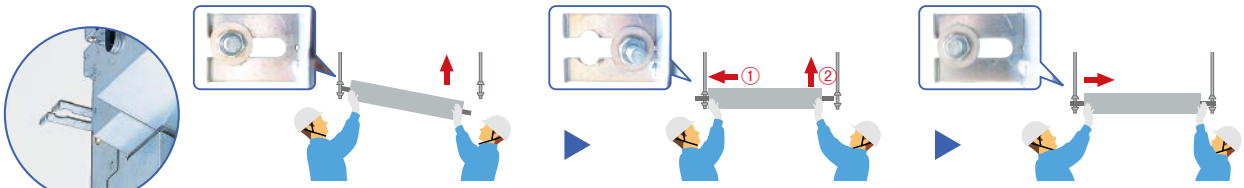

片方を引っかける　①寄せる ②反対側を引っかける　中央にセットする

5 フレキシブルドレン+断熱材レス対応カバーで作業がらくらく。

（写真は1方向天井カセット形）

対応機種：RX・GX・M・W・HX・HWシリーズ、フリービルトイン形

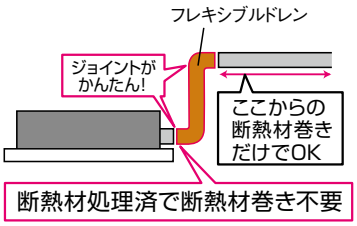

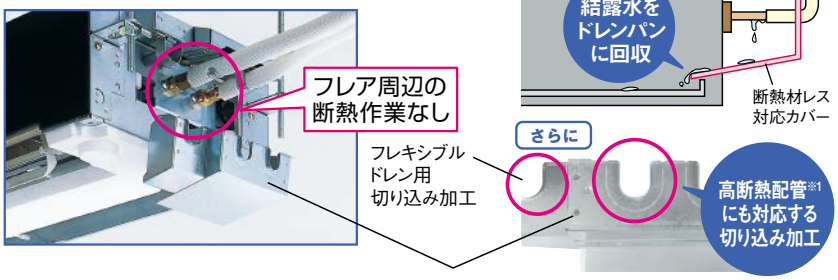

※1：断熱材厚さ20mm対応。

6 ドレンアップメカ内蔵で、らくらく施工。

ドレンUP
本体底面より500mmまで対応可能

対応機種：RX・GX・M・W・HX・HWシリーズ、フリービルトイン形

Ⓐ	2017年度モデル 1方向天井カセット形	最大 376mm
	2017年度モデル 1方向小能力天井カセット形	最大 349mm
	2017年度モデル 2方向天井カセット形	最大 391mm
	2017年度モデル フリービルトイン形	最大 300mm

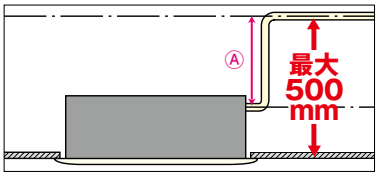

別売部品を用いた施工動画は、暮らしと設備の業務支援サイト[WIN²K]の各関連ページにてご覧ください。

＊通信費はお客様負担となります。　＊二次元コードから製品紹介ページにアクセスできます。

RX・GX・HXシリーズ　K・HKシリーズ　壁埋込形　フリービルトイン形

7 入替えもらくらく。

室内機のサイズ（幅と奥行）が2015年度モデルと同じなので、天井をはがしたり、開口部分を大きくしたりする必要がなく入替えが簡単です。

対応機種：ハウジングエアコン全機種

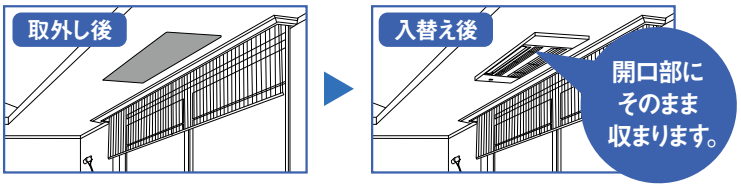

8 本体前での配管接続時に便利！スライドレール設置方式採用！

対応機種：壁埋込形

スライドレール方式採用

据付枠上部の金具（スライドレール）を手前に引き出す。その後、本体を金具に引っかける。

本体正面で配管を接続し、奥に押し込む。

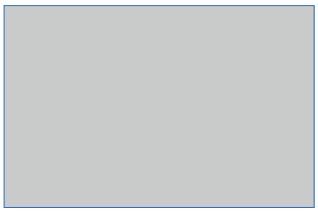

本体を壁（据付枠）の中に押し込み、前面グリルを取り付ける。

9 クリーンヒーターからの入替えが簡単に！

対応機種：K・HKシリーズ

これまでの床置形はクリーンヒーターからの入替えの際、既存の壁穴をふさぎ、新規で穴を開けるなどの施工が必要でした。K・HKシリーズでは、設置パターンにあわせて別売部品などを使用することで、壁穴の再利用が可能※2です。建物への追加工事もなくなるため、より短期間の施工で、美しい仕上がりの入替えが行えます。

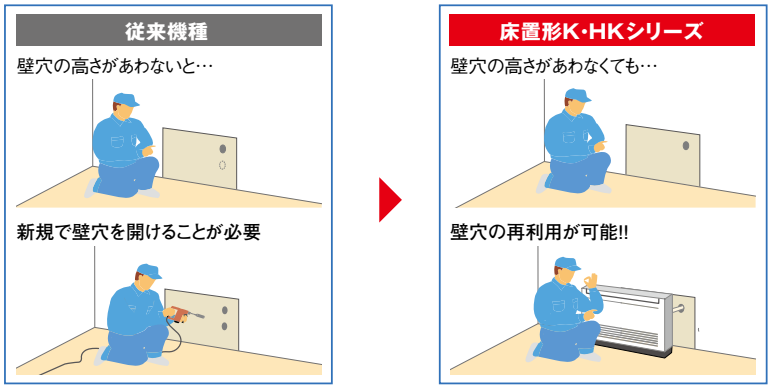

■ 壁穴の位置に応じて選べる別売部品
（くわしくは85ページ）
下図①、②、③の範囲にある壁穴は再利用できます。

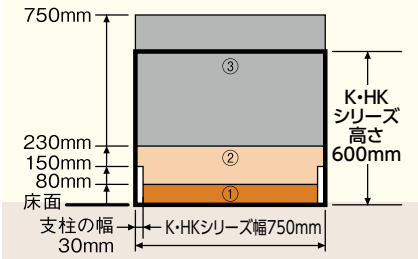

壁穴の床からの高さ	必要な別売部品			
	床置形壁掛設置金具	置台	背面パネル	床置用ドレンアップメカ
③ 230～750mm	—	○	○	○
② 80～230mm	○（どちらかを選択）	○	—	—
① 10～80mm	—	—	—	—

※2：壁穴の高さにより工事が必要になる場合があります。置台を使用する際に、高さ150mmに配管穴がある場合は、室内機下部と配管の接触を避けるために、別売の背面パネル：MAC-316HPをご使用ください。

10 配管作業で短工期を実現。

対応機種：RX・GX・M・Wシリーズ、フリービルトイン形

「シングルスパナ配管接続」＋「断熱材レス対応カバー」で配管作業がスムーズ（写真はフリービルトイン形）。

「シングルスパナ配管接続」

＋

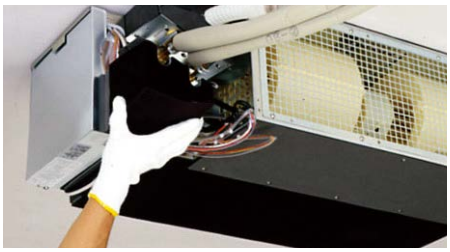

「断熱材レス対応カバー」

（写真・イラストはすべてイメージです）

三菱ハウジングエアコンのリニューアル対応。

入替え時の作業負担も少なく、仕上がり時のインテリア性もより美しく。

RX・GX・HXシリーズ

別売のリニューアルパネル用アタッチメント部材を利用すれば、幅広い間口に対応できます。さらにリニューアルパネルも「薄型・フラット&スクエア」。余分な膨らみを抑える新設計になっており、インテリア性にもこだわっています。

間口が覆いきれず天井の張り替えが必要になることも・・・

間口が覆えてすっきり！

リニューアル前のパネル外形寸法と同等以上のサイズを下記の4タイプの中から選定してください。
リニューアル前のパネルを外したときの跡と組付け時のズレに対しては、調整可能な範囲で行ってください。

タイプ	組合せ	パネル外形寸法(mm)	最低必要天井開口穴寸法(mm)
A	化粧パネルのみ	24×1,200×424	1,160×384
B	リニューアルパネルのみ	24×1,200×480	
C	リニューアルパネル+アタッチメント部材(左右各1個)	24×1,340×480	
D	リニューアルパネル+アタッチメント部材(左右各2個)	24×1,480×480	

●リニューアルパネル(別売)

形　名	カラー	希望小売価格(税別)
MAC-R01PW	ホワイト	各30,000円
MAC-R02PB	ベージュ	
MAC-R03PM	板　目	各45,000円
MAC-R04PT	柾　目	

●リニューアルパネル用アタッチメント部材〈1個〉／〈2個〉(別売)

リニューアルパネル用アタッチメント部材〈1個〉／〈2個〉(別売)は
リニューアルパネル(別売)に取り付けることでパネルの幅を広げます。
*同時にリニューアルパネル(別売)のご購入が必要です。

	形　名	カラー	希望小売価格(税別)
アタッチメント部材〈1個〉	MAC-A01PW	ホワイト	各5,000円
	MAC-A02PB	ベージュ	
アタッチメント部材〈2個〉	MAC-A03PW	ホワイト	各10,000円
	MAC-A04PB	ベージュ	

アタッチメント部材〈1個〉の場合

アタッチメント部材〈2個〉の場合

*部材〈1個〉は左右両側用に計2個のアタッチメントで、部材〈2個〉は左右両側用に計4個のアタッチメントで構成されています。

■旧製品からの対応表

ご使用の機種	タイプ	リニューアル後の外形寸法
MLZ-**KXS、MLZ-RX・GX**JS / 36RS / **RAS / **2AS / 633AS / **5AS MLZ-HX**3S / **5S	A	高さ24×幅1,200×奥行424mm
MLH-2501S / 251AFS、MLZ-2810S / 3210S / 2814S / 3214S MLZ-2817S / 3217S / 4017S / 5017S / 2817XS / 28FXS / 32FXS / 40FXS	B	高さ24×幅1,200×奥行480mm
MLH-3501S / 4501S / 351AFS / 451AFS / MLZ-4010S / 5011S / 4014S / 5014S / 5010XS	C	高さ24×幅1,340×奥行480mm
MLZ-2804S / 3204S / 4004S	D	高さ24×幅1,480×奥行480mm

注意事項

●室外機の寸法および設置に必要な寸法が異なる場合があります。●冷媒配管、ドレン配管の接続位置が変更となり、延長が必要となる場合があります。●吊り金具の移設が必要となる場合があります。●既設冷媒配管の利用が可能ですが、配管再利用のページをご覧ください。●2017年度RX・GX・HXシリーズはいずれもR410Aを採用しています。フレアはR410A対応に切り直してください。また施工用工具はR410A用をご使用ください。●中間接続は絶対に行わないでください。

壁埋込形

リニューアルグリルがなくても、2015年度モデルと室内機のサイズが同じなので、壁面をはがしたり、開口部分を大きくしたりする必要がなく入替えが簡単です。さらに、リニューアルグリルを使用すると、現在ご利用になっている2015年度モデル以前の当社製品からのリニューアルができます※1。

壁埋込形用リニューアルグリル（別売）

MAC-778TG 白木

MAC-779TG ホワイト

■旧製品からの対応表

ご使用の機種	グリルの外形寸法	形　名	カラー	グリルの外形寸法	希望小売価格（税別）	取付け時の注意
MTZ-2211S	スタンダードタイプ 高さ307×幅803×奥行28mm	MAC-770TG	白　木	スタンダードタイプ 高さ391×幅803×奥行14（＋14）mm	各50,000円	Ⓐ
		MAC-771TG	ホワイト			
	デラックスタイプ 高さ343×幅839×奥行28mm	MAC-772TG	白　木	デラックスタイプ 高さ391×幅839×奥行14（＋14）mm		
		MAC-773TG	ホワイト			
MTH-351CS MTH-4020S MTZ-4010S	スタンダードタイプ 高さ407×幅941×奥行20mm	MAC-778TG	白　木	スタンダードタイプ 高さ407×幅941×奥行14（＋14）mm	各50,000円	Ⓑ
		MAC-779TG	ホワイト			
	デラックスタイプ 高さ443×幅977×奥行20mm	MAC-780TG	白　木	デラックスタイプ 高さ443×幅977×奥行14（＋14）mm		
		MAC-781TG	ホワイト			
MTH-251CS MTH-2820S MTZ-2810S	スタンダードタイプ 高さ407×幅806×奥行20mm	MAC-774TG	白　木	スタンダードタイプ 高さ407×幅806×奥行14（＋14）mm	各50,000円	Ⓑ
		MAC-775TG	ホワイト			
	デラックスタイプ 高さ443×幅842×奥行20mm	MAC-776TG	白　木	デラックスタイプ 高さ443×幅842×奥行14（＋14）mm		
		MAC-777TG	ホワイト			
MTZ-2204S MTZ-2804S MTZ-3204S MTZ-4004S	高さ389×幅787×奥行26mm	MAC-782TG	白　木	高さ389×幅787×奥行14（＋14）mm	各50,000円	Ⓒ
		MAC-783TG	ホワイト			

＊グリルの奥行は据え付けた際に壁面から出る寸法です。（　）内は運転時のベーン最大突出し寸法です。

取付け時の注意	
	Ⓐ既存の据付枠を取り外し、別売の据付枠 形名:MAC-603TWを取り付けてください。 Ⓑ既存の据付枠＋別売の据付枠 形名:MAC-603TWを使用します。 Ⓒ既存の据付枠＋別売のリニューアル専用据付枠 形名:MAC-604TWを使用します。 **＊リニューアルの際には別途補強材が必要になる場合や、開口部の拡大などの施工が必要になる場合があります。** **＊くわしくは、壁埋込形リニューアルグリル（別売）および別売の据付枠 形名:MAC-603TW、別売のリニューアル専用据付枠 形名:MAC-604TWの据付工事説明書をご覧ください。**

リニューアル専用据付枠（別売）

形　名	希望小売価格（税別）
MAC-604TW	7,000円

※1：一部の機種はリニューアル時に壁穴サイズなどを変更する必要があります。MTZ-**GS・MTZ-**RASは同一サイズのため、原則としてそのまま入替えができます。

ルームエアコンメリット機能説明一覧

A.I.は「おまかせA.I.自動」に含まれる機能です。

シリーズ	掲載ページ	センサー				省エネ	暖房								冷房・除湿						気流								清潔	
		ムーブアイmirA.I.+	ムーブアイmirA.I.	ムーブアイ極	ムーブアイ	ハイブリッド運転	快適ノンストップ暖房	デュアルオンデフロスト回路	室温キープシステム	最高約60℃温風	長時間連続暖房	窓からの冷気対策	10℃キープ暖房	急速Wヒート	STRONG冷房	プレミアム除湿	さらっと除湿冷房(室温が下がらない再熱除湿方式)	スマート除湿	選べる3モード除湿	ランドリーモード	2か所同時空調	2温度2気流	自動風あて・風よけ	うる肌気流	保湿風よけ	ワイド気流/ロング気流	サーキュレーターモード	ハイパワー	自然風	フィルターおそうじメカ	抗菌・撥油フッ素フィルター
FZ	7~24 27・28	●				A.I.			●	●		A.I.	●		●	●			●		匠 フラップ	●	A.I.	●	●	●	A.I.	●	●	● (はずせる)	●
Z	7~24 29・30	●				A.I.			●	ZXV2820(S) ~ ZXV9020S		A.I.	●	●	●		●			●	匠 フラップ		A.I.	●	●	●	A.I.	●	●	● (はずせる)	●
FL	31~36			●		●			●	●				●	●			●	●		匠 フラップ				●	●	●	●	●		
JXV	37~40			●		●			●	JXV2820(S) ~ JXV7120S				●	●		●				匠 フラップ				●	●	●	●	●	●	●
BXV	41~44				●	●			●	BXV4020S ・ BXV5620S					●			●	●		ビッグW ・ フラップ				●	●	●	●	●	● (はずせる)	
AXV	45~48				●	●			●						●			●	●						●	●	●	●	●		
GV	49								●						●				●												
ズバ暖 VXV	53~56		●			A.I.	●	●	●	●	●	冷気カット 暖房	●		●	●			●		匠 フラップ	●	A.I.	●	●	●	A.I.	●	●	● (はずせる)	●
ズバ暖 HXV	53~54 57		●			A.I.	●	●	●	●	●	冷気カット 暖房	●	●	●		●			●	匠 フラップ		A.I.	●	●	●	A.I.	●	●	● (はずせる)	●
ズバ暖 NXV	58				●	●			●	NXV2820S ~ NXV5620S	●				●			●	●		ビッグW フラップ				●	●	●	●	●	●	
ズバ暖 KXV	59				●	●			●	KXV2820(S) ~ KXV5620S	●				●				●						●	●	●		●		

センサー

＊室内機の直下近傍を見ることができません。犬や猫などは検知しません。人の動き・状態、室内の形状・広さなどにより正しく検知できないことがあります。

ムーブアイmirA.I.+（ミライプラス）

ムーブアイmirA.I.の機能に加え、温風・冷風が、実際に人に届いているかどうかを確認し、調節してくれます。

ムーブアイmirA.I.（ミライ）

360°センシングが可能な高精度赤外線センサーが、人とお部屋を見つめて体感温度を計測。AI(人工知能)がお部屋のあたたまりやすさ、冷えやすさを分析・学習することでちょっと未来の温度変化まで先読みし、運転を制御します。さらに室内湿度も考慮し体感温度の変化を予測。自動で運転を切り替え、様々な住宅事情にあった快適を実現します。

ムーブアイ極（きわみ）

3,008エリアの赤外線センサーが、人とお部屋を細かく見つめて体感温度を計測。上下左右の温度ムラを解消します。

ムーブアイ

752エリアの赤外線センサーが、床や壁などの温度から体感温度を測り、人の位置も見て冷やしすぎない、あたためすぎない快適な空調を実現します。

省エネ

ハイブリッド運転※1

夏は体感温度にあわせて「冷房」と「爽風」を自動で切替え。冬は「暖房」と「サーキュレーター」を切り替え、天井付近のムダな熱をかしこく再利用します。
「おまかせA.I.自動」は便利・安心の項目をご覧ください。

暖房

快適ノンストップ暖房

室温が下がらない※2「デュアルオンデフロスト回路」と室温低下を抑制する「室温キープシステム」で霜取り中もあたたかさが途切れません。

＊使用環境・住宅構造などにより効果が得られない場合があります。

デュアルオンデフロスト回路

室外機の熱交換器を上下に分け、半分は霜取りをしながら、残り半分で暖房運転を続けるので、霜取り中でも暖房運転が止まりません。

＊状況により暖房を停止する、通常の霜取りを行う場合があります。

室温キープシステム

霜取り前にあらかじめ室温を上昇させ、霜取り中の室温低下を抑制。快適なあたたかさを保ちます。

最高約60℃温風※1

下向き気流で、約60℃の温風を直接床へ。温風を足元に押さえ込み、床暖房のような快適さを実現します。

長時間連続暖房

ムダな霜取りを省く「ズバッとデフロスト制御」で、長時間の連続暖房を実現します。

窓からの冷気対策※1

[FZ・Zシリーズ]窓からの冷気を考慮した気流制御を行い、暖房を足元に届けます。
[VXV・HXVシリーズ]足元をあたためる気流と同時に窓からの冷気をカットする気流を送ることで、快適に。

10℃キープ暖房※1

お部屋の温度を約10℃にキープし、室温の下がりすぎを抑制します。

急速Wヒート

温風を再度吸い込み、熱交換器をすばやくあたためることで、急速暖房を実現します。

冷房・除湿

STRONG冷房

屋外温度が46℃※3になっても、運転が止まりません※4。
※3:室外機の吸込み温度。ベランダなどの狭小スペースでは室外機周辺が高温になることがあります。
※4:使用環境・設置状況により能力の低下があります。所定の設置スペースの確保が必要です。

＊「プレミアム除湿」、「スマート除湿」、「選べる3モード除湿」は一般社団法人日本冷凍空調工業会による再熱除湿方式ではありませんので室温の低下があります(使用環境により異なります)。

プレミアム除湿※1

「選べる3モード除湿」に加えて、風速を「自動」に設定すると、2つのファンを制御し、室温と室内湿度を同時にコントロールします。

さらっと除湿冷房※1（室温が下がらない再熱除湿方式）

室温0.5℃、しつど10%刻みで設定可能。「冷房」・「再熱除湿」を状況に応じて自動で切り替え、さらっとした空気を創り出します。「再熱除湿」とは、本来屋外に捨てる熱を室内に戻して再利用し、室温の低下を防ぐ機能です。

スマート除湿※1

「選べる3モード除湿」に加えて、風速を「自動」に設定すると、ファンの回転数を制御しながら除湿します。お部屋の環境により、定期的な風速の変化や、ファンが停止することがあります。

選べる3モード除湿※1

弱冷房方式の除湿を行います。お好みにあわせて、弱・標準・強の3つの除湿が選べます(湿度設定はできません)。

ランドリーモード※1

室内に干した洗濯物の乾燥をサポート。部屋干し時のニオイうつりも防ぎます。

気流

2か所同時空調

センサーで見て、左右に分かれたフラップをそれぞれ独立して制御。2つの気流で離れた2か所を同時に空調します。

2温度2気流

「パーソナルツインフロー」の左右ファンの回転数をそれぞれ変えることで、同時に2つの異なる温度帯を創り出します。

自動風あて・風よけ※1

人の温冷感にあわせて、自動で「風あて」と「風よけ」を切り替えます。

うる肌気流※1

センサーが人の位置を見て直接風をあてず、お肌の乾燥を抑制。さらにナノレベルの「ピュアミスト」が角層に浸透し、お肌にうるおいを与えます(当社独自の条件にて評価。美肌・美髪効果は、環境〈室温・室内湿度・使用時間〉、個人により異なります)。

保湿風よけ※1

センサーが人の位置を見て直接風をあてず、お肌の乾燥を防ぎます。

ワイド気流/ロング気流※1

大型リビングや二間続きのお部屋など遠くの場所にも気流を届けます。

サーキュレーターモード※1

天井付近にたまった暖気をかきまぜ、温度ムラをなくします。FZ・Z・VXV・HXVシリーズは、「A.I.自動」設定時、FL・JXV・BXV・AXV・NXV・KXVシリーズは「節電」設定時に自動で切り替わります。

ハイパワー※1

一時的に最大能力で運転を行います。冷房・暖房時に使えます。

自然風※1

自然の風のゆらぎで全身をまんべんなく涼しくします。風にあたりたくなるような心地よい風を再現します。

清潔

フィルターおそうじメカ

電気代増加の要因となるフィルターの汚れを、ブラシで自動的にかき取る機能です。FZ・Z・BXV・VXV・HXVシリーズはフィルターおそうじメカ自体を外してお掃除ができます。

抗菌・撥油(はつゆ)フッ素フィルター※5

エアコン内部への油やホコリの侵入を抑制。熱交換器やファン、通風路が油やホコリで汚れることを防ぎます。

抗菌・金属コートフィルター※6

エアコン内部への油やホコリの侵入を抑制。熱交換器やファン、通風路が油やホコリで汚れることを防ぎます。

高密度エアフィルター

エアコン内部へのホコリの侵入を抑制。熱交換器やファン、通風路がホコリで汚れることを防ぎます。

防カビエアフィルター

フィルターにカビ菌が繁殖するのを防ぐ※7処理を施してあります。

※1:お客様による設定が必要です。※2:MSZ-VXV4020S・HXV4020S。暖房運転安定時、当社環境試験室(14畳)において、外気温2℃・外気湿度84%・設定温度23℃・風速「自動」における室内の平均温度比較。デュアルオンデフロスト回路作動前5分間の平均と同回路作動中の平均の差が0℃。環境条件により室温が低下する場合があります。※5:試験機関:一般財団法人 日本食品分析センター。試験番号:16043462004-0101号。JIS L 1902「繊維製品の抗菌性試験方法および抗菌効果」菌液吸収法で18時間後、99%以上の低減率を確認。※6:試験機関:一般財団法人 ボーケン品質評価機構。試験証明書番号:11045057-1。JIS Z 2801「抗菌性試験」24時間後99%以上の低減率を確認。※7:試験機関:一般財団法人 カケンテストセンター。試験証明書番号:OS-19-003787。JIS Z 2911「カビ抵抗性試験」防カビ効果あり。※8:[アレル物質]試験機関:一般財団法人 日本環境衛生センター。試験番号:日環セ東発第18-生-911-028号ELISA法。24時間後99%以上の低減率を確認。[カビ菌]試験機関:一般財団法人 日本食品分析センター。試験番号:106051897-002号。JIS Z 2801「抗菌加工製品・抗菌性試験方法・抗菌効果」、シャーレ内に試験片を入れ、菌液を滴下し密閉。無加工試験片と比較し24時間後99%以上の低減率を確認。実使用空間での実証結果ではありません。※9:試験機関:一般財団法人 ボーケン品質評価機構。JIS L 1902菌液吸収法による。試験番号:12022749-1。18時間後99%以上の低減率を確認。

清潔												便利・安心							リモコン		タイマー		施工性・その他							
抗菌・金属コートフィルター	高密度エアフィルター	防カビエアフィルター	アレル除菌脱臭空清フィルター	プラチナアレル除菌フィルター	PM2.5への対応	よごれんボディ	清潔コート熱交換器	内部クリーン	スタート脱臭	カビクリーンシャワー	はずせるボディ	ピュアミスト	A.I.自動(おまかせA.I.自動)	みまもり機能	消し忘れ防止(スマートSTOP)	消し忘れ防止(消し忘れオートOFF)	みまもり快眠	快眠/ねむりモード	スマホ・スマートスピーカー・三菱HEMS対応	サーモでみまもり	A.I.ナビ	操作音階	時刻で予約	かんたん予約	アルミサビナイト室外機	室外機凍結防止ヒーター	配管再利用対応	チャージレス配管長	HA端子(JEM-A)	PAM	停電自動復帰	JRA耐塩害仕様準拠
						熱交換器・ファン・通風路・左右フラップ・上下フラップ		●	●	●	前面パネル・後フラップ	●	A.I.	●	●		●	●	内蔵	●	●	●	●	●	●	別売	●	15m	●	●	●	●
					●	熱交換器・ファン・通風路・左右フラップ・上下フラップ		●	●	●	●	●	A.I.	●	●		●	●	内蔵	●	●	●	●	●	●	別売	●	15m	●	●	●	●
●			別売		●	熱交換器・ファン・通風路		●	●		外フラップのみ				●		●	●	別売			●	●		●	別売	●	15m	●	●		●
			別売		●	熱交換器・ファン・通風路		●	●		●					●	●	●	別売			●	●	切タイマーのみ	●	別売	●	15m	●	●		●
	●		別売		●	熱交換器・ファン		●	●		●					●	●	●	別売			●	●	切タイマーのみ	●	取付不可	●	10m	●	BXV2820～BXV5620S		●
		●			●	ファンのみ	●	●			●					●	●	●	別売			●	●		●	取付不可	●	10m	●	AXV2820(S)～AXV5620S		●
		●			別売		●	●			前面パネルのみ								別売					入切同時設定不可	●	取付不可	●	10m	●	GV2820～GV5620S		●
						熱交換器・ファン・通風路		●	●	●	前面パネル・後フラップ	●	A.I.	●	●		●	●	別売		●	●	●	●	●	標準搭載	●	15m	●	●	●	●
					●	熱交換器・ファン・通風路		●	●	●	●	●	A.I.	●	●		●	●	別売		●	●	●	●	●	標準搭載	●	15m	●	●	●	●
	●		別売		●	ファンのみ	●	●	●		●					●	●	●	別売			●	●	切タイマーのみ	●	標準搭載	●	15m	●	●		●
		●		●		ファンのみ	●	●			前面パネルのみ					●	●	●	別売			●	入タイマーのみ	切タイマーのみ	●	標準搭載	●	15m	●	●		●

アレル除菌脱臭空清フィルター
フィルターに含まれるプラチナがニオイ分子を分解し、調理臭やカビ臭などを除去。さらに、つかまえた花粉やダニのフン・死骸の化学変化や、カビ菌の活動抑制※8をします。

プラチナアレル除菌フィルター
フィルターに捕集した菌を除去※9し、さらに花粉やダニのフン・死骸を吸着、分解します。

PM2.5への対応
「帯電ミクロフィルター」で、お部屋のPM2.5、花粉をキャッチします。PM2.5とは、2.5μm以下の微小粒子状物質の総称です。該当のエアコンで、0.3～2.5μmの粒子を約50%キャッチ。28㎡の試験空間での60分後の効果(当社調べ)。換気などによる屋外からの新たな粒子の侵入は想定されていません。0.3μm未満の微小粒子状物質は、除去未確認。また、空気中の有害物質のすべてを除去できるものではありません。

よごれんボディ
[ハイブリッドナノコーティング]
[デュアルバリアマテリアル]
親水性素材と疎水性素材で油汚れもホコリ汚れも付きにくい表面をつくる特殊仕様です。

清潔コート熱交換器
親水性コートで付着しにくくした油をドレン水で洗浄します。

内部クリーン※1
「冷房」/「除湿」運転後にエアコン内部を湿ったままにしていると、カビが成長しやすくなります。送風運転や弱暖房運転でエアコン内部を乾燥させます。

スタート脱臭※1
運転開始時に、エアコン内部に付着したいやなニオイを抑制します(FZ・Z・VXV・HXVシリーズはオゾンの力も利用します。FL・JXV・BXV・NXVシリーズは冷房時のみ)。

カビクリーンシャワー※1
冷房(または除湿)運転停止時に、エアコン内部に付着しているカビ菌を除去※10します(オゾンの力も利用します)。

はずせるボディ
前面パネルやフラップなど、外観パーツは取り外してお手入れできます。さらにZ・JXV・BXV・AXV・HXV・NXVシリーズは左右風向フラップの開閉が可能です。

ピュアミスト※1
空気中の菌を「ピュアミスト」が包み込み、閉じ込めて活動を抑制※11します(25㎡密閉空間での8.5時間後(FZ・VXVシリーズ)/9.5時間後(Z・HXVシリーズ)の試験結果。実使用空間での実証結果ではありません)。さらに繊維にしみついたニオイやお部屋のニオイ(タバコ臭)を除去します※12。

便利・安心

A.I.自動(おまかせA.I.自動)※1
少し未来の温度と湿度の変化を予測し、運転モードや気流を自動で制御。夏は「冷房」と「除湿」と「爽風」、冬は「暖房」と「サーキュレーター」をかしこく切り替えます。

[みまもり機能] 高温みまもり・低温みまもり※1
運転停止中にセンサーが室温・室内湿度・ふく射熱などから体感温度をみまもり、お部屋が高温(28℃以上)になると自動で冷房運転を開始。低温(10℃以下)になると自動で暖房運転を開始します。

[みまもり機能] カビガード※1
運転停止中に効果的なタイミングで自動で「カビクリーンシャワー」を行い、エアコン内部(熱交換器・ファン・通風路)の清潔性を保ちます。

消し忘れ防止(スマートSTOP/消し忘れオートOFF)※1
お部屋に誰もいないと判断すると、消費電力を抑えた運転に自動切替え。さらに、スマートSTOPの「スマートオフ」、消し忘れオートOFFの「不在停止」を設定時に不在の状態が約3時間続くと自動で運転を停止します。

みまもり快眠※1
寝付きを良くするために、温度を下げ、朝の目覚めまでに段階的に温度を上げます。

快眠/ねむりモード※1
FZ・Z・VXV・HXVシリーズは「快眠」です。
[Z・JXV・HXVシリーズ以外]冷暖房時、おやすみ中の温度の設定が可能。30分後に自動でねむりの設定温度に切り替え、おやすみ中の冷やしすぎ、あたためすぎを防ぎます。除湿時は、除湿の強さ設定のみ可能です。
[Z・JXV・HXVシリーズ]冷房時、おやすみ中の温度・しつどの設定が可能です。30分後に自動でねむりの設定温度・しつどに切り替え、おやすみ中の冷やしすぎを防ぎます。暖房時は温度設定のみ可能です。

スマホ・スマートスピーカー・三菱HEMSでの遠隔操作
別売部品のご購入・専門業者による専用工事およびお客様による設定が必要です(FZ・Zシリーズは無線LAN内蔵につき設定のみ必要)。
[スマートフォン]宅外からエアコンの遠隔操作や、室温や電気代もみまもっておしらせします。
[スマートスピーカー]スマートスピーカーで運転オン・オフをコントロール。
[三菱HEMS]あなたの生活にあわせて自動で快適をアシストします。くわしくは、三菱HEMSカタログをご覧ください。

サーモでみまもり※1
お部屋の温度分布をスマートフォンで確認できます。

リモコン

A.I.ナビ※1
センサーがお部屋の状況をしっかり分析し、より快適・省エネになる行動をメッセージでナビゲートします。

操作音階
主要なリモコン操作に対応して、エアコンから音階の違う音が出ます。

タイマー

時刻で予約※1
設定した時刻にエアコンの運転開始や、停止ができます(KXVシリーズは開始のみ)。
〈例〉6:50入→8:20切

かんたん予約※1
設定した時間後にエアコンの運転開始や、停止ができます。
[FZ・Z・VXV・HXVシリーズ]最長12時間後まで設定できます。
[KXVシリーズ]切タイマーを最長12時間後まで設定できます。
[JXV・BXV・NXVシリーズ]切タイマーを最長7時間後まで設定できます。
[GVシリーズ]最長12時間後まで設定できます。ただし、運転開始と停止を同時に設定することはできません。

施工性・その他

アルミサビナイト室外機
室外機の脚部と底板に、サビに強い合金鋼板を採用しています。

室外機凍結防止ヒーター
ドレン水凍結による能力低下・運転停止を抑制します。

配管再利用対応※13
独自の再利用技術で、既設配管を洗浄しなくても再利用できます。

チャージレス配管長
据付工事の際に冷媒の追加チャージが不要な配管長です。

HA端子(JEM-A)
日本電機工業会規格適合のHA端子(JEM-A)に対応しています。

PAM
PAM(Pulse Amplitude Modulation)制御により、パワフルで経済的な運転を行います。

停電自動復帰※1
停電前に運転中だった場合、停電復旧時に自動で運転を再開します。

JRA耐塩害仕様準拠
室外機の外装塗装部品はJRA(一般社団法人 日本冷凍空調工業会)の耐塩害仕様に準拠しています。

実使用空間での実証結果ではありません。※10:試験機関:一般財団法人 北里環境科学センター。試験番号 北生発 21-0056号 黒カビを植えつけた試験片をエアコン内部に設置して、実機にて28日間冷房運転を断続的に実施。「カビクリーンシャワー」の有無によりカビ胞子数の差異を測定。99%以上の低減率を確認。※11:試験機関:一般財団法人 日本食品分析センター。試験方法:25㎡の密閉空間に菌を噴霧し、エアコンを稼働しながら「ピュアミスト」を放出。一定時間後に試験空間内の空気を回収し、空間中の浮遊菌数を測定。試験番号:15104819号(FZ・VXVシリーズ)/17062188号(Z・HXVシリーズ)。対象:浮遊した菌。試験結果:8.5時間後(FZ・VXVシリーズ)/9.5時間後(Z・HXVシリーズ)の浮遊菌回収率は「ピュアミスト」を放出しない場合に比べ、99%以上低減、1種類の菌にて試験を実施。※12:当社環境試験室(14畳)において、エアコンの前方4mにタバコのニオイをしみ込ませた布片を設置。臭気判定士の監修の下、6段階臭気強度表示法で評価。自然減衰と比較して120分後に臭気強度1ランクダウン(約90%低減に相当)を確認。タバコの有害物質(一酸化炭素など)は除去できません。常時発生し続けるニオイ成分(ペット臭など)をすべて除去できるわけではありません。脱臭効果は、周囲の環境(室温・室内湿度)、運転時間、臭気、繊維の種類などにより異なります。※13:次の場合は、配管洗浄・配管取替工事が必要です。①圧縮機モーターの焼き付きによる故障のとき。②配管の肉厚が0.8mm未満のとき。

ハウジングエアコンメリット機能説明一覧

シリーズ		掲載ページ	センサー	暖房					除湿	気流								清潔					
			ムーブアイ	最高約60℃温風	長時間連続暖房	室温キープシステム	10℃キープ暖房	急速Wヒート	選べる3モード除湿	2か所同時空調	高天井モード	上下左右オートフラップ	オートフラップ	上下左右スイング	上下スイング	上下左右涼感スイング	上下涼感スイング	フィルターおそうじメカ	銀脱臭フィルター	プラチナエアフィルター	防カビエアフィルター	アレル除菌脱臭空清フィルター	帯電ミクロフィルター
1方向天井カセット形 RX		67				●			●		●	●			●	●			●				
1方向天井カセット形 GX		68				●			●		●		●		●		●		●				
1方向小能力天井カセット形 M		69				●			●		●	●			●	●				●			
2方向天井カセット形 W		70				●			●		●	●			●	●				●			
床置形 K		71				●		●	●				●		●		●			●			
壁埋込形		72				●			●		●		●（前面グリル）		●（前面グリル）		●			●			
フリービルトイン形		73~77				●			●		●									●（別売部品に同梱）			
ズバ暖	床置形 HK	60		HK 4017 AS	●	●	●	●	●				●		●		●			●			
ズバ暖	1方向天井カセット形 HX	61		HX 4017 AS	●	●	●		●		●	●			●	●			●				
ズバ暖	2方向天井カセット形 HW	62		HW 4017 AS	●	●	●		●		●	●			●					●			
システムマルチ	ZXAS	78〜81	●						●	●		●		●			●	●				●	
システムマルチ	BXAS	78〜81	●						●	●		●		●			●	●				別売	●
システムマルチ	GXAS	78〜81							●				●		●						●		
システムマルチ	RX	78〜81							●		●	●			●	●			●				
システムマルチ	GX	78〜81							●		●		●		●		●		●				
システムマルチ	M	78〜81							●		●	●			●	●				●			
システムマルチ	W	78〜81							●		●	●			●	●				●			
システムマルチ	壁埋込形	78〜81							●		●		●（前面グリル）		●（前面グリル）		●			●			
システムマルチ	フリービルトイン形	78〜81							●		●									●（別売部品に同梱）			
システムマルチ	床置形（システムマルチ用）	78〜81							●				●		●		●			●			

センサー

ムーブアイ
赤外線センサーが床や壁などの温度から体感温度を測り、人の位置も見て冷やしすぎない、あたためすぎない快適な空調を実現します。ZXASは床・壁温度、人の位置・活動状態、間取り、日射熱、天井を、BXASは床・壁温度、人の位置、間取りを検知します。
*「ムーブアイ」は、室内機の直下近傍を見ることができません。犬や猫などは検知しません。人の動き・状態、室内の形状・広さなどにより正しく検知できないことがあります。

暖房

最高約60℃温風※1
下向き気流で、約60℃の温風を直接床へ。温風を足元に押さえ込み、床暖房のような快適さを実現します。

長時間連続暖房
ムダな霜取り運転を省く「ズバッとデフロスト制御」で、長時間の連続暖房を実現します。

室温キープシステム
霜取り前にあらかじめ室温を上昇させることで、霜取り運転時、暖房を一時的に停止することによる室温低下を抑制。快適なあたたかさを持続させます。

10℃キープ暖房※1
お部屋の温度を約10℃にキープし、室温の下がりすぎを抑制します。

急速Wヒート
温風を再度吸い込んで、熱交換器をすばやくあたためることで、急速暖房を実現します。

除湿

選べる3モード除湿※1
弱冷房方式の除湿を行います。お好みにあわせて、強・標準・弱の3つの除湿が選べます（しつど設定はできません）。一般社団法人 日本冷凍空調工業会による再熱除湿方式ではありませんので室温の低下があります（使用環境により異なります）。

気流

2か所同時空調
センサーで見て、左右に分かれたフラップをそれぞれ独立して制御。2つの気流で離れた2か所を同時に空調します。

高天井モード
天井が高いお部屋でも足元まで温風を届け快適性を維持します（切替操作は据付時に行います）。
*天井カセット形は天井高2.7m、壁埋込形は据付高2.3mまで対応。フリービルトイン形は高静圧モードです。

上下左右オートフラップ※1
上下および左右への風向きをリモコンで調節できます。

オートフラップ※1
上下の風向きをリモコンで調節できます。

上下左右スイング※1
リモコン操作で上下および左右風向フラップを断続的にスイングさせます。

上下スイング※1
リモコン操作で上下風向フラップを断続的にスイングさせます。

上下左右涼感スイング※1
左右にスイングした風をさらに上下にも間欠スイングして涼しさをアップさせ、設定温度を2℃上げても快適性を維持します。

上下涼感スイング※1
上下に間欠スイングした風で涼しさをアップ。設定温度を2℃上げても快適性を維持します。

清潔

フィルターおそうじメカ
電気代増加の要因となるフィルターの汚れを、ブラシで自動でかき取る機能です。面倒なお手入れの手間なしでフィルターを清潔に保ちます。

銀脱臭フィルター
フィルターに抗菌※7・脱臭処理をほどこしてあります。

プラチナエアフィルター
プラチナをフィルターに練り込み、脱臭効果があります。

防カビエアフィルター
フィルターにカビ菌が繁殖するのを防ぐ※8処理を施してあります。

アレル除菌脱臭空清フィルター
フィルターに含まれるプラチナがニオイ分子を分解し、調理臭やカビ臭などを除去。さらに、つかまえた花粉やダニのフン・死骸を化学変化させたり、カビ菌の活動を抑制※9したりします。

※1：お客様による設定が必要です。※2：別売部品の「遠隔制御用インターフェイス」を用いてHA／JEM-A対応が可能です。※3：別売の換気ダクト 形名：MAC-171KDとロスナイ換気用給気パネル 形名：MAC-L01WSもしくはMAC-L02BSを用いてロスナイ換気ができます。※4：別売の換気ダクト 形名：MAC-172KDを用いてロスナイ換気ができます。※5：別売のダクト吸込ボックス 形名：MAC-510SBとロスナイ接続用給気フランジ 形名：MAC-513LKなどを用いてロスナイ換気ができます。※6：室外機が室内機より上に設置される場合は高低差10mまで可能です。※7：統一試験方法マニュアル（繊維製品新機能協議会）による。

清潔			便利・安心				タイマー			施工性・その他																
										室内機										室外機						
アレル・除菌フィルター	よごれんボディ	はずせるボディ	消し忘れオートOFF	おこのみ運転	ねむり運転	操作音階	時刻で予約	かんたん予約	週間スケジュールタイマー	HA端子(JEM-A)	室内機・リモコン号機設定	ロスナイ換気	スムーズ切り欠き	フレキシブルドレン	断熱材レス対応カバー	ドレンアップ	自己診断	三菱HEMS対応	室内・室外選択受電	室外機受電	室外機凍結防止ヒーター	PAM	長尺配管 総延長	長尺配管 高低差	配管再利用対応	ドレンソケット
別売		●(吸込グリル)		●	●	●	24h		●	●	●	※3	●	●	●	●	●	別売	●		別売	●	35m	20m	●	別売
別売		●(吸込グリル)		●	●	●	24h			●	●	※3	●	●	●	●	●	別売	●		別売	●	30m	20m	●	別売
		●(吸込グリル)		●	●	●	24h		●	●	●	※4	●	●	●	●	●	別売		●	別売	●	30m	20m	●	別売
		●(吸込グリル)				●	24h		●	●	●		●	●	●	●	●	別売	●		別売	●	30m	20m	●	別売
別売		●(前パネル)		●	●	●	24h		●	●	●					別売	●	別売	●		別売	●	30m	20m	●	別売
				●	●	●	24h		●	●	●					別売	●	別売	●		別売	●	30m	20m	●	別売
				●	●	●	24h		●	●	●	※5	●	●	●	●	●	別売	●		別売	●	30m	20m	●	別売
別売		●(前パネル)			●	●	24h		●	●	●					別売	●	別売	●		標準搭載	●	30m	20m	●	別売(寒冷地用)
別売		●(吸込グリル)			●	●	24h		●	●	●	※3	●	●	●	●	●	別売	●		標準搭載	●	30m	20m	●	別売(寒冷地用)
		●(吸込グリル)				●	24h		●	●	●		●	●	●	●	●	別売	●		標準搭載	●	30m	20m	●	別売(寒冷地用)
	●	●	●		●		24h	入切同時設定不可		●	●						●	非対応		●	別売(MXZ-6817AS～10217AS)	●	MXZ-4617AS～5617AS:30m MXZ-6017AS:50m MXZ-6817AS～10217AS:80m	15m ※6	●(MXZ-6817AS～10217ASは配管洗浄が必要です)	別売
	●(ファンのみ)	●	●		●		24h	入切同時設定不可		●	●						●	別売								
別売		●(前面パネル)						入切同時設定不可		※2	●						●	非対応								
別売		●(吸込グリル)		●	●	●	24h		●	●	●	※3	●	●	●	●	●	別売								
別売		●(吸込グリル)		●	●	●	24h			●	●	※3	●	●	●	●	●	別売								
		●(吸込グリル)		●	●	●	24h		●	●	●	※4	●	●	●	●	●	別売								
		●(吸込グリル)				●	24h		●	●	●		●	●	●	●	●	別売								
				●	●	●	24h		●	●	●					別売	●	別売								
				●	●	●	24h		●	●	●	※5	●	●	●	●	●	別売								
別売		●(前面グリル)		●	●	●	24h		●	●	●						●	非対応								

帯電ミクロフィルター
お部屋のPM2.5、花粉をキャッチします。PM2.5とは、2.5μm以下の微小粒子状物質の総称です。該当のエアコンで、0.3～2.5μmの粒子を約50%キャッチ。28㎡の試験空間での60分後の効果(当社調べ)。換気などによる屋外からの新たな粒子の侵入は想定されていません。0.3μm未満の微小粒子状物質は、除去未確認。また、空気中の有害物質のすべてを除去できるものではありません。

アレル・除菌フィルター
花粉やダニのフン・死骸、カビ菌を吸着し活動を抑制します。

よごれんボディ
[ハイブリッドナノコーティング]
親水性素材と疎水性素材で油汚れもホコリ汚れも付きにくい特殊コーティングです。

はずせるボディ
パネルやフラップなど、外観パーツを取り外してお手入れすることができます。

便利・安心

消し忘れオートOFF※1
お部屋に誰もいないと判断すると、消費電力を抑えた運転に自動切替え。さらに、不在の状態が3時間続くと自動で運転を停止します。

おこのみ運転※1
おこのみの運転状態(温度・風速・風向・吹出し口など)を記憶させることができます。

ねむり運転※1
おやすみ中の温度・除湿の強さの設定が可能。30分後にねむり運転で設定した設定温度・除湿の強さに自動で切り替えることで、おやすみ中の冷やしすぎを防ぎます。冷房/暖房時は温度設定のみ、除湿時は除湿の強さのみ設定できます。

操作音階※1
主要なリモコン操作に対応して、エアコンから音階の違う音が出ます。

タイマー

時刻で予約※1
一定時間内で、エアコンの入または切の時間を設定できます。

かんたん予約※1
設定した時間後にエアコンの運転を開始したり、停止したりすることができます。12時間後までの範囲で設定できます。入タイマーと切タイマーを同時に設定することはできません。

週間スケジュールタイマー※1
1週間の生活パターンにあわせて、曜日ごとに1日に4回入または切をセットできるタイマーです。

施工性・その他

HA端子(JEM-A)
日本電機工業会規格適合のHA端子(JEM-A)に対応しています。

室内機・リモコン号機設定※1
同じ部屋のエアコンが反応しないように、号機設定ができます(GXASは専門業者による作業が必要です)。

ロスナイ換気
ロスナイ換気ユニットと併設の際、天井カセットから給気できます。別売の換気ダクトと給気パネルが必要です。

自己診断
万一故障のとき、チェックすべき箇所をおしらせします(点検・修理は販売店またはサービスセンターまで)。

三菱HEMS対応
あなたの生活にあわせて自動で快適をアシストします。くわしくは、三菱HEMSカタログをご覧ください。

室内・室外選択受電
外受電・内受電いずれも可能な仕様です(工場出荷時は外受電接続仕様ですが、内受電接続仕様切替えに別売部品などは不要です)。

室外機受電
室外機側から受電します(別売部品などは不要)。

室外機凍結防止ヒーター
ドレン水凍結による能力低下・運転停止を抑制します。

PAM
PAM(Pulse Amplitude Modulation)制御により、パワフルで経済的な運転を行います。

長尺配管
配管(パイプ)の長さや室内機との高低差を従来のものより長くすることができるので、3階建て住宅にも設置できます(一部機種を除く)。メリット表内の数字は、最大配管長/最大高低差。

ドレンソケット
室外機からのドレン水を集中排水することができます。HK・HX・HWシリーズでドレンソケットを使用する場合は、寒冷地用ドレンソケットを使用してください。

※8:試験機関:一般財団法人 カケンテストセンター。試験証明書番号:CK-99108-2。JIS Z 2911「カビ抵抗性試験」防カビ効果あり。※9:[アレル物質]試験機関:一般財団法人 日本環境衛生センター。試験番号:日環セ東発第18-生-911-028号ELISA法。24時間後99%以上の低減率を確認。[カビ菌]試験機関:一般財団法人 日本食品分析センター。試験番号:106051897-002号。JIS Z 2801「抗菌加工製品・抗菌性試験方法・抗菌効果」、シャーレ内に試験片を入れ菌液を滴下し密閉。無加工試験片と比較し24時間後99%以上の低減率を確認。

配管再利用可能　配管の洗浄なしで既設配管の再利用が可能。廃材の排出を削減します。

一般的な冷凍機油では既設配管の「洗浄」か「総取替え」が必要です。

洗浄の場合　施工時間 約290分※1

総取替えの場合　施工時間 約150分※1

※1：当社調べ。

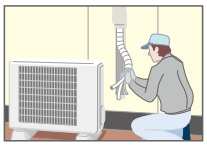

霧ヶ峰なら、エアコンの取外し&取付けだけ※2。

だからムダな廃材が発生しない。

霧ヶ峰なら　施工時間 約90分※1

※2：ポンプダウンは必要です。

三菱のこだわり

（MXZ-6817AS～10217ASを除く）

そのヒミツは
劣化がほとんどない、三菱独自の冷凍機油。

エステル油・エーテル油

一般的な冷凍機油（エステル油・エーテル油）は、水分や鉱油※3が混じると劣化するため洗浄が不可欠。

※3：R22機種の冷凍機油。

冷凍機油の劣化あり

アルキルベンゼン油

アルキルベンゼン油は鉱油などと混じっても劣化がほとんどないので、洗浄レスで問題なし!

冷凍機油の劣化がほとんどない

注意事項

●古いエアコンの取外しの際は、液管バルブを閉じた後、冷房運転を行いポンプダウンを実施してください。配管に残留する冷凍機油の量を少なくできます。●3.6～5.6kW機種は、異径継手を使用して、既設の液管φ6.35、ガス管φ12.7（2分・4分）配管を使用できます。●冷専一定速機からの配線再利用はできません。

霧ヶ峰でも、配管洗浄・配管取替工事が必要な場合

1. 圧縮機モーターの焼き付きによる故障のとき

圧縮機の軸受けの焼き付きや、モーター巻き線の焼損を起こした場合、鉄粉が配管内に混入しているため、そのまま使用すると新しいエアコンの冷媒回路中に詰まるおそれがあります。

〈判別方法〉
配管に残った油を白い布やティッシュで受けた際、灰色系になっているときはモーター焼き付きのおそれがあります（単なる油の劣化は黄色や茶色系になります）。
＊モーター焼き付きでない場合でも、油が極端に汚れているときは洗浄か取替えが必要です。

2. 配管の肉厚が0.8mm未満のとき

R22に対し、R32やR410Aは動作圧力が高いため、配管の肉厚が薄いと亀裂が入り冷媒漏れの原因となります。エアコン取外しの際には必ずポンプダウンを行い、冷媒・冷凍機油の回収を行ってください。

＊φ15.88の場合、配管肉厚が1.0mm未満であれば、取替えが必要です。
＊配管肉厚が0.8mm以上の場合でも、フレアはR32やR410Aに対応した寸法となるよう加工し直してください。またφ12.7やφ15.88の配管を再利用する場合は、フレアナットもR32やR410Aに対応したものに取り替えてください。

設置スペースについて（壁掛形ルームエアコン）

＜効率の良い運転と点検・修理のために、次のようなスペースが必要です。＞

〈室内機〉

フィルターを取り外すためには、エアコンの前面パネルをあけるスペースが必要です。

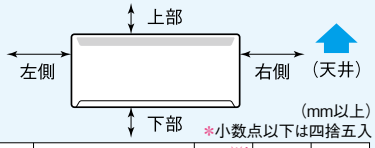

（mm以上）
＊小数点以下は四捨五入

	上部	下部※4	左側	右側
FZ・VXVシリーズ	49※5	7※6	20	50
Z・HXVシリーズ	39※5	7※6	20	30
FLシリーズ	39（129）※7	7	20	30
JXV・ZXASシリーズ	39（159）※7	7	20	30
BXVシリーズ	33（124）※7	7	20	30
NXV・BXASシリーズ	38（129）※7	7	20	30
AXVシリーズ	34（74）※7	7	20	40
GVシリーズ	34（74）※7	7	20	40
KXV・GXASシリーズ	33（109）※7	7	20	30

※4：下部にある障害物の奥行が、FZ・VXVシリーズは95mm、Z・HXV・KXV・GXASシリーズは85mm、FL・JXV・ZXASシリーズは70mm、BXV・NXV・BXASシリーズは110mm、AXV・GVシリーズは90mmを超える場合、吹出し気流がショートサイクルを起こすことがありますので、さらに十分な距離をとってください。
※5：左・左後・左下配管時は、下段フックとスペーサーを使用し、必要な場合は、左配管用カバーを外して作業してください。
※6：下段フックを使用しない場合。使用する場合は、FZ・VXVシリーズは36mm以上、Z・HXVシリーズは65mm以上。
※7：（　　）内寸法は、左・左後・左下配管時（スペーサー使用時）の場合。

●障害物がある場合の室内機設置条件

障害物の奥行※4が下記以内であれば、エアコン室内機の設置が可能です。

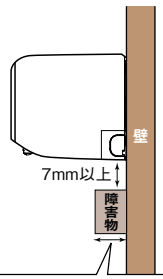

FZ・VXVシリーズは、95mm以下
Z・HXV・KXV・GXASシリーズは、85mm以下
FL・JXV・ZXASシリーズは、70mm以下
BXV・NXV・BXASシリーズは、110mm以下
AXV・GVシリーズは、90mm以下

〈室外機〉

室外機（MXZシリーズを除く）の据付上最小のスペース

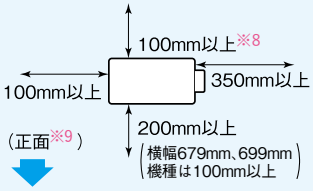

＊左側面・右側面・背面のうち、2方向は開放のこと。
＊上側は原則として開放（正面・両側面に障害物がない限り100mm以上開放のこと）。

※8：風通しが悪くショートサイクルが起きやすい場合は、冷暖房能力および消費電力が10%程度増加することがあります。吹出ガイド（別売）を付けると、冷暖房能力および消費電力の改善が図れます。
※9：壁に向けて吹き出すと壁が汚れる場合があります。

■各機種ページの見方

冷暖房ともに主に20畳　**MSZ-FZV6320S(W)**

（JIS C 9612:2013）　（JIS C 9612:2005）

期間消費電力量	目標年度	省エネ基準達成率	通年エネルギー消費効率
1,702kWh	2010年度	138%	6.9

	畳数のめやす	能力(kW)	消費電力(W)
冷房	17～26畳（29～43m²）	6.3（0.6～6.5）	1,780（105～2,150）
暖房	16～20畳（26～32m²）	7.1（0.6～12.0）	1,750（105～3,710）

低温暖房能力8.7kW※3

施工情報					
	単相	200V	20A	管：液φ6.35・ガスφ12.7	
	配管長20m（チャージレス15m）／高低差15m				

希望小売価格		
	室内：MSZ-FZV6320S-W-IN	252,000円（税別）
	室外：MUZ-FZV6320S	378,000円（税別）
	本体希望小売価格	630,000円（税別）

各機種ページでは、以下の情報が掲載されています。

① **省エネ基準達成率、通年エネルギー消費効率（APF）です。**
② **「消費電力」です。**
JIS条件に基づく消費電力です。インバーターエアコンは（　）内の可変幅で運転します。
③ **「運転能力」です。**
この数字が大きいほどパワーが強く、広い部屋にも対応できます。
（　）内の可変幅で効率よく運転します。
④ **お部屋の広さの"めやす"です。**
地域や日当たりなどの条件を考慮して選ぶ必要がありますので、くわしくは販売店にご相談ください。
⑤ **「電源の条件」です。**
⑥ **「配管の長さ」と「最大高低差」です。**
室内機と室外機をつなぐ配管の長さ（冷媒追加充填不要な長さ）、および室内機と室外機の高低差の最大値です。

〈エアコン畳数のめやす〉

●畳数のめやす

一戸建木造平屋南向きの部屋
冷房　8～12畳（13～19m²）
暖房　9～12畳（15～19m²）
鉄筋集合住宅中間層南向きの部屋

エアコンを設置されるお部屋にあった能力のご参考として、各製品に「畳数のめやす」を表示しています。畳数のめやすに幅があるのは地域やお部屋の構造、気密性、向きなどの条件により冷暖房効果が異なるためです。なお、畳数はあくまでもめやすです。お部屋に適したエアコンを正確にお選びいただくためには冷暖房負荷計算書が必要です。くわしくは販売店にご相談ください。

電源プラグの形状のおしらせ

100Vと200Vの誤接続を防止するため、100V15A（平行）、100V20A（アイエル）、200V15A（タンデム）、および200V20A（エルバー）のコンセント形状が規格化されています。

	単相100V15A	単相100V20A	単相200V15A	単相200V20A
プラグ形状				
コンセント形状		または		

エアコンをお選びになる前にチェックしたい3つのポイント

1 ご使用になる電源は？

契約種別および容量の変更が必要になることもありますのでお調べください。現在、三相200Vをお使いの場合、本カタログ掲載のエアコンで適合する製品はございません。業務用エアコンなどをご検討ください。

2 据え付けたいお部屋の広さは？

最適な冷暖房面積は、エアコンの能力や据え付けるお部屋の条件に応じて決まります。くわしくは「エアコン畳数のめやす」をご覧ください。また、お部屋に適したエアコンを正確にお選びいただくためには冷暖房負荷計算書が必要です。くわしくは販売店にご相談ください。

3 そのほかこんなことにもご注意を

●室内・室外機は高低差15m以内で据え付けてください（8m・10m・20m以内の機種もあります）。●室内機からニオイが発生することがあります。これは、建物からのニオイ、化粧品、汗、タバコのニオイなどが室内機内部に付着して吹き出すためで、機械の異常ではありません。●ドレンホースの途中にたるみがあったり、ホース先端が持ち上がったりしていると、ホース内にドレン水がたまり、強風のとき、あるいは高気密住宅で換気扇などをご使用の際、ドレン水がスムーズに流れず、異音（ポコポコ音）が発生する場合があります。対策部品を用意しておりますので必要な場合には販売店にお問い合わせください。●海浜地区や温泉地帯など特殊な場所でご使用の場合は、販売店にご相談ください。●油の飛まつや油煙のたちこめる場所（調理場や機械工場など）は、プラスチックの変質破損や金属の腐食が起きることがありますので、ご使用は避けてください。●工場など電圧変動の多いところ、電磁波を発生する病院や作業場でのご使用は避けてください。●屋内でも人が生活する空間以外（天井裏、小屋裏、壁内、床下など）でのご使用は保証・修理の対象外です。●エアコンの据付けには、専門業者による工事と、それに伴う費用が必要です。この費用は、エアコンの価格には含まれておりません。据付け・電気工事費は、据付場所により異なりますので、販売店にご相談ください。●エアコンには専用の電気回路とアース工事が必要です。●電源コードの中間接続・延長コードのご使用・タコ足配線はしないでください。●エアコンを設置する場合は、周囲の構造物との間に若干の空間が必要です。くわしくは販売店にご相談ください。●電子瞬時点灯方式の蛍光灯（インバーター・ラピッドスタート式など）の近くにエアコンを設置すると、信号を受け付けない場合がありますのでご注意ください。●本カタログ掲載製品および機能は一般家庭用であり、業務用および車両、船舶などでのご使用は避けてください。●エアコンを数シーズンご使用になりますと、内部が汚れ、性能が低下することがあります。通常のお手入れとは別に点検清掃をおすすめします。費用については販売店にご相談ください。●紫外線や温度などによりプラスチックが変色することがありますが、製品の機能に影響はありません。●壁掛形ルームエアコン室内機の許容設置の高さは、製品に同梱され、暮らしと設備の業務支援サイト"WIN²K"にも機種ごとに掲載されている"据付工事説明書"でご確認ください。

ヒートポンプ式エアコンの暖房特性について

1 暖房能力の表示について

本カタログに表示している暖房能力値（kW）は、日本産業規格（JIS C 9612）に定められている外気温7℃・室温20℃で運転した場合を示しています。

2 外気温と暖房能力の関係について

暖房能力は外気温が下がるにつれて低下します。したがって外気温が低すぎて暖房能力が不足する場合は、他の暖房器具と併用してお使いください。

3 自動霜取り装置について

外気温が下がり、湿度が高いときは、室外機の熱交換器に霜が付き、そのままでは暖房効果も下がります。そのため自動霜取り装置が働きますが、この間いったん暖房運転は止まり、もとの運転に戻るまでしばらく時間がかかります。また、霜取りにより溶けた水は、室外機の底から流れ出します。床が濡れると困る場合には、販売店に排水工事をご相談ください。

4 寒冷地でのご使用について

寒冷地でご使用の場合、霜取りにより溶けた水が、室外機の底に凍結して運転できなくなることがあります。室外機凍結防止用ヒーターを設置して、ご使用ください。

5 あたたまるまでの時間について

ヒートポンプ式エアコンは、室内全体をあたためる温風循環方式です。暖房運転を開始してからあたたまるまでしばらく時間がかかります。

6 くわしくは販売店にご相談ください

●能力可変形エアコン（インバーターエアコンなど）について

1）能力可変形エアコンは、冷暖房能力を本カタログに掲載されている最大、最小の範囲内で連続かつ自動的に変化させますので、快適で効率の良い運転を行います。
2）実際にお使いになる場合、そのときの外気温、お部屋の広さや構造、方位などにより能力値、消費電力値は変わります。たとえば暖房時、外気温が高いときなど条件が良いときは、能力を抑えて運転しますので消費電力も少なくてすみ、また外気温が低いときなど条件が悪いときは、能力を大きくしなければならないので、その分消費電力も多くなります。

運転音の表示が変わりました

国内家庭用エアコンは、2013年のJIS改正で運転音の測定方法が変わりました。従来の「音圧レベル」（騒音レベル）は、JISで定めたある1点で測定したものでしたが、今回採用された「音響パワーレベル」は、周囲に発するすべての音響エネルギーを評価したものです。国際的な評価方法の統一を図るため、他の家電製品に先駆けて表示を開始しました。製品の運転音が大きくなったわけではありません。
くわしくは、一般社団法人 日本冷凍空調工業会のホームページをご覧ください。https://www.jraia.or.jp/ ＊試験室での測定値ですので、実際に据え付けた状態での運転音は周囲の環境により異なります。

〈期間消費電力量の表示について（JIS C 9612:2013適用）〉

JIS C 9612に基づくAPFから算出された期間消費電力量は、下記の条件の下に運転したときの試算値です。実際には地域、気象条件、ご使用条件などにより電力量が変わります。

●外気温：東京をモデルとしています。
●設定温度：冷房時27℃/暖房時20℃
●期間：冷房期間 5月23日～10月4日/暖房期間 11月8日～4月16日
●時間：6:00～24:00の18時間
●住宅：JIS C 9612による平均的な木造住宅（南向き）
●お部屋の広さ：機種に見あった広さのお部屋（右記参照）

冷房能力ランク（kW）	～2.2	2.5	2.8	～3.6	～4.5	5.0	5.6	6.3	7.1	8.0	9.0
畳　数（畳）	6	8	10	12	14	16	18	20	23	26	29

［通年エネルギー消費効率と期間消費電力量の関係］
通年エネルギー消費効率（APF）＝1年間で必要な冷暖房能力の総和÷期間消費電力量

〈省エネ基準達成率の表示について（JIS C 9612:2005適用）〉

〔通年エネルギー消費効率（APF）について〕省エネルギー法の評価基準であるAPFは2005年に発行されたJIS C 9612に基づきます。
APFはエアコンの省エネルギー性能を効率で表したものです。APF＝1年間で必要な冷暖房能力の総和÷期間消費電力量

このマークは製品の通年エネルギー消費効率〔APF（JIS C 9612:2005）〕および省エネルギー法目標基準値に対する達成率を記載してある場所を明示するものです。製品を選択するときのご参考にしてください。

●省エネルギー法目標年度2010年度機種および2012年度機種について表示しています。

目標年度	2010会計年度:冷暖房／壁掛形						
	2012会計年度:上記以外の全機種						
目標基準値〔APF〕	冷暖房兼用形	～3.2kW	～4.0kW	～5.0kW	～6.3kW	～7.1kW	～28.0kW
	壁掛形 寸法規定	5.8（A）	4.9（C）	5.5（E）	5.0（F）	4.5（G）	
	壁掛形 寸法フリー	6.6（B）	6.0（D）				
	壁掛形以外のもの	5.2（H）	4.8（I）	4.3（J）			
	マルチタイプ	5.4（K）		5.4（L）			5.4（M）

エアコンの省エネ基準は、その機能・形態・能力・寸法に応じて異なる評価基準が適用され、それぞれの目標値が定められています。これらの値が高いほど効率が良いといえます。

（　）内は省エネルギー法に基づく区分名
寸法規定:室内機の横幅寸法800mm以下かつ高さ295mm以下の機種
寸法フリー:上記以外の機種

エアコン保証期間のお知らせ

■三菱ルームエアコン/三菱ハウジングエアコンの冷媒回路の保証期間は5年です。

冷媒回路	保証期間5年
その他	保証期間1年

＊冷媒回路とは、圧縮機、冷却器、凝縮器、本体付属配管などを示します。

お支払いは三菱電機クレジットをご利用ください。
便利な分割払いで快適な生活設計を…… 三菱電機クレジット〈分割払い・ボーナス払い・リボ払い〉のご相談は当店でどうぞ。

保証書は必ずお受け取りください。
この製品には保証書が付いています。購入時は、必要事項が記入されているかご確認の上、大切に保存してください。購入店名、購入日付の記載がない保証書は、無効になりますのでご注意ください。

製造番号は、安全確保上重要なものです。
ご購入の際には、製品本体に製造番号が表示されているか、お確かめください。

あしたを、暮らしやすく。
SMART QUALITY

暮らしの「本質」を見つめた、新しいものづくりへ。

これからの豊かさや幸せのために、私たちは「省エネ化」「省資源化」という社会全体の課題を解決しながら、人と社会・地域をつないで、ひとりひとりの「暮らしのクオリティ」を高める、新しいものづくりを推進していきます。

三菱ルームエアコン／三菱ハウジングエアコン

警告

当社指定の冷媒以外は絶対に封入しない。

法令違反のおそれや、使用時・修理時・廃棄時などに、破裂・爆発・火災などの発生のおそれがあります。封入冷媒の種類は、機器付属の説明書あるいは銘板に記載されています。それ以外の冷媒を封入した場合の故障・誤動作などの不具合や事故などについては、当社は一切責任を負いません。

経年劣化に係る安全上のご注意

●エアコンは長期使用製品安全表示制度の対象製品です。●機器本体には「製造年」「設計上の標準使用期間」「経年劣化についての注意喚起」の表示をしております。●長期にわたりお使いいただくと発火・ケガなどの事故に至るおそれがありますので、音やニオイなど製品の変化にご注意ください。

安全に関するご注意

～ご使用の前に、「取扱説明書」をよくお読みの上、正しくお使いください～

●本カタログ掲載製品は一般家庭用です。電子機器や精密機器の維持、食品・毛皮・美術骨董品の保存、犬・猫など動物の繁殖や生物の培養・栽培などの特殊用途には使用しないでください。品質の低下、エアコンの故障、生物の正常な生育の障害などの原因になることがあります。●エアコンには電気工事などが必要です。お買上げの販売店または専門業者にご相談ください。工事に不備があると感電や火災の原因になることがあります。●封入冷媒の種類については、機器付属の取扱説明書あるいは機器本体の銘板に記載されています。指定の冷媒以外は絶対に使用（追加補充・入替え）しないでください。指定の冷媒以外を使用された場合、機器の故障や安全性の確保に重大な障害をもたらすおそれがあります。●お客様ご自身でエアコンに係る諸工事（取外し・据付けなど）を行わないでください。作業中に機器の落下、破裂などにより重大なケガをもたらすおそれがあります。

保証とアフターサービスに関するご注意

●据付工事説明書に従わない施工工事、および屋内でも人が生活する空間以外（天井裏、小屋裏、壁内、床下など）への据付工事や改造製品などの場合は、保証の対象外であると同時に製品品質を維持できないことから修理をお断りする場合があります。●温泉地、下水などから生じる硫化水素ガスなどの据付環境の物質による腐食は保証の対象外です。●排水工事不良による水漏れは、製品起因外のため保証の対象外です。●取扱説明書で禁止している使い方をしたことによる故障や水漏れなどの損傷は保証の対象外です。●離島および離島に準じる遠隔地や、製品設置場所が高所や壁面などの特殊設置環境下である場合、出張および特殊設置対応に要する実費を申し受けます。

愛情点検　長年ご使用のエアコンの点検を！

エアコンの補修用性能部品の保有期間は製造打切後10年です。

こんな症状はありませんか

●こげくさいニオイがする。●電源プラグや電源コードが異常に熱い。
●電源プラグが変色している。●ブレーカーが頻繁に落ちる。
●架台やつり下げなどの取付部品が腐食、ゆるんでいる。
●室内機から水漏れがする。
●運転音が異常に大きい。●その他の異常や故障がある。

ご使用中止

故障や事故防止のため、スイッチを切りコンセントから電源プラグを外し、必ず販売店にご連絡ください。点検・修理に要する費用などは販売店にご相談ください。

室内機内部のクリーニングは、お買上げの販売店にご相談ください。お客様ご自身で実施されますと、故障の原因となるおそれがあります。

フロンラベルの表示について

このラベルはフロン排出抑制法に基づく指定製品の地球温暖化係数（GWP）について、定められた目標への達成度を表したもので、製品を選択するときの参考にしてください。家庭用エアコンは、出荷台数で加重平均した地球温暖化係数（GWP）の値が、目標年度（2018年度）において目標値（750）を上回らないことが、製造事業者などに義務付けられています。

使用するフロン類などの種類	GWP値
R32	675
R410A	2,090

■R32冷媒使用機種

（簡易ラベル）

対象製品

本カタログに記載のルームエアコン

■R410A冷媒使用機種

（簡易ラベル）

対象製品

本カタログに記載のマルチエアコン、ハウジングエアコン

グリーン購入法適合製品

グリーン購入法適合製品について

このマークの付いた製品は、2001年4月から施行されたグリーン購入法（国等による環境物品等の調達の推進等に関する法律）が定める基準をクリアしている、環境に配慮した製品です。

eco Changes

三菱電機グループは、「より良い明日」に向けたものづくりに取り組んでいます。

かしこく　つないで　ムダなく

本カタログに掲載されているすべての製品は、J-Moss（JIS C 0950）グリーンマークの対象製品です。J-Moss（JIS C 0950）の規定に基づき、対象となる6物質（鉛、水銀、カドミウム、六価クロム、PBB、PBDE）の含有についての情報を公開しております。くわしくは、ホームページをご覧ください。 www.MitsubishiElectric.co.jp/jmoss

●地球環境保全への取組み：「エコロジー工事」（真空ポンプ方式によるエアパージ）

エアコン業界ではオゾン層保護・温暖化防止のため、据付工事の際にも冷媒を大気に放出しない「エコロジー工事」を推進しております。この工事には専用工具や専門的な知識・技術を必要とし作業時間を要しますので、工事費用への影響も想定されますが、地球環境保全のため、適切な据付工事の実施にご理解くださいますようお願いいたします。

暮らしと設備の業務支援サイト WIN²K

WIN²K　製品のカタログ・技術情報などはこちら　三菱電機WIN2K　検索

よくあるご質問 FAQ
＊通信料はお客様のご負担となります。

三菱電機空調冷熱ワンコールシステム（365日・24時間受付）

携帯・PHS OK　0120-9-24365（無料）　空調　24時間　365日

問合せ先がご不明な際は、こちらにおかけください。

「修理のご依頼」「サービス部品のご相談」「技術相談」（技術相談の対応時間は月～金曜 9:00～19:00、土曜・日曜・祝日 9:00～17:00）

●製品の定格、仕様は改良などのため、一部変更することがあります。
●印刷の色は実際の製品色とは異なる場合がありますのでご了承願います。
●本カタログ掲載製品のお問合せは、販売店にご相談ください。もし販売店でお分かりにならないときは、下記の当社お客さま相談センターにおたずねください。
●本カタログ掲載製品は、日本国内用に設計されていますので、国外では使用できません。また、アフターサービスもできません。
Products in this catalog are designed for use in Japan only and can not be used in any other country.
No servicing is available outside of Japan.

ルームエアコンの性能検定証について

一般社団法人 日本冷凍空調工業会のルームエアコン自主認定制度に登録されている工場で製造された製品には、性能に関する高い信頼性を示す検定証が貼付されています。
（一部のハウジングエアコンには適用していません）

三菱電機株式会社

静岡製作所　〒422-8528 静岡市駿河区小鹿3丁目18番1号

●三菱電機お客さま相談センター　家電品の購入相談・取扱い方法

いつもサンキュー　365日
0120-139-365（無料）
（受付時間365日24時間）

携帯電話・PHSの場合
TEL 0570-077-365（有料）
FAX 0570-088-365（有料）

フリーダイヤル・ナビダイヤルをお使いいただけない場合はTEL 03-3414-9655 FAX 03-3413-4049（有料）

■ご相談対応　平日　9:00～19:00
土・日・祝・弊社休日　9:00～17:00　左記以外の時間は受付のみ可能です。

＊電話番号は変更になることがございますので、あらかじめご了承願います。
＊電話番号をお確かめの上、お間違えのないようおかけください。

表示を正しく　家電公取協会員

●「三菱ルームエアコン霧ヶ峰」のホームページ
www.MitsubishiElectric.co.jp/kirigamine

●お買い求め、ご相談は信用とサービスの行きとどいた当店へどうぞ。

S-179-9-CA406-C 静2003<IP>　2020年3月作成

この印刷物は環境に配慮し植物油インキを使用しています。

VEGETABLE OIL INK