塗装色：マンセルN7（5分ツヤ）

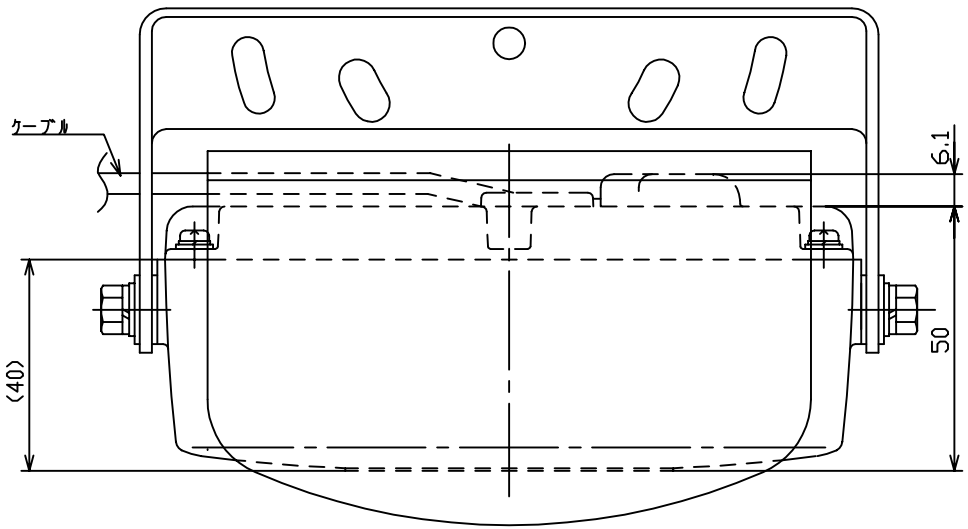

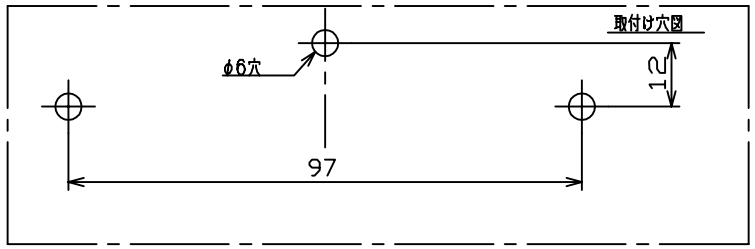

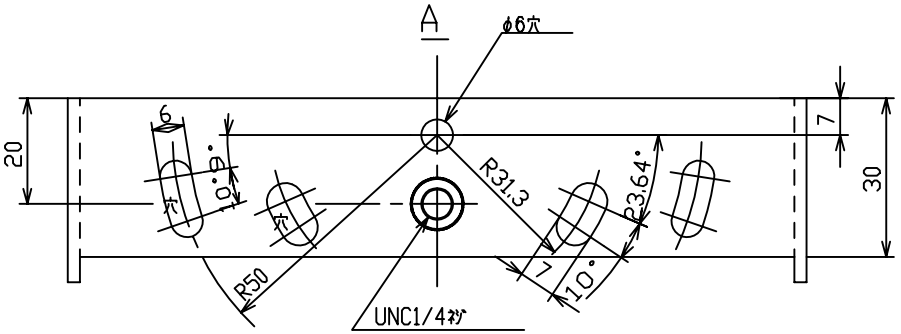

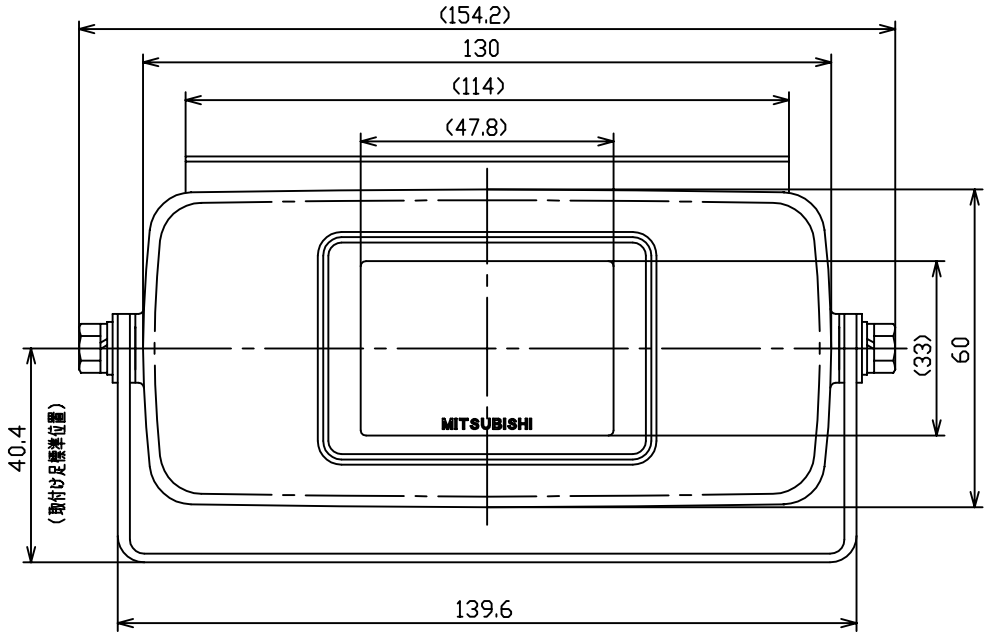

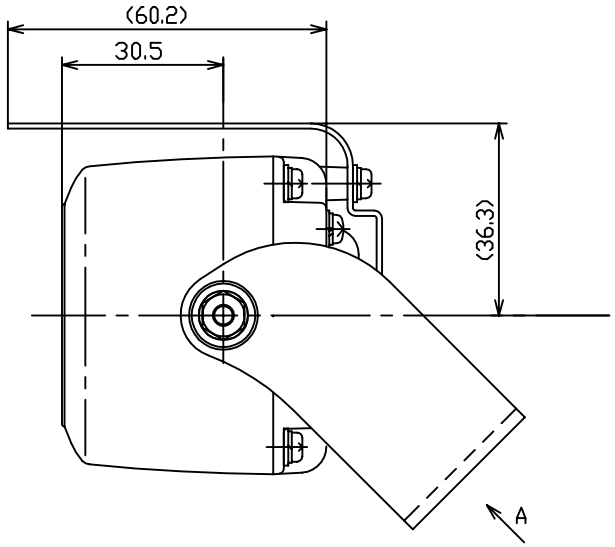

品名	屋外小型カラーカメラ
型名	CIT-743