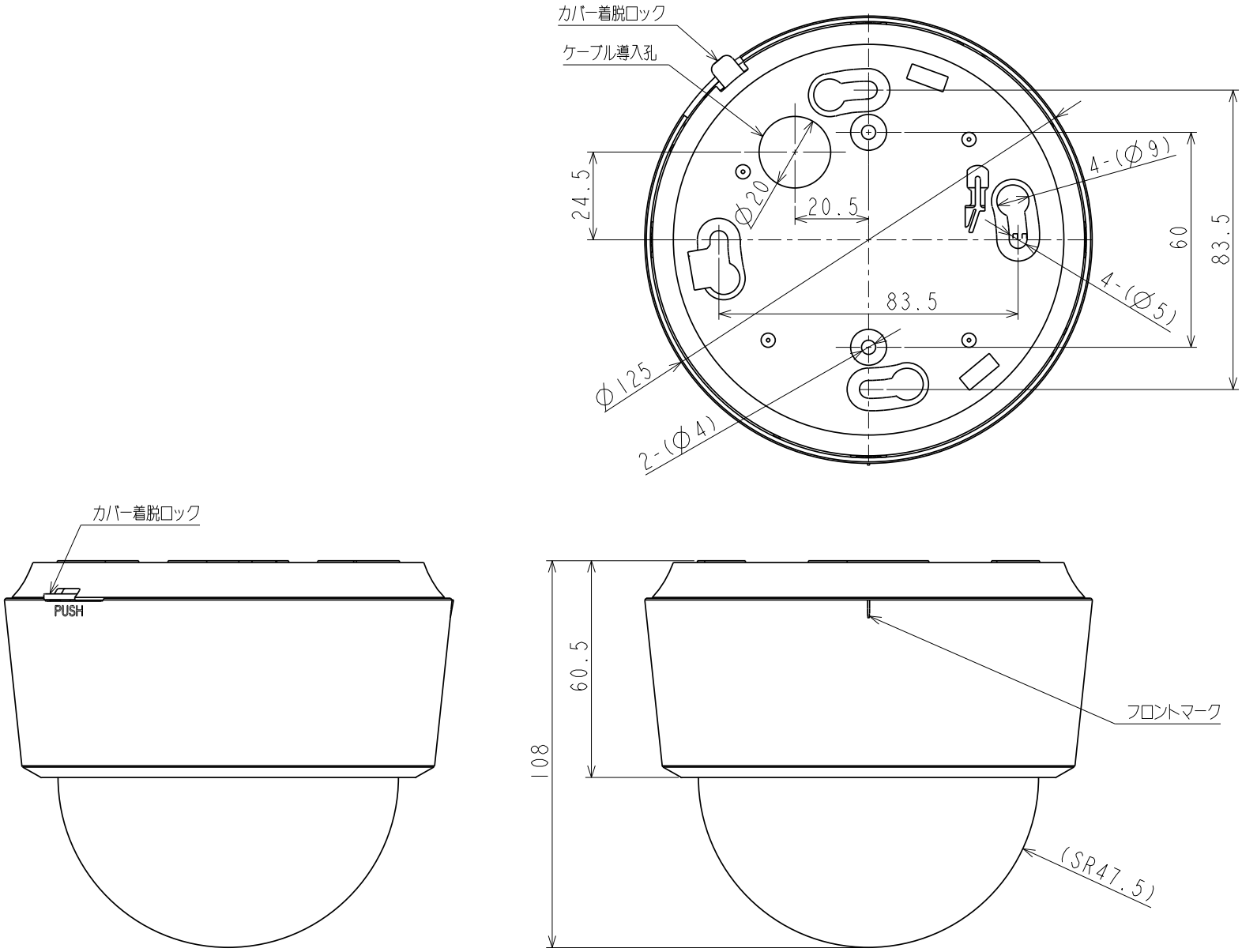

品名	ドーム型カメラ
型名	NC-3600A