新しいユーザコミュニケーションが始まります。

よりスピーディーに、より快適に。

描画・演算・通信、すべてにおいて応答性がアップ

●業界で最高クラスの64bit RISCプロセッサ搭載。高速演算処理により、快適なオペレーションとスムーズな描画を提供します。

●USBインタフェース*の搭載、シリアル通信の高速化により応答性を大幅に向上しました。
*USBケーブルはGT Designer2とGOT間のみ

3MBのメモリで作画枚数を気にしない。

標準搭載 3MB

●BMP画像やアウトラインフォントの使用、レイヤ機能による複雑なレイアウトなど、作画枚数を気にすることなく画面を作成する事ができます。

より細やかに、より鮮明に。高輝度・広視野角5.7形STN 液晶搭載。

●5.7形STN液晶は必要にして十分な320×240ドット。最高350cd/m²の明るさは、照明下でもくっきり。

●左右50°上50°下60°の広視野角*で作業性も向上します。
*モノクロタイプは左右45°上20°下40°

●256色カラー（BMP画像の使用）により中形表示器として豊かな表現力を実現。また、モノクロタイプは16段階のグレー表示により、従来では得られなかった表現が可能となりました。

より自由に、あらゆる人に使いやすく。

オンリー・ワンの起動画面作成

●GT Designer2でイメージ画面を設定して、GOT1000起動時に好きな画面を表示できます。
*ビットマップイメージが使用できます。

表現力豊かなフォントバリエーション。

●True Typeフォント使用で、小さな文字から大きな文字まで、美しく表示できます。

●文字装飾（斜体・下線・斜体下線）で様々な表現が可能です。

●その他、明朝体とゴシック体の2種類のフォントを標準で搭載。

世界の文字で、世界の人に。Unicode2.1に対応。

●Unicode2.1により、世界各国・地域の言語表示にも柔軟に対応、装置の輸出にも貢献します。

言語切り換え画面を簡単作成

●日本語/英語/中国語など、切り換え画面を簡単に作成できます。

●1つのコメントにつき、10種類の切り換え設定可能。言語別に限らず、用途に合わせた切り換え画面を設定できます。

●コメントグループが使用できます。

日本語　英語　中国語

保守性と拡張性の両立。

シーケンサCPUのデバイスなどをモニタ/変更可能。システムモニタ機能搭載

●シーケンサCPUのデバイスをモニタや変更が可能です。
・指定したデバイスをモニタ
・タイマ、カウンタの現在値や設定値を変更
・特殊機能ユニットのバッファメモリをモニタや変更
・表示形式（10進数/16進数）、デバイスコメント（表示/非表示）を切り換え

システムの負荷軽減、保守性アップ。スクリプト機能搭載

●GOTの表示制御をGOT側のスクリプト（C言語に似たGOT独自のプログラム）で行うことにより、シーケンサCPU、マイコンなどの負荷を軽減できます。プログラムは、C言語に似たGOT独自のプログラムで、使いなれた市販エディタを使用できます。

通信プロトコルを拡充。多彩な接続対象。相手を選ばず接続できます。

●三菱シーケンサはもちろん、他社製PLC接続ドライバにも幅広く対応しました。

●サーボやインバータ接続はもちろん、各種温調機器、マイコン接続を強化。

PLC	：キーエンス、オムロン、松下、Rockwell、SIEMENS、安川、東芝、シャープ、日立、横川
サーボ	：MELSERVO J3、J2M、J2-Super
インバータ	：FREQROL500、700
温度調節機器	：オムロン、山武、理化工業

GT Simulator2 Ver2, GT Designer2 Ver2に対応。

●作画は今までと同じようにGT Designer2 Ver2で、画面作成が行えます。

●GOT900用の画面データを、GOT1000へ変換する事ができます。
＊一部流用できないデータ・機能があります。

●GT Simulator2 Ver2に対応しました。パソコン上でタッチスイッチ入力を模擬実行。また、システムアラーム、スクリプトエラー情報も確認でき、実機なしでもデバッグできます。

MELSOFT
GT Designer2 Version2　GT Simulator2 Version2

●GOT1000シリーズの詳細は右記のGOT1000カタログをご覧ください。

L（名）08037-G

三菱グラフィックオペレーションターミナル

本資料に記載しております全商品の価格には消費税は含まれておりません。ご購入の際には消費税が付加されますのでご承知おき願います。

■一般仕様

項目		仕様			
動作周囲温度		0～40℃			
保存周囲温度		−20～60℃			
使用/保存周囲湿度		10～90%RH（結露しないこと）			
耐振動		JIS B3502、IEC61131-2に準拠			
		周波数	加速度	振幅	
	断続的な振動	5～9Hz	—	3.5mm	X,Y,Z各方向10回
		9～150Hz	9.8m/s²	—	
	連続的な振動	5～9Hz	—	1.75mm	
		9～150Hz	4.9m/s²	—	
耐衝撃		JIS B3502、IEC61131-2に準拠（147m/S²、X,Y,Z各方向3回）			
ノイズ耐量		ノイズ電圧1000VP-P、ノイズ幅1μs（ノイズ周波数30～100HzのノイズシュミレータによるO）			
耐電圧		AC500V　1分間　（電源端子一括⇔アース間）			
絶縁抵抗		DC500Vメガにて10MΩ以上（電源端子一括⇔アース間）			
使用雰囲気		腐食性がないこと			
保護構造		IP65f相当（外部接続ケーブルを外した場合、及び耐環境カバーを外した場合は対象外）			
質量		約1.0kg（本体のみ）			

■性能仕様

項目			仕様	
			GT1155HS-QSBD	GT1150HS-QLBD
表示部	種類		STNカラーLCD	STNモノクロLCD
	解像度（ドット）		320×240	
	表示サイズ（mm）		W:115×H:86（5.7型）	
	表示文字数	16ドットフォント	40字×15行（半角）、20字×15行（全角）	
		12ドットフォント	53字×20行（半角）、26字×20行（全角）	
	表示色		256色	白黒16階調
	視野角（度）		左右各50、上50、下60	左右各45、上20、下40
	コントラスト調整		16段階調整	
	液晶単体輝度（cd/m²）		280～350（8段階調整可、出荷時MAX）	160～220（8段階調整可、出荷時MAX）
	寿命		約50,000時間（使用周囲温度25℃）保証1年※1	
バックライト			冷陰極管（交換不可）・バックライトOFF/スクリーンセーブ時間の設定可・バックライト断線検出機能付き	
	寿命（輝度50%時）（使用周囲温度25℃）		約75,000時間以上/保証1年※1	約54,000時間以上/保証1年※1
タッチパネル	タッチ数（点）		最大300個/1画面（20×15のマトリクス構成）	
	キーサイズ（ドット）		最小16×16（1キーあたり）	
	同時押し点数		最大2点	
	寿命		100万回以上（操作力0.98N以下）	
ブザー出力			単音色（長/短/無しの調整可）	
メモリ	Cドライブ※2		内蔵フラッシュメモリ　プロジェクトデータ（3Mバイト）とOS格納用	
	寿命（書込み回数）		10万回	
	Dドライブ種類		内蔵SRAM　512Kバイト（バッテリバックアップ）	
バッテリ			GT11-50BAT形リチウムバッテリ	
	バックアップ対象		時計データ、アラーム履歴、レシピデータ	
	寿命		交換目安約5年（周囲温度25℃）、保証1年※1	
内蔵インタフェース	RS422/RS232	種類	各1ch（使用時はどちらか1chを選択、出荷時はRS422に設定）伝送速度115,200/57,600/38,400/19,200/9,600/4,800bps	
		コネクタ形状	丸型32ピン（オス）	
		用途	接続機器通信（RS422/RS232同時使用は不可）	
	RS232	種類	1ch　伝送速度115,200/57,600/38,400/19,200/9,600/4,800bps	
		コネクタ形状	MINI-DIN6ピン（メス）	
		用途	パソコン通信（画面データアップロード/ダウンロード、OSインストール、FAトランスペアレント機能）	
	USB	種類	USB（Full Speed 12Mbps）、スレーブ1ch	
		コネクタ形状	Mini-B（リセプタクル）	
		用途	パソコン通信（画面データアップロード/ダウンロード、OSインストール、FAトランスペアレント機能）	
	CFカード	種類	PCMCIA準拠、コンパクトフラッシュスロット、1ch	
		コネクタ形状	TYPEI専用	
		用途	データ転送、データ保存用	

※1:製品の無償保証期間は、お客様にてご購入後またはご指定場所に納入後1年間とさせていただきます。
ただし、当社製造出荷後の流通期間を最長6ヶ月として、製造から18ヶ月を無償保証期間の上限とさせていただきます。
また修理品の無償保証期間は、修理前の無償保証期間を超えて長くなることはありません。
※2:メモリは、書き込まれているデータを消去しなくても、新たなデータの上書きが可能なROMです。

■外形寸法

単位：mm

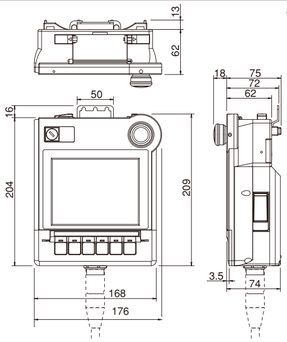

■電源仕様

項目	仕様	
	GT1155HS-QSBD	GT1150HS-QLBD
電源電圧	DC24V（+10%　−15%）	
ヒューズ（内蔵、交換不可）	1.0A	
消費電力	9.84W以下（410mA/DC24V）	9.36W以下（390mA/DC24V）
バックライト消灯時	4.32W以下（180mA/DC24V）	
突入電流	15A以下（DC26.4V）、2ms	
許容瞬停時間	5ms以内	

■スイッチ・表示LED仕様

項目	仕様
操作スイッチ	外部接続ケーブルを介して接続　6個（6接点/コモン）　a接点、10mA/DC24V　寿命100万回以上
グリップスイッチ	外部接続ケーブルを介して接続 OFF⇔ON⇔OFFの3ポジション方式イネーブルスイッチ（デッドマンスイッチ）2a接点　1A/DC24V（抵抗負荷）　0.3A/DC24V（誘導負荷）寿命10万回以上
非常停止スイッチ	外部接続ケーブルを介して接続　2b接点 1A/DC24V（抵抗負荷）　0.3A/DC24V（誘導負荷）　寿命10万回以上
キー付きセレクタスイッチ	外部接続ケーブルを介して接続　1c接点　1A/DC24V（抵抗負荷）0.3A/DC24V（誘導負荷）　寿命10万回以上
POWER LED	1個　緑色点灯:電源ON時　橙色点灯:スクリーンセーブ バックライト消灯時　緑/橙色点滅:バックライト断線時　消灯:電源OFF時
操作スイッチ表示用LED	6個　緑色（表示器部より点灯制御）
グリップスイッチ表示用LED	1個　緑色（表示器部より点灯制御）

■参考標準価格（税別）

品名		形名	仕様	参考標準価格	納期
GOT1000ハンディ本体		GT1155HS-QSBD	256色STNカラータイプ	168,000	◎
		GT1150HS-QLBD	16階調STNモノクロタイプ	125,000	
カバー		GT11H-50ESCOV	非常停止スイッチガードカバー	4,000	
保護シート		GT11H-50PSC	保護シート5枚1組	4,000	
ケーブル	外部接続用コネクタ配線	GT11H-C30-37P	外部接続ケーブル3m	12,000	
		GT11H-C60-37P	外部接続ケーブル6m	17,000	
		GT11H-C100-37P	外部接続ケーブル10m	20,000	
	外部接続用バラ線	GT11H-C30	外部接続ケーブル3m バラ線	12,000	
		GT11H-C60	外部接続ケーブル6m バラ線	17,000	
		GT11H-C100	外部接続ケーブル10m バラ線	20,000	
中継ケーブル	PLC接続用	GT11H-C15R4-8P	FXCPU直接接続、FX機能拡張ボード接続用	7,000	
		GT11H-C15R4-25P	QnA/ACPU直接接続用	7,000	
		GT11H-C15R2-6P	QCPU直接接続用	7,000	

上記価格には消費税は含まれておりません。

FA-LAND FAランド MELFANS web www.MitsubishiElectric.co.jp/melfansweb

三菱電機株式会社　〒100-8310　東京都千代田区丸の内2-2-3（三菱電機ビル）

本社機器営業部…（03）6221-2190
北海道支社……（011）212-3792
東北支社……（022）216-4546
関越支社……（048）600-5835
新潟支店……（025）241-7227
神奈川支社……（045）224-2623
北陸支社……（076）233-5502
中部支社……（052）565-3314
豊田支店……（0565）34-4112
関西支社……（06）6347-2771
中国支社……（082）248-5445
四国支社……（087）825-0055
九州支社……（092）721-2247

姫B-204-A0508(MEE)

この印刷物は2005年8月の発行です。なお、お断りなしに仕様を変更することがありますのでご了承ください。

2005年8月作成

MITSUBISHI

Changes for the Better

2005年8月

新製品ニュース

No.1133

三菱グラフィックオペレーションターミナル

GT1155HS-QSBD
GT1150HS-QLBD

めざす最上級がある est! GRAPHIC OPERATION TERMINAL GOT1000

GRAPHIC OPERATION TERMINAL GOT1000

操作ボックスをお手元に。

ハンディターミナル新登場

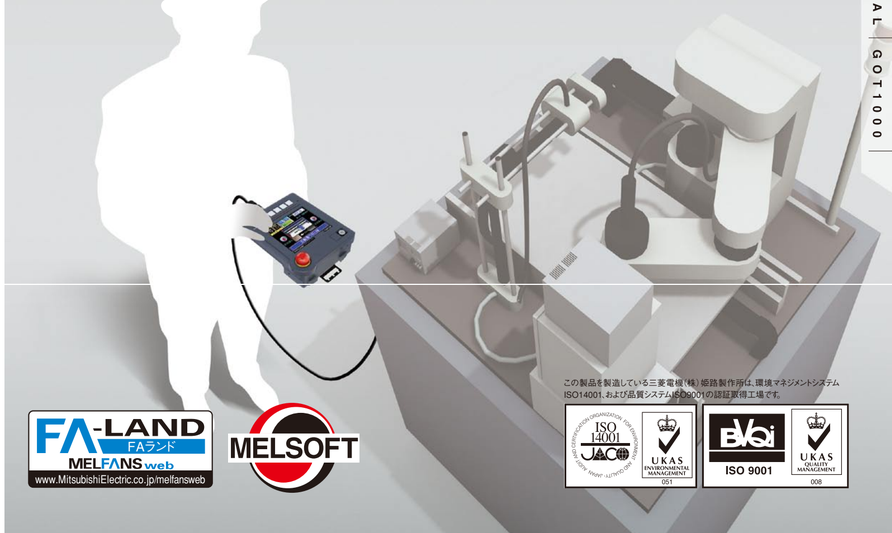

FA-LAND FAランド MELFANS web www.MitsubishiElectric.co.jp/melfansweb

MELSOFT

この製品を製造している三菱電機（株）姫路製作所は、環境マネジメントシステムISO14001、および品質システムISO9001の認証取得工場です。

ISO 14001 UKAS ENVIRONMENTAL MANAGEMENT 051

ISO 9001 UKAS QUALITY MANAGEMENT 008

めざす最上級がある est! GRAPHIC OPERATION TERMINAL GOT1000

GT11
ハンディターミナル
GT1155HS-QSBD／GT1150HS-QLBD

GT1155HS-QSBD／GT1150HS-QLBDは、中形最高水準を誇るGT11シリーズと同等の機能を備えたハンディグラフィックオペレーションターミナルです。GT11が持つスタンダード機能に加え、ハンディターミナルに求められる安全性・操作性も継承。片手に収まる操作ボックスをお手元にお届けします。

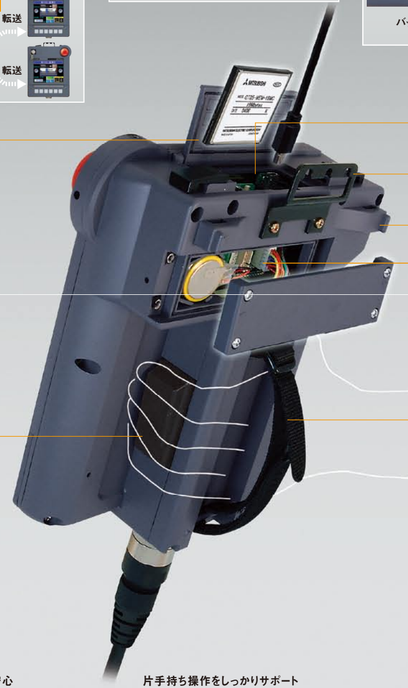

機械の運転/停止に
［LED付操作スイッチ］

外部機器の入力に、動作確認用LED（緑）付の押しボタンスイッチを装備しました。機械の運転/停止などに使用できます。また、名称シートを用いて自由にボタンの名称を変更できます。

操作スイッチ名称シートを挿入

装置の安全性を向上
［非常停止スイッチ］

装置の緊急停止などに対応できる非常停止スイッチです。接点には、安全のため“b接点タイプ”を採用しました。また、誤操作を防止するための非常停止スイッチガードカバー（オプション）をご用意しました。

非常停止スイッチガードカバー装着時

セキュリティも万全
［キー付きセレクタスイッチ］

手動/自動の切換えやモード選択、段取り替えなど、運転によってオペレータを限定できます。また、キーを抜いてしまえば他人に操作される心配もありません。

抜き差しらくらく
［ワンタッチ着脱］

ハンディGOTと外部接続ケーブルの着脱は簡単にワンタッチで行えます。着脱のための工具は不要です。

データ転送、複数台セットアップに
［CFカードインタフェース］

CFカードにより、ハンディGOTとパソコンをケーブルで接続しなくても、GOTのデータ転送が短時間で行えます。
また、GOTが複数台ある場合も、1枚のCFカードから各GOTへコピーするだけで簡単にGOTのセットアップができます。

より高速に、より快適に
［USBインタフェース］

USBインタフェースは、従来のRS-232通信に比べ、データ転送時間が最大約1/20となり、立ち上げ・調整時間が大幅に短縮します。

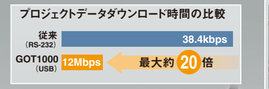

広がる接続対象
［RS-232/422インタフェース］

接続機器との通信をRS-232とRS-422から選択できます。

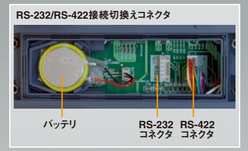

万が一の時も安心
［3ポジショングリップスイッチ］

誤操作の防止や機械の運転禁止用インタロックとして、3ポジション式（OFF-ON-OFF）のデッドマンスイッチを採用しました。
デッドマンスイッチとして外部機器に接続し、機械への操作中止命令を即座に与えることができます。

押しても離しても解除されます。

片手持ち操作をしっかりサポート
［ハンドストラップ］

背面のストラップに手を通して片手で持つことで、手持ち操作時の脱落防止に役立ちます。長時間の操作でも安心です。

使い方自由自在
［壁掛け、肩掛け、首掛け］

壁掛け用フックで壁面取付けも可能です。
また、背面のストラップ取付けフックにストラップ（お客様手配）を取り付ければ、移動時の肩掛けや、操作時の補助に役立ちます。

ハンディGOT ⟷ FA機器間接続ケーブル

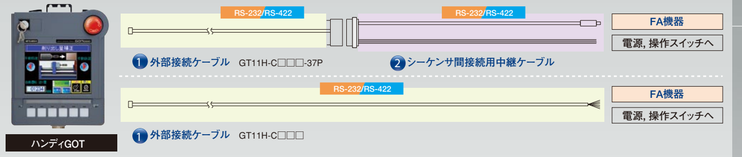

形 名	接続形態	接続FA機器	接続ポート	1 外部接続ケーブル	2 FA機器間接続用中継ケーブル
GT1155HS-QSBD GT1150HS-QLBD	RS-422	FX3S, FX3IN, FX1NC, FX2NC, FX3U, FX3UC	CPUのプログラミング用ポート	GT11H-C□□□-37P □□□:30(3m)/60(6m)/100(10m)	GT11H-C15R4-8P（1.5m）
		FX1S, FX1N	CPUのプログラミング用ポートまたはFX1N-422-BD		
		FX2N	CPUのプログラミング用ポートまたはFX2N-422-BD		
		A, QnA, Aモーションコントローラ	CPUのプログラミング用ポート		GT11H-C15R4-25P（1.5m）
		接続可能な全てのFA機器	–		ユーザにて作成ください。
		A計算機リンクユニット, QnA/Qシリアルコミュニケーションユニット, 三菱インバータ, 他社シーケンサ, マイコン, サーボ, CNC, 温度調節器	接続機器に合わせてGT11H-C□□□の末端処理を行ってください。	GT11H-C□□□ □□□:30(3m)/60(6m)/100(10m)	–
	RS-232	Q	CPUのプログラミング用ポート	GT11H-C30-37P	GT11H-C15R2-6P（1.5m）
		接続可能な全てのFA機器	–	GT11H-C30-37P	ユーザにて作成ください。
		A計算機リンクユニット, QnA/Qシリアルコミュニケーションユニット, 三菱インバータ, 他社FA機器, マイコン, サーボ, CNC	接続機器に合わせてGT11H-C□□□の末端処理を行ってください。	GT11H-C□□□ □□□:30(3m)/60(6m)/100(10m)	–

RS-422接続時
ハンディGOTとシーケンサ間の接続距離を11.5m以内としてください。

RS-232接続時
ハンディGOTとシーケンサ間の接続距離を6m以内としてください。

ハンディGOTとシーケンサの接続距離が表中のケーブルより長いときは、ユーザにてFA機器間接続用中継ケーブルを作成してください。
接続ケーブルに関する詳細は、ハンディGOT本体取扱説明書をご覧ください。

豊富なオプション

・非常停止スイッチガードカバー（GT11H-50ESCOV）

・保護シート（GT11H-50PSC）

・外部接続ケーブル
GT11H-C30-37P　GT11H-C30
GT11H-C60-37P　GT11H-C60
GT11H-C100-37P　GT11H-C100

・FA機器接続用中継ケーブル
GT11H-C15R4-8P
GT11H-C15R4-25P
GT11H-C15R2-6P

・RS-232ケーブル
GT01-C30R2-6P
・USBケーブル
GT09-C20USB-5P

・交換用バッテリ（GT11-50BAT）