三菱電機グラフィックオペレーションターミナル　テクニカルニュース［1/12］

[発行番号]　GOT-D-0101-D
[表　　題]　GOT2000 シリーズ ATEX 規格および KCs 規格の取り下げについて
[発　　行]　2016 年 9 月 (2026 年 9 月改訂 D 版)
[適用機種]　GOT2000 シリーズ

三菱電機グラフィックオペレーションターミナル(GOT)に格別のご愛顧を賜り厚くお礼申し上げます。
GOT2000 シリーズにおいて, ATEX 規格および KCs 規格を取得していましたが，このたび，ATEX 規格および KCs 規格の認証を取り下げます。

目次

1.　ATEX指令，KCsマークについて 2
　1.1　ATEX指令 2
　1.2　KCsマーク 2
2.　対象機種と規格失効時期 2
3.　規格取り下げに伴う変更内容 3
　3.1　定格銘板 3
　3.2　注意銘板 3
　3.3　補足説明書 4
4.　規格に適合するために必要なオプション 4
　4.1　特殊取付金具 4
　4.2　保護シート 4
5.　使用環境 5
　5.1　ATEX指令 5
　5.2　KCsマーク 6
6.　制約事項 7
　6.1　設置場所について 7
　6.2　設置する制御盤について 7
　6.3　通信ユニット，オプションユニットについて 7
　6.4　立ち上げについて 7
7.　取り付け，取り外し方法 8
　7.1　GOTの取り付け方法 8
　7.2　GOTの取り外し方法 9
　7.3　保護シートの貼り付け方法 10
改訂履歴 11

三菱電機株式会社　名古屋製作所　　〒461-8670　名古屋市東区矢田南 5-1-14

1.　ATEX 指令，KCs マークについて

1.1　ATEX 指令

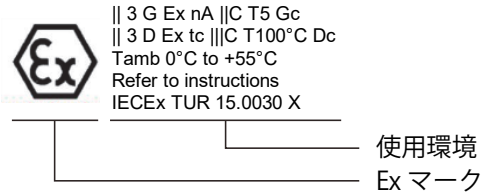

爆発性雰囲気内で使用することを目的とした電気機器を EU 加盟国域内で使用する場合，適合することが義務付けられた適合指令です。適合品には，指定された Ex マークと使用環境の表示が必要です。使用環境については，下記を参照してください。

➞ **5.1**　ATEX 指令

1.2　KCs マーク

韓国産業技術試験院(KTL)から，認証の取得が義務付けられる機器に対しての強制認証制度です。認証品には，指定された KCs マークと使用環境および証明書番号の表示が必要です。使用環境および証明書番号については，下記を参照してください。

➞ 5.2　KCs マーク

2.　対象機種と規格失効時期

対象機種と規格失効時期を下記に示します。

区分	形名	画面サイズ	電源種類	規格適合時期	規格失効時期
GT27 ホワイトモデル	GT2712-STWD	12.1 型	DC24V	2021 年 9 月以降	2026 年 9 月 8 日
	GT2710-VTWD	10.4 型			
GT25 ホワイトモデル	GT2510-VTWD	10.4 型			
	GT2508-VTWD	8.4 型			

2026年9月7日以前に生産された製品については，ATEXおよびKCsに適合した製品として引き続きご使用いただけます。GOT本体の定格銘板にATEX指令およびKCsマークが表示されている製品は，規格に適合した製品です。流通の段階で，一時的に変更前後の製品が混在する可能性があります。
ご了承のほどお願いいたします。

3.　規格取り下げに伴う変更内容

3.1　定格銘板

ATEX 指令，KCs マークを削除します。

削除箇所

3.2　注意銘板

2 箇所の注意銘板を削除します。

12.1型	10.4型	8.4型
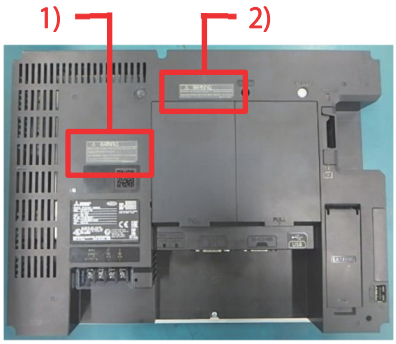	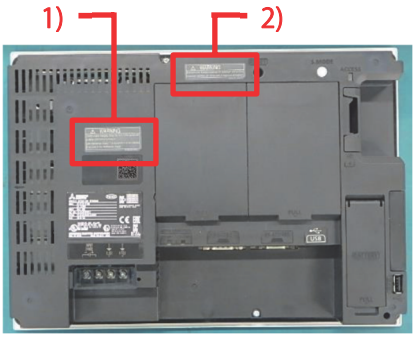	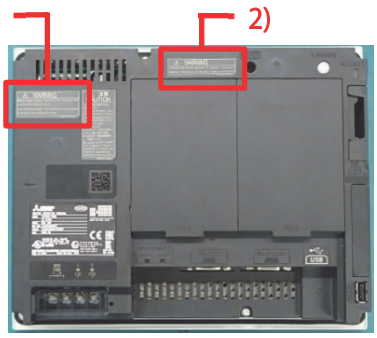

1) 静電気および低機械衝撃に関する注意銘板の削除

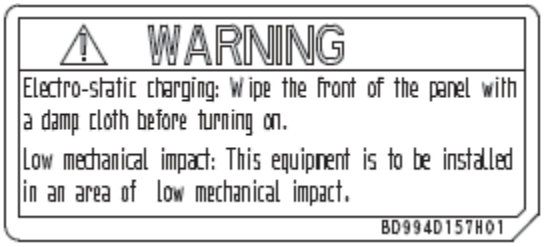

2) 拡張インタフェースの制約事項に関する注意銘板の削除

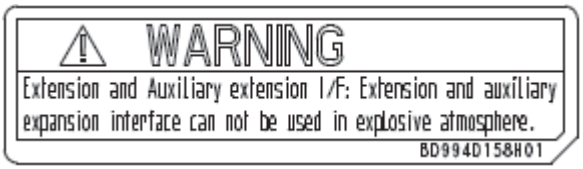

3.3　補足説明書

GOTに同梱していた下記の補足説明書を削除します。

➞ GOT2000 Series Supplementary Description (Compliance with the ATEX Directive) (IB-0800551ENG)
GOT2000 시리즈 보충 설명 (KCs 지침 준수) (IB-0800558KOR)

4.　規格に適合するために必要なオプション

対象機種を，ATEX 指令適合品，KCs マーク認証品として使用していただく場合は，下記に記載するオプションが別途必要になります。オプションを購入する場合は，最寄りの支社，代理店にお問い合わせください。

4.1　特殊取付金具

特殊取付金具の形名と適用 GOT を下記に示します。
特殊取付金具は，標準取付金具(GOT に同梱されている取り付け金具)とともに使用し，GOT を固定します。

形名	適用画面サイズ	適用 GOT
GT25-12FIT-EXS	12.1 型	GT2712-STWD
GT25-10FIT-EXS	10.4 型	GT2710-VTWD
		GT2510-VTWD

※GT2508-VTWD は，特殊取付金具は必要ありません。

ハードウェアバージョンおよび生産時期により，外観変更の有無を確認できます。
詳細については，下記を参照してください。

➞ GT27 ホワイトモデル，GT25 ホワイトモデルの外観変更(取り付け金具用穴を追加)のお知らせ (GOT-D-0099)

4.2　保護シート

保護シートの形名と適用 GOT を下記に示します。

形名	適用画面サイズ	適用 GOT
GT25-12PSCC-UC	12.1 型	GT2712-STWD
GT25-10PSCC-UC	10.4 型	GT2710-VTWD
		GT2510-VTWD
GT25-08PSCC-UC	8.4 型	GT2508-VTWD

特殊取付金具，保護シートの取り付け方法については，下記を参照してください。

➞ 7.　取り付け，取り外し方法

5.　使用環境

5.1　ATEX 指令

下記の環境で使用できます。

・ガス：Zone2，粉塵：Zone22 の環境

使用できる環境についての詳細を，下記に示します。

■ガスの環境について

|| 3G Ex nA ||C T5 Gc

- Gc：EPL（通常動作においてノンスパーキング）
- T5：温度等級（最高表面温度：100℃）
- ||C：ガスグループ（代表ガス：水素）
- nA：防爆タイプ（簡易防爆構造：ノンスパーキング）
- Ex：防爆記号
- 3G：カテゴリー（ゾーン2, ガス）
- ||：グループ（炭坑以外の地上産業）

■粉塵の環境について

|| 3D Ex tc |||C T100℃ Dc

- Dc：EPL（通常動作においてノンスパーキング）
- T100℃：最高表面温度（最高表面温度：100℃）
- |||C：粉じんグループ（導電性粉じんを含む爆発性粉じん雰囲気）
- tc：防爆タイプ（簡易防爆構造：ノンスパーキング）
- Ex：防爆記号
- 3D：カテゴリー（ゾーン22, 粉塵）
- ||：グループ（炭坑以外の地上産業）

■使用周囲温度の範囲について

Tamb 0℃ to +55℃

- 使用周囲温度は0℃～55℃の範囲

IECEx スキームの証明書番号を，下記に示します。

・IECEx TUR 15.0030 X

5.2　KCs マーク

下記の環境で使用できます。

・ガス，粉塵の環境

使用できる環境についての詳細を，下記に示します。

■ガスの環境について

Ex nA ||C T5

- T5：温度等級（最高表面温度：100℃）
- ||C：ガスグループ（代表ガス：水素）
- nA：防爆タイプ（簡易防爆構造：ノンスパーキング）
- Ex：防爆記号

■粉塵の環境について

Ex tc |||C T100℃

- T100℃：最高表面温度（最高表面温度：100℃）
- |||C：粉じんグループ（導電性粉じんを含む爆発性粉じん雰囲気）
- tc：防爆タイプ（簡易防爆構造：ノンスパーキング）
- Ex：防爆記号

KCs マーク認証の証明書番号を，下記に示します。

・16-KA4BO-0394X

6.　制約事項

ATEX 指令適合品，KCs マーク認証品として使用する場合の，制約事項について説明します。

6.1　設置場所について

下記のいずれかの条件下に設置し，周囲の機器等から直接衝撃が加わらないようにしてください。

・関係者以外，立ち入りできない場所

・直接の衝撃を避けるガードが付いている

6.2　設置する制御盤について

保護等級 IP65 に適合した制御盤に設置してください。

6.3　通信ユニット，オプションユニットについて

通信ユニット，オプションユニットは使用できません。使用した場合，規格に適合しません。

6.4　立ち上げについて

GOT の電源を投入する前に，毎回湿らせた布でフロントパネルを拭いてください。

7.　取り付け，取り外し方法

7.1　GOT の取り付け方法

12.1 型，10.4 型の GOT は，GOT に同梱している取り付け金具と，別売りの特殊取付金具を使用して，GOT を制御盤へ取り付けてください。
8.4 型の GOT は，特殊取付金具は必要ありません。

特殊取付金具の製品構成を下記に示します。

形名	品名	個数	適用画面サイズ	適用 GOT
GT25-12FIT-EXS	特殊取付金具 A (BD808D084)	3	12.1 型	GT2712-STWD
	特殊取付金具 B (BD808D191)	1		
GT25-10FIT-EXS	特殊取付金具 A (BD808D084)	2	10.4 型	GT2710-VTWD
				GT2510-VTWD

GOT のパネルカット寸法は，GOT2000 シリーズ本体取扱説明書(ハードウェア編)を参照してください。
横置きの設置を例として示します。
縦置きで設置する場合は，GOT 背面に記載されている，縦置き設置マーク矢印の先を上に向けて設置してください。

下記の手順で設置してください。

1) パネルの開口部に GOT をパネルの前面から入れます。

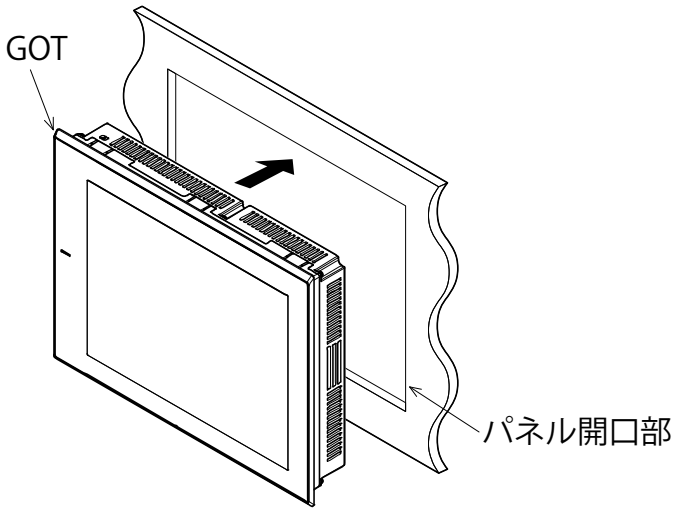

2) GOT のユニット取り付け金具用穴に取り付け金具を装着してください。
下記の順番に取り付け金具を締め付けてください。
・GT2712-STWD
　標準取付金具 → 特殊取付金具 A → 特殊取付金具 B
・GT2710-VTWD，GT2510-VTWD
　標準取付金具 → 特殊取付金具 A
取り付けネジの締め付けは，プラスドライバ No.2 にて下記の規定トルク範囲で行ってください。
・標準取付金具：0.36N・m ～ 0.48N・m
・特殊取付金具 A，特殊取付金具 B：0.42N・m ～ 0.48N・m
規定トルク範囲以上で締め付けると，パネルの変形により保護シートにしわが発生する恐れがあります。

■GT2712-STWD(取り付け金具 8 個)の場合

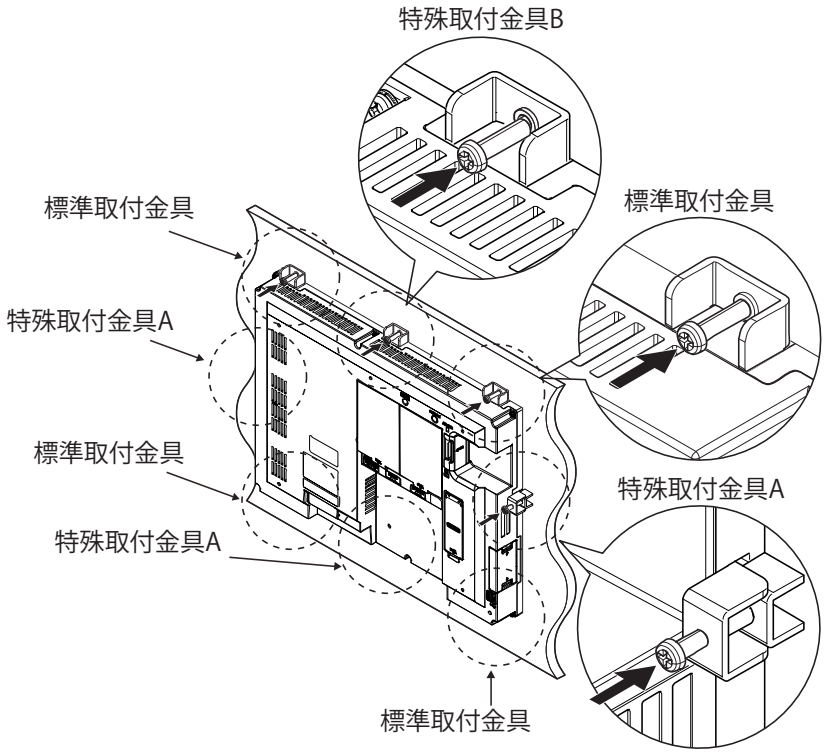

■GT2710-VTWD，GT2510-VTWD(取り付け金具 6 個)の場合

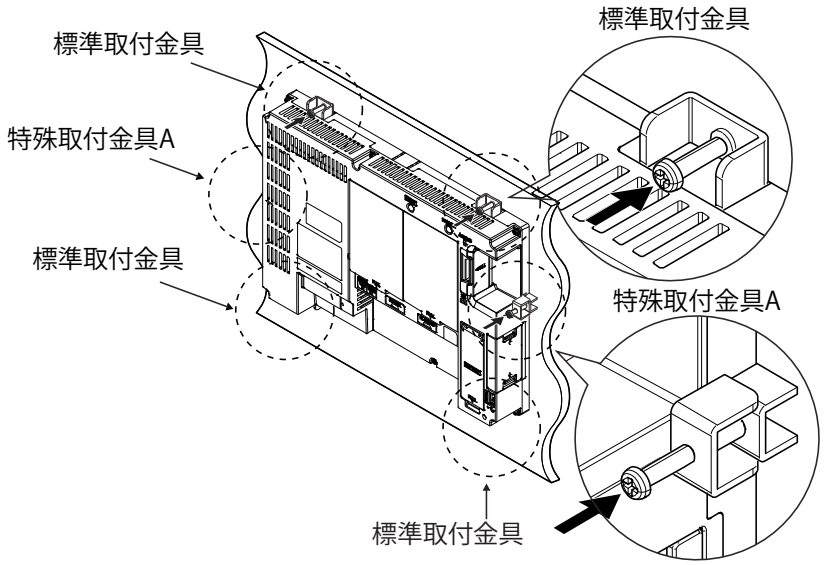

7.2　GOT の取り外し方法

GOT の取り外しは，取り付けと逆の手順で行います。

7.3　保護シートの貼り付け方法

下記の保護シートを GOT の操作面に貼り付けて使用してください。

形名	適用画面サイズ	適用 GOT
GT25-12PSCC-UC	12.1 型	GT2712-STWD
GT25-10PSCC-UC	10.4 型	GT2710-VTWD
		GT2510-VTWD
GT25-08PSCC-UC	8.4 型	GT2508-VTWD

保護シートの貼り付けを GT2712-STWD の例で説明します。
下記の手順で貼り付けてください。

1) GOT の左上側から位置を合わせて貼り付けます。

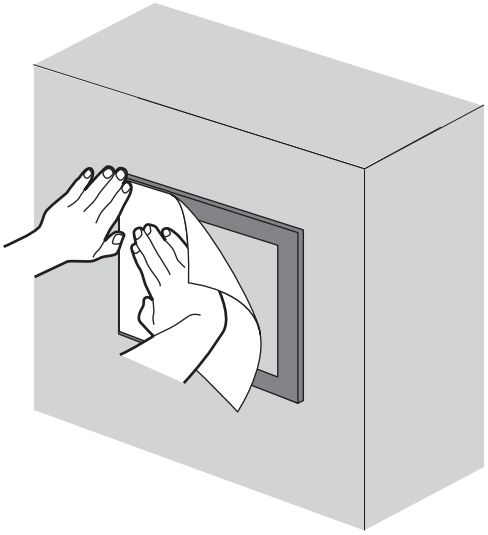

2) 保護シートを貼る際は，一方方向から順に貼り付け，保護シートにしわ，または接着面に隙間ができないように，ご注意ください。
保護シートは，外周の接着部を十分に加圧して貼り付けてください。
十分な接着の強度を保持するために，保護シートを貼り付け後，24 時間程度経過してから GOT をご使用されることをおすすめします。

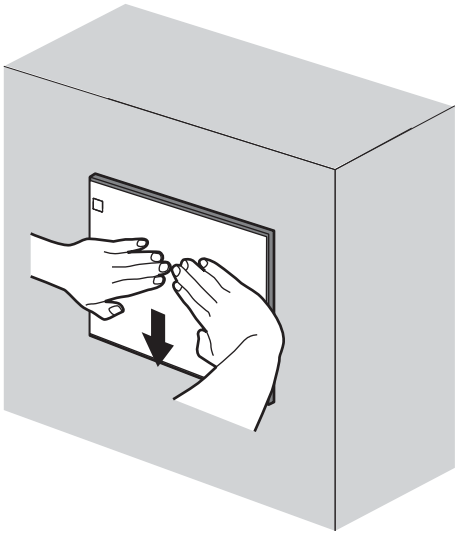

[発行番号]　GOT-D-0101-D

改訂履歴

副番	発行年月	改訂内容
*	2016 年 9 月	・初版発行
A	2017 年 12 月	・特殊取付金具の構成表を補足した。
B	2021 年 9 月	・EN IEC 60079-0:2018 適合に伴い，Ex マーキングの一部を変更した。
C	2026 年 4 月	・ATEX 規格および KCs 規格の取り下げのため内容を修正した。
D	2026 年 9 月	・「2. 対象機種と規格失効時期」の規格失効時期の更新，説明文を追加した。

[発行番号]　GOT-D-0101-D

三菱電機株式会社　〒100-8310　東京都千代田区丸の内2-7-3 (東京ビル)

お問い合わせは下記へどうぞ

本社機器営業部	〒100-8310	東京都千代田区丸の内2-7-3 (東京ビル)	(03) 3218-2606
関越機器営業部	〒330-6034	さいたま市中央区新都心11-2 (明治安田生命さいたま新都心ビル)	(048) 600-5835
新潟支店	〒950-8504	新潟市中央区東大通2-4-10 (日本生命新潟ビル)	(025) 241-7227
神奈川機器営業部	〒220-8118	横浜市西区みなとみらい2-2-1 (横浜ランドマークタワー)	(045) 224-2624
北海道支社	〒060-8693	札幌市中央区大通西3-11 (北洋ビル)	(011) 212-3792
東北支社	〒980-0013	仙台市青葉区花京院1-1-20 (花京院スクエア)	(022) 216-4546
北陸支社	〒920-0031	金沢市広岡3-1-1 (金沢パークビル)	(076) 233-5502
中部支社	〒450-6423	名古屋市中村区名駅3-28-12 (大名古屋ビルヂング)	(052) 565-3314
豊田支店	〒471-0034	豊田市小坂本町1-5-10 (矢作豊田ビル)	(0565) 34-4112
関西支社	〒530-8206	大阪市北区大深町4-20 (グランフロント大阪タワーA)	(06) 6486-4122
中国支社	〒730-8657	広島市中区中町7-32 (ニッセイ広島ビル)	(082) 248-5445
四国支社	〒760-8654	高松市寿町1-1-8 (日本生命高松駅前ビル)	(087) 825-0055
九州支社	〒810-8686	福岡市中央区天神2-12-1 (天神ビル)	(092) 721-2247

三菱電機 FA　検索

www.MitsubishiElectric.co.jp/fa

メンバー登録無料!

インターネットによる情報サービス「三菱電機FAサイト」

三菱電機FAサイトでは、製品や事例などの技術情報に加え、トレーニングスクール情報や各種お問い合わせ窓口をご提供しています。また、メンバー登録いただくとマニュアルやCADデータ等のダウンロード、eラーニングなどの各種サービスをご利用いただけます。

仕様・機能に関するお問い合わせ

製品ごとにお問い合わせを受け付けております。
三菱電機FAサイト ー 仕様・機能に関するお問い合わせ
www.MitsubishiElectric.co.jp/fa/contact-us/spec/

⚠ 安全に関するご注意　本テクニカルニュースに記載された製品を正しくお使いいただくためご使用の前に必ず「マニュアル」をよくお読みください。